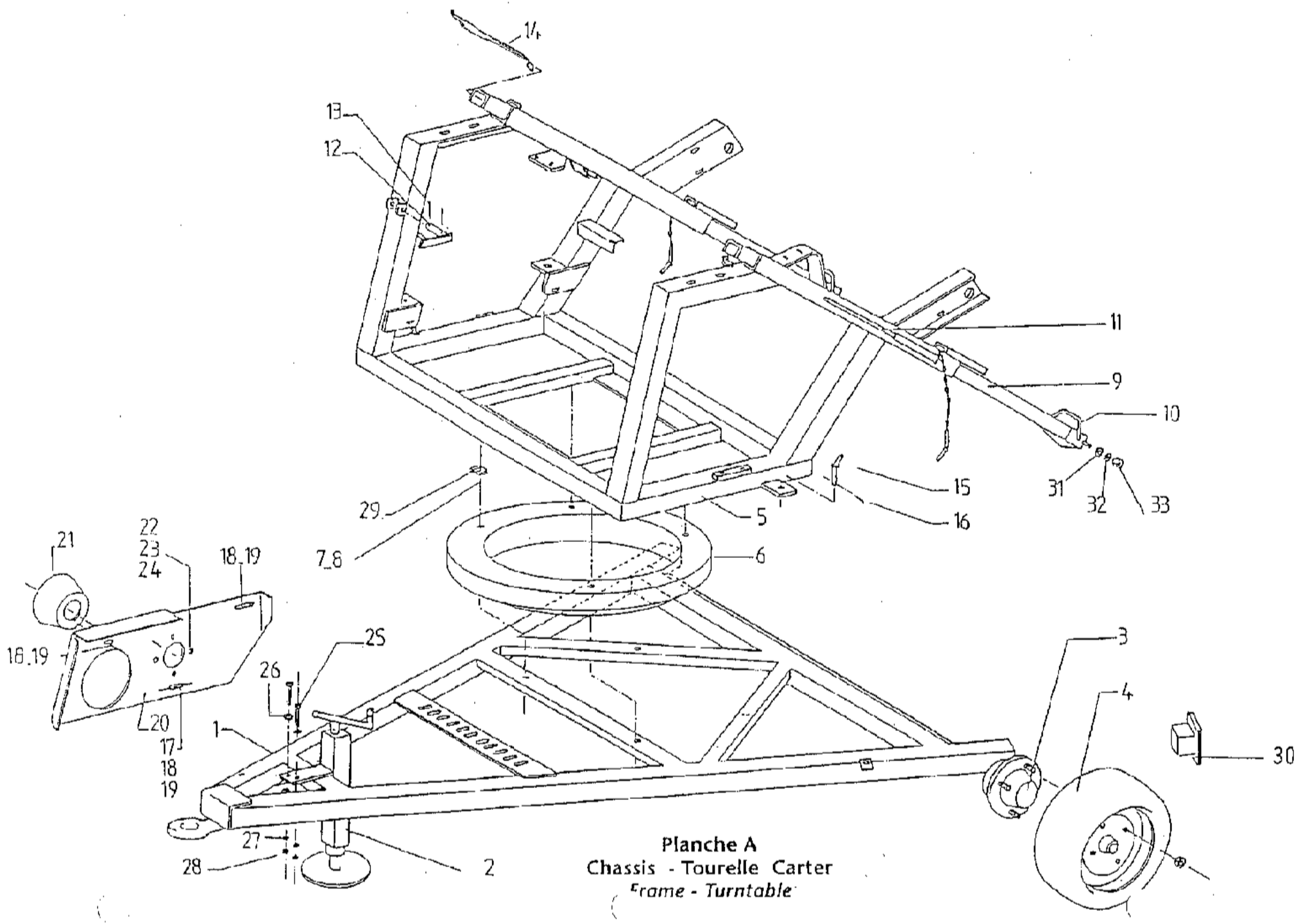

Planche A
Chassis - Tourelle Carter
Frame - Turntable

ST.4

	ENROULEUR St 1 - REEL MACHINE St 1 STRUCTURE / STRUCTURE		25/3/92	PLANCHE A1/3
Repére Item n°	Référence Part n°	DESIGNATION DESCRIPTION	Qté/U n° Off/U	Observations Remarks
A1		Châssis STR 1 AT *Frame STR 1 AT*		
A2	D 97270	Béquille carrée 60 *Screw jack*	1	
A3	K 86098	Essieu 404 SF voie 2000 *Axle 404 SF*	1	
A4	H 70916	Roue complée 165 x 13 *Wheel 165 x 13*	2	
A5		Tourelle structure 1 *Turntable structure 1*	1	
A6	G 21603	Rond avant-train 16/750 *Fore carriage 16/750*	1	
A7	P 23657	Vis HM 14 x 40 - 10/9 ZN *Screw HM 14 x 40 - 10/9 ZN*	8	
A8	K 48102	Ecrou nylstop M 14- MP 10/114 ZN *Locknut M 14 - MP 10/114 ZN*	8	
A9	A 83329	Bêche d'ancrage STR 1 B *Anchoring spade STR 1 B*	2	
A10	R 20462	Semelle bêche d'ancrage ST 1 B *Stabilizen leg foot ST 1 B*	2	
A11	D 92762	Levier de manutention bêche 82 A *Handling spade lever 82 A*	1	
A12	Z 17778	Clavette anti-retour ST 1 "90" *Anti return pawl ST 1 "90"*	1	
A13	E 88186	Goupille V 4 x 40 *Split pin 4 x 40*	2	
A14	Z 86525	Clef de décrabotage *Key fore clutch*	1	
A15	D 82205	Broche blocage tourelle *Rubble turntable splindle*	1	

	ENROULEUR St 1 - REEL MACHINE St 1 STRUCTURE / STRUCTURE		25/3/92	PLANCHE A2/3
Repére Item n°	Référence Part n°	DESIGNATION DESCRIPTION	Qté/U n° Off/U	Observations Remarks
A16	M 51481	Goupille beta ø 4 *Split pin beta 4*	1	
A17	A 27669	Vis HM 8 x 16 - 6/8 ZN *Screw HM 8 x 16 - 6/8 ZN*	2	
A18	W 41741	Ecrou HU - M8 - 6/8 ZN *Nut HU - M8 - 6/8 ZN*	4	
A19	R 60275	Rondelle plate 8 MN ZN *Washer 8 MN ZN*	2	
A20	Z 22861	Carter PF ST 1 *Take of kit quard ST 1*	1	
A21	R 95925	Bol de protection ref. 820900 *Protection*	1	
A22	R 31801	Vis HM 6 x 20 - 6/8 ZN *Screw HM 6 x 20 - 6/8 ZN*	4	
A23	V 41809	Ecrou HU - M6 - 6/8 ZN *Nut HU - M 6 - 6/8 ZN*	4	
A24	F 91959	Rondelle plate 6 ZU ZN *Washer 6 ZU ZN*	4	
A25	G 98239	Vis HM 14 x 110 - 6/8 ZN *Screw HM 14 x 110 - 6/8 ZN*	2	
A26	C 49360	Rondelle plate 14 ZU ZN *Washer 14 ZU ZN*	2	
A27	M 14593	Rondelle éventail 14 AZ ZN *Lockwasher 14 AZ ZN*	2	
A28	B 41401	Ecrou HU - M14 - 6/8 ZN *Nut HU - M14 - 6/8 ZN*	2	
A29	D 74523	Cale rond avant-train *Fore carriage cloch*	2	
A30	D 13205	Embout tube carré 80 x 80 x 5 *Plug 80 x 80 x 5*	2	

ENROULEUR St 1 - REEL MACHINE St 1

STRUCTURE / STRUCTURE

PLANCHE A3/3

Repére Item n°	Référence Part n°	DESIGNATION DESCRIPTION	Qté/U n° Off/U	Observations Remarks
A31	D 16195	Rondelle plate 12 LN ZN *Washer 12 LN ZN*	4	
A32	D 59320	Rondelle éventail 12 AZ ZN *Lockwasher 12 AZ ZN*	4	
A33	Z 41537	Ecrou HU - M12 - 6/8 ZN *Nut HU - M12 - 6/8 ZN*	4	

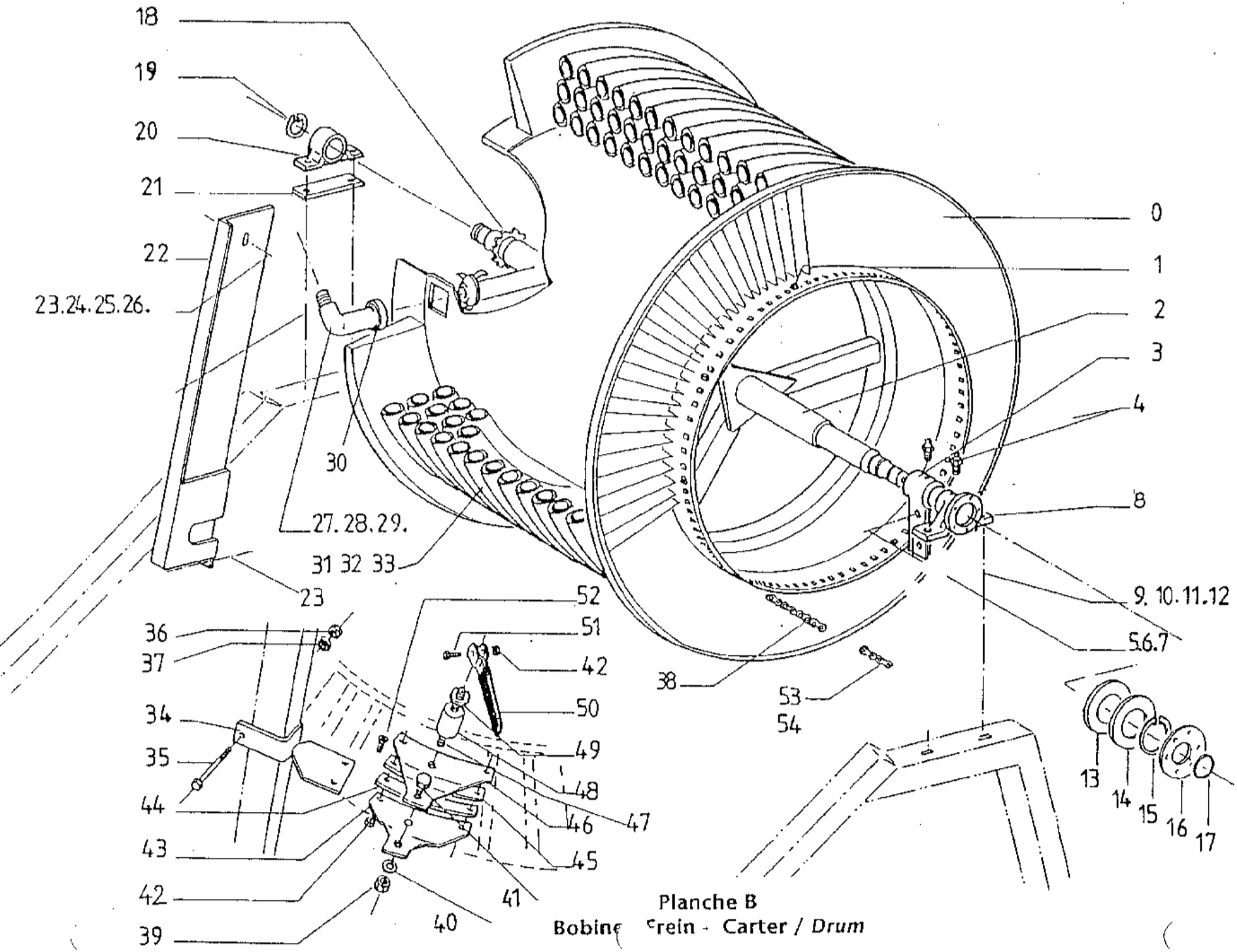

Planche B

Bobine Frein - Carter / *Drum*

	ENROULEUR St 1 - REEL MACHINE St 1 BOBINE / DRUM	25/3/92	PLANCHE B 1/4

Repère Item n°	Référence Part n°	DESIGNATION DESCRIPTION	Qté/U n° Off/U	Observations Remarks
B 0	----	Bobine *Drum*	1	
B1	V 12185	Picot *Teeth on the drum*	6	
B2	A 32959	Axe bobine *Drum axle*	1	
B3	E 18220	Moyeu bras moteur *Drive arm nave*	1	
B4	M 28025	Graisseur droit M 8 / 125 ZN *Right oiler M 8 / 125 ZN*	2	
B5	B 41401	Ecrou HU - M 14 - 6/8 ZN *Nut HU - M 14 - 6/8 ZN*	2	
B 6	M 14593	Rondelle éventail 14 AZ ZN *Lockwasher 14 AZ ZN*	2	
B7	X 65409	Vis HM 14 x 90 - 6/8 ZN *Screw HM 14 x 90 - 6/8 ZN*	2	
B8	G 58748	Palier fonte ST 1 bis *Castiron bearing*	1	
B9	V 66718	Vis HM 16 x 60 - 6/8 ZN *Screw HM 16 x 60 - 6/8 ZN*	2	
B10	R 91923	Ecrou HU - M 16 - 6/8 ZN *Nut HU - M 16 - 6/8 ZN*	2	
B11	S 19727	Rondelle plate 16 ZU ZN *Washer 16 ZU ZN*	4	
B12	E 18588	Rondelle éventail 16 AZ ZN *Lockwasher 16 AZ ZN*	2	
B13	V 58714	Bague palier bronze *Drum shaft ring*	1	
B14	N 93001	Rondelle de calage *Shocking washer*	2	

			25/3/92	
	ENROULEUR St 1 - REEL MACHINE St 1 **BOBINE / DRUM**			**PLANCHE B 2/4**
Repére **Item n°**	**Référence** **Part n°**	**DESIGNATION** **DESCRIPTION**	**Qté/U** **n° Off/U**	**Observations** **Remarks**
B15	L 49667	Circlips extérieur D 80 *External circlips D 80*	1	
B16	J 93411	Moyeu d'étanchéité ST 1 *"O" ring nave ST 1*	1	
B17	E 20037	Joint torique D 80 x 6,5 *"O" ring*	1	
B18	C 20955	Disque 21 D 12.7 AL 60 *Plate 21 D 12.7 AL 60*	1	
B19	G 55390	Circlips extérieur D 55 *External circlips D 55*	1	
B20	V 62348	Palier UCP 211 *Bearing UCP 211*	1	
B21	C 18356	Cale palier UCP 211 *Bearing chock UCP 211*	1	
B22	D 17897	Carter chaîne prim. S 1 *Chain guard STR 1*	1	
B23	B 99062	Vis HM 8 x 25 - 6/8 ZN *Screw HM 8 x 25 - 6/8 ZN*	2	
B24	Z 91976	Rondelle plate 8 ZU ZN *Washer 8 ZU ZN*	2	
B25	S 91993	Rondelle éventail 8 AZ ZN *Lockwasher 8 AZ ZN*	2	
B26	W 41741	Ecrou HU - M 8 - 6/8 ZN *Nut HU - M 8 - 6/8 ZN*	2	
B27	P 73314	Col de cygne D 63 S 1 *Hosetail D 63 STR 1*	1	)
B28	H 73331	Col de cygne D 70 S 1 *Hosetail D 70 STR 1*	1	) suivant Ø PE) dépend of the PE
B29	P 42103	Col de cygne D 75 S 1 *Hosetail D 75 STR 1*	1	)

	ENROULEUR St 1 - REEL MACHINE St 1 BOBINE / DRUM		25/3/92	PLANCHE B 3/4
Repére Item n°	Référence Part n°	DESIGNATION DESCRIPTION	Qté/U n° Off/U	Observations Remarks
B 30	D 99777	Joint HR 3" STD *Gasket HR 3" STD*	1	
B31	X 89651	PEHD 63 x 4,7 PN 8 - 280 M *Hose 63 x 4,7 PN 8 - 280 M*	1	)
B32	H 92099	PEHD 70 x 5 PN 8 - 250 M *Hose 70 x 5 PN 8 - 250 M*	1	) suivant Ø PE) dépend of the PE
B33	V 42154	PEHD 75 x 5,5 PN 8 - 230 M *PEHD 75 x 5,5 PN 8 - 230 M*	1	)
B34	J 40097	Support de frein ST 1 B *Brake support STR 1 B*	1	
B35	B 64355	Vis HM 14 x 120 - 6/8 ZN *Screw HM 14 x 120 - 6/8 ZN*	1	
B36	M 14593	Rondelle éventail 14 AZ ZN *Lockwasher 14 AZ ZN*	1	
B37	B 41401	Ecrou HU M 14 6/8 ZN *Nut HU M 14 6/8 ZN*	1	
B38	W 23065	Chaîne maillons pas 41,4 - 91 maillons - 1,8 T *Chain pas 41,4 - 91 links - 1,8 T*	1	
B39	A 54970	Ecrou nylstop M 18 - MP 10 *Locknut M 18 - MP 10*	1	
B40	M 33568	Rondelle plate 18 ZU *Washer 18 ZU*	3	
B41	P 33478	Vis HM 18 x 50 - 6/8 ZN *Screw HM 18 x 50 - 6/8 ZN*	1	
B42	S 39806	Ecrou nylstop M 8 - MP 10/108 ZN *Locknut M 8 - MP 10/108 ZN*	5	
B43	M 39893	Mâchoire inférieure frein *Lower jaw brake*	1	
B44	M 81730	Patin inférieur frein *Lower brake skid*	1	

ENROULEUR St 1 - REEL MACHINE St 1

BOBINE / DRUM

PLANCHE B 4/4

Repére Item n°	Référence Part n°	DESIGNATION DESCRIPTION	Qté/U n° Off/U	Observations Remarks
B45	A 81696	Patin supérieur frein *Upper brake skid*	1	
B46	A 39859	Mâchoire supérieure frein *Upper jow brake*	1	
B47	D 39264	Tige de frein *Broke rod*	1	
B48	N 40216	Jet creux culadip 50 x 20 *Jet creux*	1	
B49	M 33568	Rondelle plate 18 ZU ZN *Washer 18 ZU ZN*	1	
B50	H 34691	Poignée de frein *Brake handful*	1	
B51	H 57300	Vis HM 8 x 40 - 6/8 ZN *Screw HM 8 x 40 - 6/8 ZN*	1	
B52	G 61278	Vis FCH/90 - M 8 x 20 - 6/8 ZN *Screw FCH/90*	4	
B53	T 23316	Maillon de jonction pas 41,4 - 1,8 T *Junction link*	1	
B54	A 23299	Maillon coudé pas 41,4 - 1,8 T *Bended link*	1	

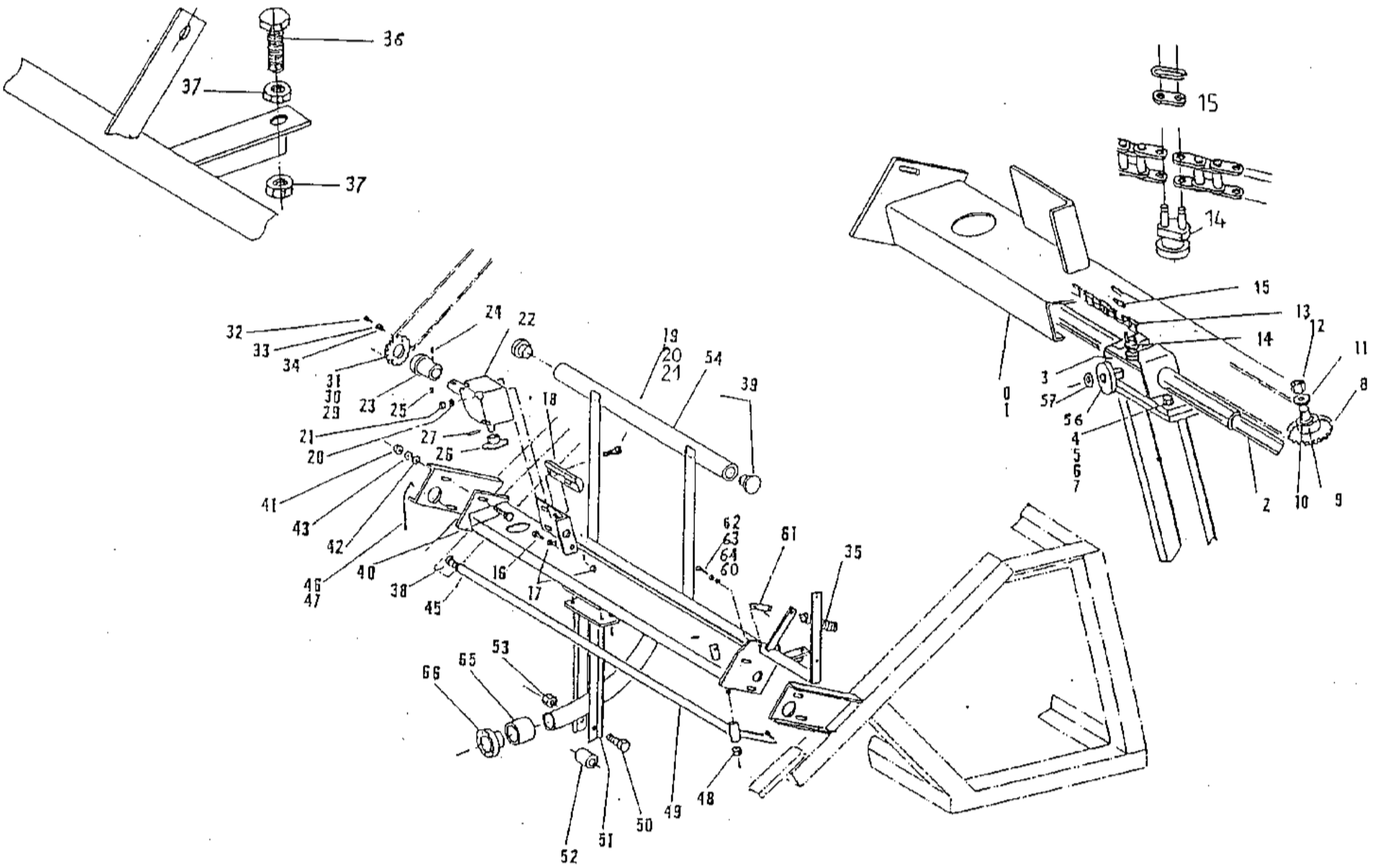

Planche C

Tran(nage / *Hosequide*

	ENROULEUR St 1 - REEL MACHINE St 1 TRANCANNAGE / HOSEGUIDE		25/3/92	PLANCHE C 1/5
Repére Item n°	Référence Part n°	DESIGNATION DESCRIPTION	Qté/U n° Off/U	Observations Remarks
C0	X 89076	Trancanage "90" équip. ST 1 *Hoseguide assembly*	1	
C1	L 87410	Ossature trancanage "90" ST 1 *Hoseguide cover*	1	
C2	E 87427	Profil barre ronde D 40 - lg 1290 *Profil D 40 - length 1290*	1	
C3	Y 87444	Tête de fourchette ST 2 "90" *Hoseguide frame top*	1	
C4	Q 17724	Vis HM 10 x 25 - 6/8 ZN *Screw HM 10 x 25 - 6/8 ZN*	4	
C5	K 14729	Rondelle plate 10 ZU ZN *Washer 10 ZU ZN*	4	
C6	M 19676	Rondelle éventail 10 AZ ZN *Lockwasher 10 AZ ZN*	4	
C7	L 89526	Ecrou HU - M 10 - 6/8 ZN *Nut HU - M 10 - 6/8 ZN*	4	
C8	F 75422	Pignon 13 dents 15,87 - AL 30 *Pinion 13 teeth 15,87 - AL 30*	1	
C9	M 58455	Bague bronze 25/30/20 à collet *Bronze ring 25/30/20*	1	
C10	J 85131	Axe pignon fou démontable *Dismontable pinion axle*	1	
C11	M 33568	Rondelle plate 18 LU ZN *Washer 18 LU ZN*	1	
C12	A 54970	Ecrou nylstop M 18 - MP 10 /118 ZN *Locknut M 18 - MP 10/118 ZN*	1	
C13	B 85860	Chaîne P 15,87 - 107 maillons *Chain pitch 15,87 - 107 links*	1	
C14	H 33909	Maillon spécial trancanage *Special hoseguide link*	1	

ENROULEUR St 1 - REEL MACHINE St 1

TRANCANNAGE / HOSEGUIDE

PLANCHE C 2/5

Repére Item n°	Référence Part n°	DESIGNATION DESCRIPTION	Qté/U n° Off/U	Observations Remarks
C15	P 33892	Maillon jonction triple P 15.87 *Joining link pitch 15,87*	1	
C16	V 85877	Vis HM 12 x 70/70 - 6/8 ZN *Screw HM 12 x 70/70 - 6/8 ZN*	1	
C17	Z 41737	Ecrou HU - M 12 - 6/8 ZN *Nut HU - M 12 - 6/8 ZN*	2	
C18	N 57420	Barre protection PE *PHED protection bar*	1	
C19	N 19493	Vis collet car. M 10 x 120 ZN *Screw M 10 x 120 ZN*	4	
C20	M 19676	Rondelle éventail 10 AZ ZN *Lockwasher 10 AZ ZN*	4	
C21	L 89526	Ecrou HU - M 10 - 6/8 ZN *Nut HU - M 10 - 6/8 ZN*	4	
C22	G 95686	Renvoi d'angle L 25 A (L 72) *Gear box L 25 A*	1	
C23	X 83073	Moyeu démontable *Dismontable nave*	1	
C24	B 87815	Vis HC - M 10 x 16 - TET - 6/8 ZN *Screw HC - M 10 x 16 - TET - 6/8 ZN*	1	
C25	M 16227	Vis HC - M 10 x 16 - bc - 10/9 ZN *Screw HC - M 10 x 16 - bc - 10/9 ZN*	1	
C26	B 84986	Pignon 13 dents - P 15,87 - AL 25 *Pinion 13 teeth - Pitch 15,87 - AL 25*	1	
C27	P 49394	Goupille élastique 8/45 *Elastic split pin*	1	
C29	V 83209	Disque démontable 29 dents 12,7 - Ø PE 75 *Dismontable plate 29 teeth*	1	) suivant Ø PE) dépend of the PE
C30	N 83226	Disque démontable 31 dents 12,7 - Ø PE 70 *Dismontable plate 31 teeth*	1	)

	ENROULEUR St 1 - REEL MACHINE St 1 TRANCANNAGE / HOSEGUIDE		25/3/92	PLANCHE C 3/5
Repére Item n°	Référence Part n°	DESIGNATION DESCRIPTION	Qté/U n° Off/U	Observations Remarks
C31	B 83192	Disque démontable 35 dents 12,87 - Ø PE 63 *Dismontable plate 35 teeth*	1	) suivant Ø PE) dépend of the PE
C32	B 94761	Vis HM 8 x 20 - 6/8 ZN *Screw HM 8 x 20 - 6/8 ZN*	2	
C33	S 91993	Rondelle éventail 8 AZ ZN *Lockwasher 8 AZ ZN*	2	
C34	Z 91976	Rondelle plate 8 ZU ZN *Washer 8 ZU ZN*	2	
C35	P 47830	Ressort palpeur régulation *Regulating sensor spring*	1	
C36	Q 30696	Vis HM 12 x 50 x 50 - 6/8 ZN *Screw HM 12 x 50 x 50 - 6/8 ZN*	1	
C37	Z 41537	Ecrou HU - M 12 - 6/8 ZN *Nut HU - M 12 - 6/8 ZN*	2	
C38	P 71037	Embout ailette tube Ø 32 *Blade ferrule Ø 32*	2	
C39	F 70799	Embout ailette tube Ø 48,3 *Blade ferrule Ø 48,3*	2	
C40	W 32633	Vis HM 12 x 35 - 6/8 ZN *Screw HM 12 x 35 - 6/8 ZN*	4	
C41	Z 41537	Ecrou HU - M 12 - 6/8 ZN *Nut HU - M 12 - 6/8 ZN*	5	
C42	V 70421	Rondelle plate 12 ZU ZN *Washer 12 ZU ZN*	4	
C43	D 59320	Rondelle éventail 12 AZ ZN *Lockwasher 12 AZ ZN*	4	
C45	H 38854	Goupille V 4 x 50 *Split pin V 4 x 50*	1	
C46	X 60510	Chaîne à maille n° 17 *Chain*	0,8 m	

	ENROULEUR St 1 - REEL MACHINE St 1 TRANCANNAGE / HOSEGUIDE	25/3/92	PLANCHE C 4/5

Repére Item n°	Référence Part n°	DESIGNATION DESCRIPTION	Qté/U n° Off/U	Observations Remarks
C47	S 21567	Esse en fer nickelé Ø 5 *"Esse"*	1	
C48	K 98219	Ecrou nylstop M 20 - MT 10/220 *Locknut M 20 - MT 10/220*	1	
C49	H 21535	Palpeur fin d'enroulement *Sensor stop bar*	1	
C50	P 66667	Vis HM 12 x 120 - 6/8 ZN *Screw HM 12 x 120 - 6/8 ZN*	1	
C51	Y 17846	Fourchette de trancanage *Hoseguide frame*	1	
C52	F 85979	Galet fourchette trancanage S 1 *Hoseguide frame roller*	1	
C53	J 39177	Ecrou nylstop M 12 - MP 10/112 *Locknut M 12 - MP 10/112*	1	
C54	L 17812	Palpeur régulation S 1 AT "92" *Regulator sensor*	2	
C56	N 56500	Galet trancanage *Hoseguide roller*	1	
C57	Z 23574	Rondelle arbre lisse Ø 20 *Washer Ø 20*	1	
C58	Z 91976	Rondelle plate 8 ZU ZN *Washer 8 ZU ZN*	2	
C60	F 91959	Rondelle plate 6 ZU ZN *Washer 6 ZU ZN*	2	
C61	Q 58457	Patte arrêt palpeur *Stop sensor bar*	1	
C62	R 31801	Vis HM 6 x 20 - 6/8 ZN *Screw HM 6 x 20 - 6/8 ZN*	2	
C63	V 41809	Ecrou HU - M 6 - 6/8 ZN *Nut HU - M 6 - 6/8 ZN*	2	

	ENROULEUR St 1 - REEL MACHINE St 1 TRANCANNAGE / HOSEGUIDE		25/3/92	PLANCHE C 5/5
Repére Item n°	Référence Part n°	DESIGNATION DESCRIPTION	Qté/U n° Off/U	Observations Remarks
C64	H 67834	Rondelle éventail 6 AZ ZN *Locwasher 6 AZ ZN*	2	
C65	P 36951	Frette PE Ø 70 *Hoseband Ø 70*	1	
C65	E 76594	Frette PE Ø 63 *Hoseband Ø 63*	1	suivant Ø PE dépend of the PE
C65	N 74877	Frette PE Ø 75 *Hoseband Ø 75*	1	
C66	P 81594	Embout PE Ø 70 AT *Coupler hose Ø 70 AT*	1	
C66	W 81577	Embout PE Ø 63 AT *Coupler hose Ø 63 AT*	12:00 AM	suivant Ø PE dépend of the PE
C66	P 20598	Embout PE Ø 75 AT *Coupler hose Ø 75 AT*	1	

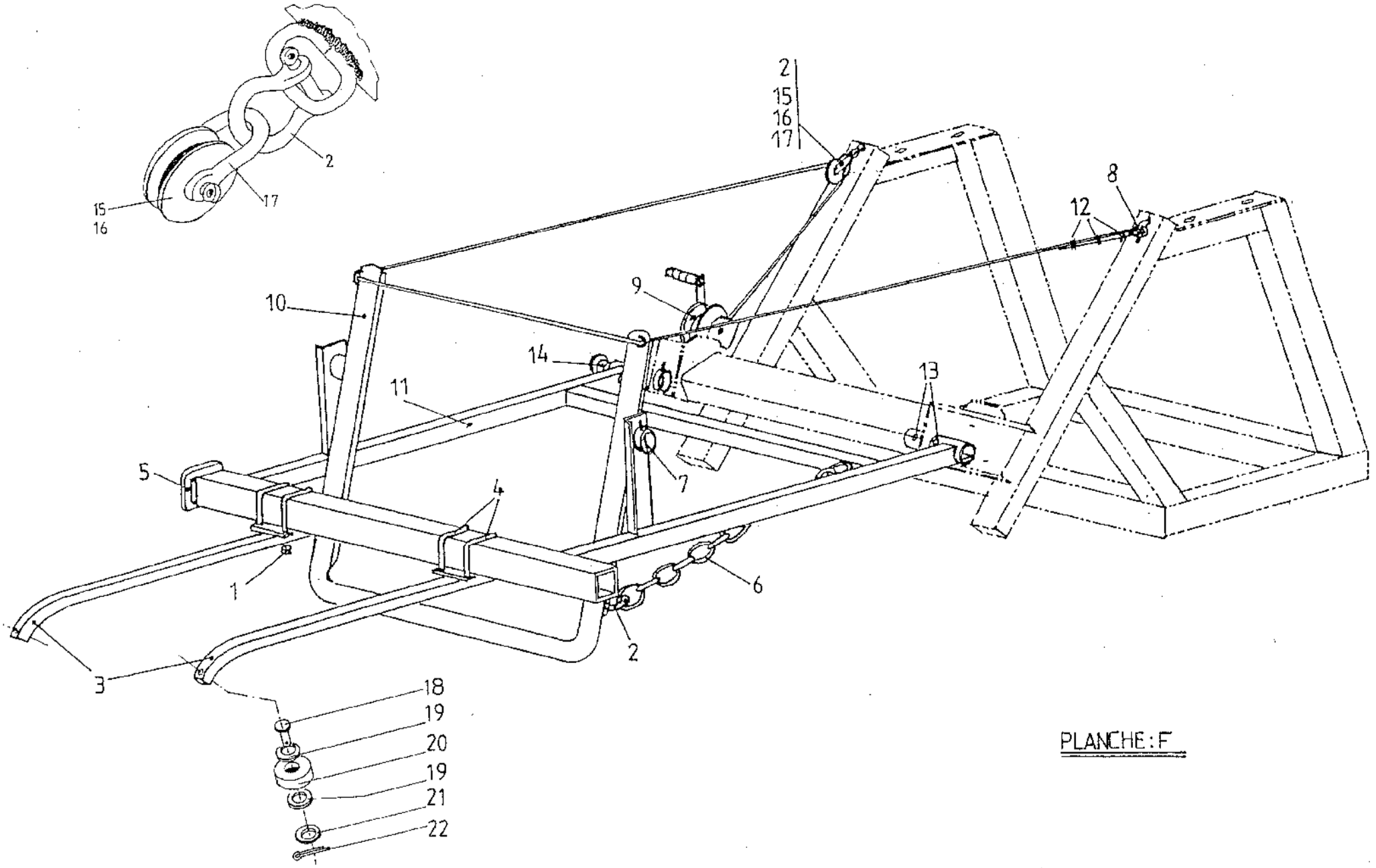

PLANCHE : F

ENROULEUR St 1 - REEL MACHINE St 1

RELEVAGE AUTOMATIQUE / AUTOMATIC LIFT

25/3/92

PLANCHE F 1/2

Repére Item n°	Référence Part n°	DESIGNATION DESCRIPTION	Qté/U n° Off/U	Observations Remarks
F1	K 48102	Ecrou nylstop M 14 MP10/114 ZN *Locknut M 14 MP 10/114 ZN*	8	
F2	Q 48406	Manille lyre Ø 12 *Shackle Ø 12*	3	
F3	G 99412	Flèche relevage automatique *Automatic pick up arrow*	2	
F4	A 99429	Etrier de flèche *Bar of the arrow*	4	
F5	D 13205	Bouchon tube square 80 x 5 *Plug square 80 x 5*	2	
F6	G 70064	Chaîne à mailles n° 23 *Chain n° 23*	1 m	
F7	E 14678	Goupille élastique 8x70 ZN *Elastic pin 8x70 ZN*	2	
F8	Y 69228	Cosse coeur Ø 6 *Timble Ø 6*	1	
F9	K 94125	Treuil 540 kg 6 AFL *Manuel winch*	1	
F10	W 99701	Palpeur *Sensor bar*	1	
F11	B 99361	Cadre relevage *Pick up*	1	
F12	X 67732	Serre-câbles à étrier Ø 6 ZN *Winding rope clamps*	3	
F13	E 14678	Goupille élastique 8x70 ZN *Elastic split pin*	2	
F14	W 71020	Embout ailette tube Ø 60 *Blade ferrule Ø60*	2	
F15	M 11741	Poulie relevage nue *Pulley*	1	

ENROULEUR St 1 - REEL MACHINE St 1

RELEVAGE AUTOMATIQUE / AUTOMATIC LIFT

25/3/92

PLANCHE F 2/2

Repère Item n°	Référence Part n°	DESIGNATION DESCRIPTION	Qté/U n° Off/U	Observations Remarks
F16	F 11758	Entretoise *Spacer*	1	
F17	N 26738	Manille droite calibre 12 galvanisée *Shackle*	1	
F18	T 39692	Axe de galet *Roller axle*	2	
F19	V 37715	Rondelle plate 10 LLN ZN *Washer 10 LLN ZN*	4	
F20	A 39675	Galet de fleche *Arrow roller*	2	
F21	K 14729	Rondelle plate 10 ZU ZN *Washer 10 ZU ZN*	2	
F22	Q 70877	Goupille V 3x26 ZN *V pin 3x26 ZN*	2	

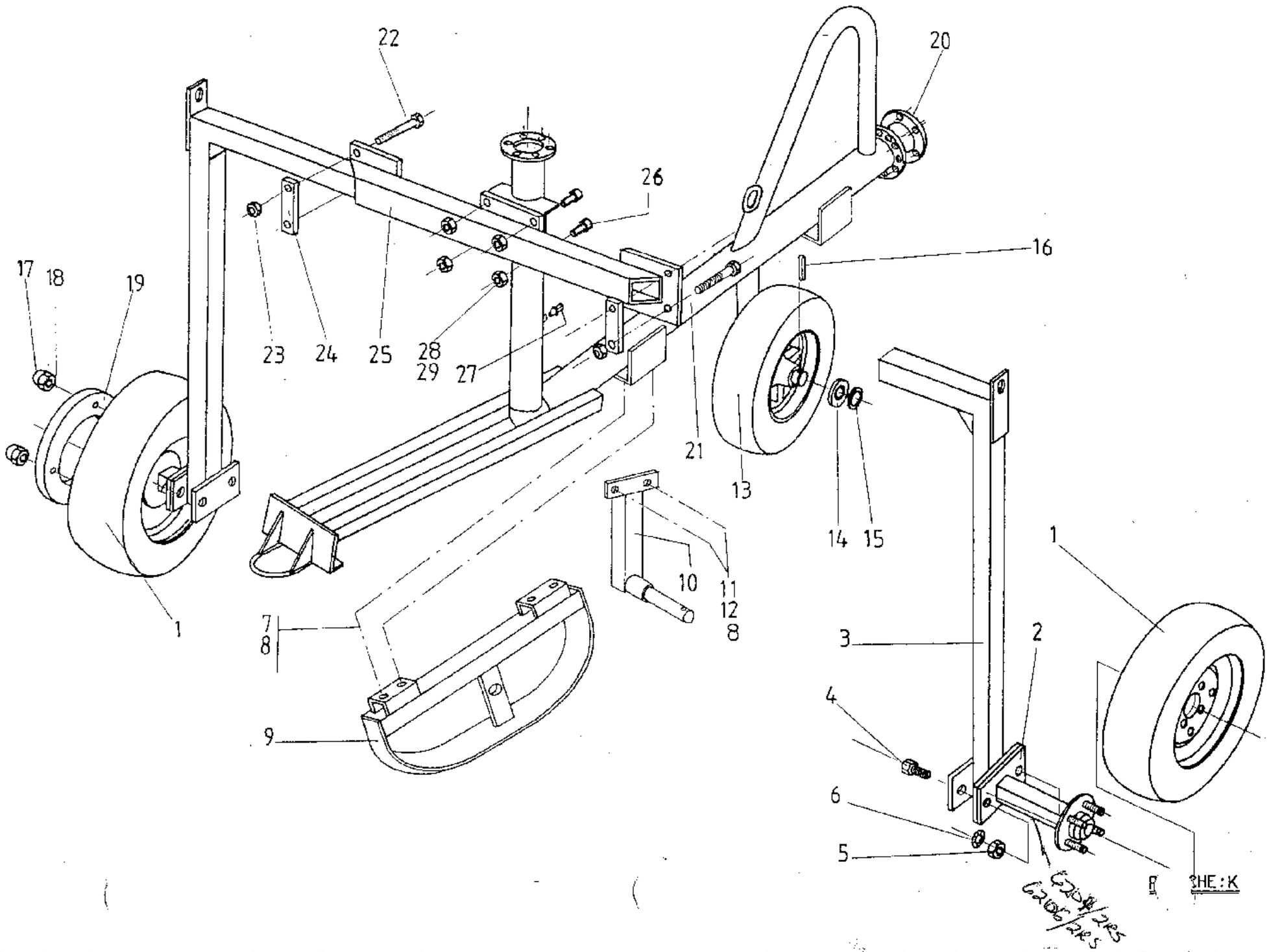
22
20
26
16
17
18
19
23
24
25
28
29
27
21
13
14
15
1
10
11
12
8
7
8
9
1
3
2
4
6
5
6204/2RS
6206/2RS
R
SHE:K

	ENROULEUR St 1 - REEL MACHINE St 1 TRAINEAU SIMPLE / SIMPLE TROLLEY		25/3/92	PLANCHE K 1/2
Repère Item n°	Référence Part n°	DESIGNATION DESCRIPTION	Qté/U n° Off/U	Observations Remarks
K1	J 25308	Roue T 115/70 D 14 *Wheel T 115/70 D 14*	2	
K2	J 84671	Demi-essieu 404 SF *Half axe*	2	
K3	X 22215	Jambe de traineau *Trolley leg*	2	
K4	W 32633	Vis HM 12 x 35 6/8 ZN *Screw HM 12 x 35 6/8 ZN*	4	
K5	Z 41537	Ecrou HU M 12 6/8 ZN *Nut HU M 12 6/8 ZN*	4	
K6	D 59320	Rondelle éventail 12 AZ ZN *Lockwasher12 AZ ZN*	4	
K7	Q 17724	Vis HM 10 x 25 6/8 ZN *Screw HM 10 x 25 6/8 ZN*	10	
K8	M 19676	Rondelle éventail 10 AZ ZN *Lockwasher 10 AZ ZN*	10	
K9	E 86576	Patin avant *Front skid*	1	
K10	J 86695	Support roue avant *Wheel support*	1	
K11	L 66480	Vis HM 10 x 30 6/8 ZN *Screw HM 10 x 30 6/8 ZN*	2	
K12	R 97489	Rondelle plate 10 LN ZN *Washer 10 LN ZN*	2	
K13	Q 22623	Roue 400 x 8 roulement billes *Wheel 400 x 8 ball bearing*	1	
K13A	AB1287	BEARING 6205/2RS	2	
K14	J 22640	Joint AX roulement billes *Gasket AX wheel bearings*	2	
K15	K 58728	Rondelle plate 24 LN ZN *Washer 24 LN ZN*	2	

25/3/92

ENROULEUR St 1 - REEL MACHINE St 1

TRAINEAU SIMPLE / SIMPLE TROLLEY

PLANCHE K 2/2

Repére Item n°	Référence Part n°	DESIGNATION DESCRIPTION	Qté/U n° Off/U	Observations Remarks
K16	T 14576	Goupille élastique 5 x 40 *Elastic pin 5 x 40*	1	
K17	H 66684	Vis HM 14 x 60 6/8 ZN *Screw HM 14 x 60 6/8 ZN*	4	
K18	K 48102	Ecrou nylstop M 14 MP10/114 ZN *Locknut M 14 MP10/114 ZN*	4	
K19	X 25274	Contrepoids jante 14" *Counter weigt rin 14"*	4	
K20	E 93384	Joint 150 x 65 x 3 *Gasket 150 x 65 x3*	2	
K21	W24629	Ossature traineau *Feed pipe*	1	
K22	D 64355	Vis HM 14 x 120 6/8 ZN *Screw HM 14 x 120 6/8 ZN*	4	
K23	B 41401	Ecrou HU M 14 6/8 ZN *Nut HU M 14 6/8 ZN*	4	
K24	A 11707	Bride réglage voie traineau *Adjust fange*	2	
K25	C 22266	Coulisse traineau *Cross beam and anchoring*	1	
K26	P 34605	Vis HM 14 x 30 6/8 ZN *Screw HM 14 x 30 6/8 ZN*	4	
K27	F 36437	Bouchon M 1/4" *Plug M 1/4"*	1	
K28	M 14593	Rondelle éventail 14 AZ ZN *Lockwasher 14 AZ ZN*	4	
K29	B 41401	Ecrou HU M 14 6/8 ZN *Nut HU M 14 6/8 ZN*	4	

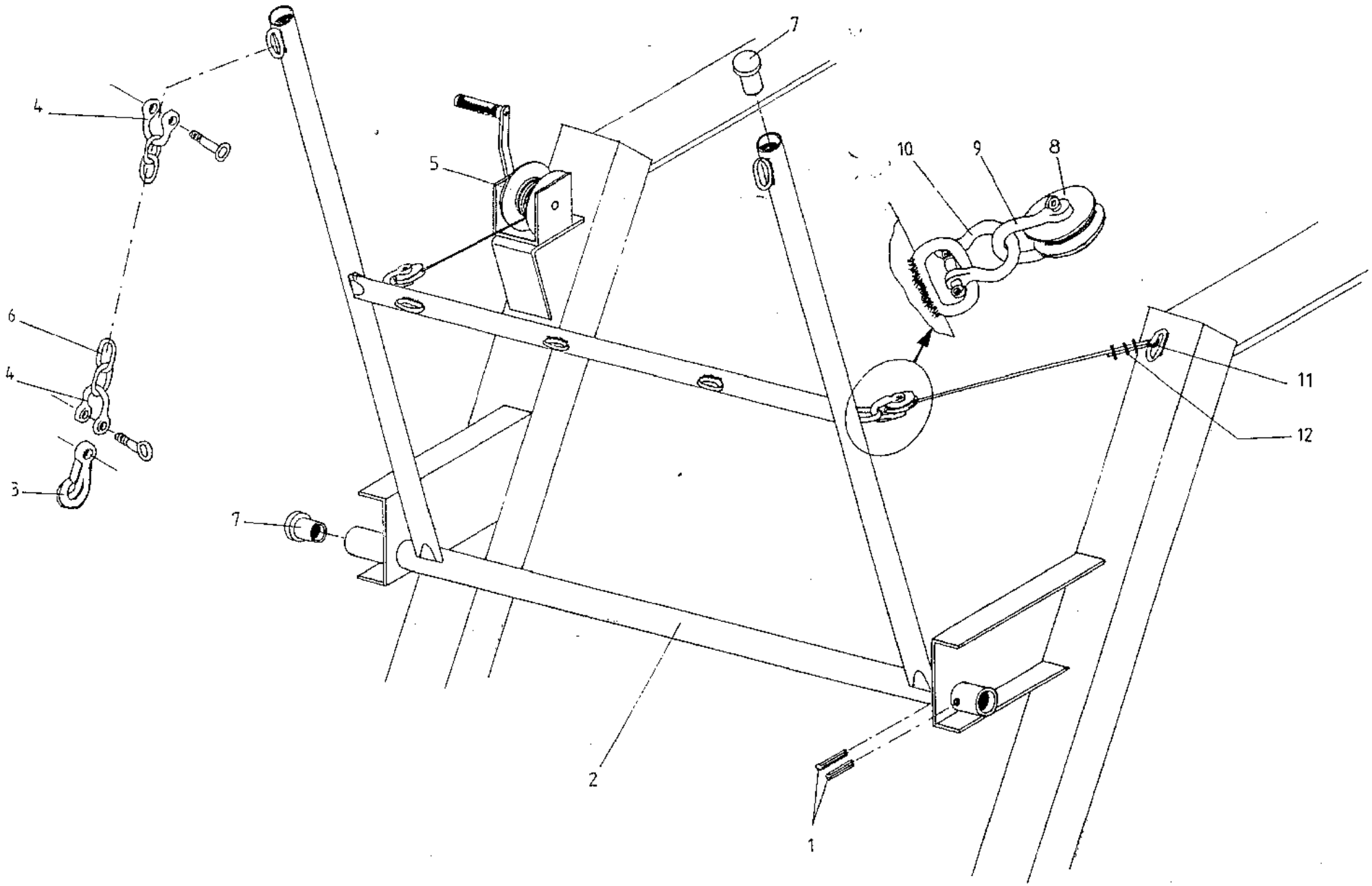

PLANCHE: L

	ENROULEUR St 1 - REEL MACHINE St 1 RELEVAGE MALUEL / MANUAL LIFT	25/3/92	PLANCHE L 1/1
Repére Item n°	Référence Part n°	DESIGNATION DESCRIPTION	Qté/U n° Off/U	Observations Remarks
L1	Q 30949	Goupille élastique 8 x 63 *Elastic split pin 8 x 63*	2	
L2	R 17863	Cadre de relevage *Pick up*	1	
L3	B 52625	Crochet à oeil 1000 kg *Eye book*	3	
L4	J 48423	Manille lyre Ø 10 *Shackle Ø 10*	6	
L5	K 94125	Treuil manuel 540 kg *Manual winch*	1	
L6	X 24561	Chaîne maille n°30 *Chain n°30*	3	
L7	W 71020	Embout ailette tube Ø 60 *Blade ferrule Ø 60*	4	
L8	M 11741	Poulie relevage nue *Pulley*	2	
L9	N 26738	Manille droite calibre 12 *Shackle*	2	
L10	Q 48406	Manille lyre de 12 *Shackle Ø 12*	2	
L11	Y 69228	Cosse coeur de 6 *Thimble*	1	
L12	X 67732	Serre câble à étrier Ø 6 *Winding rope clamp with strap Ø 6*	3	

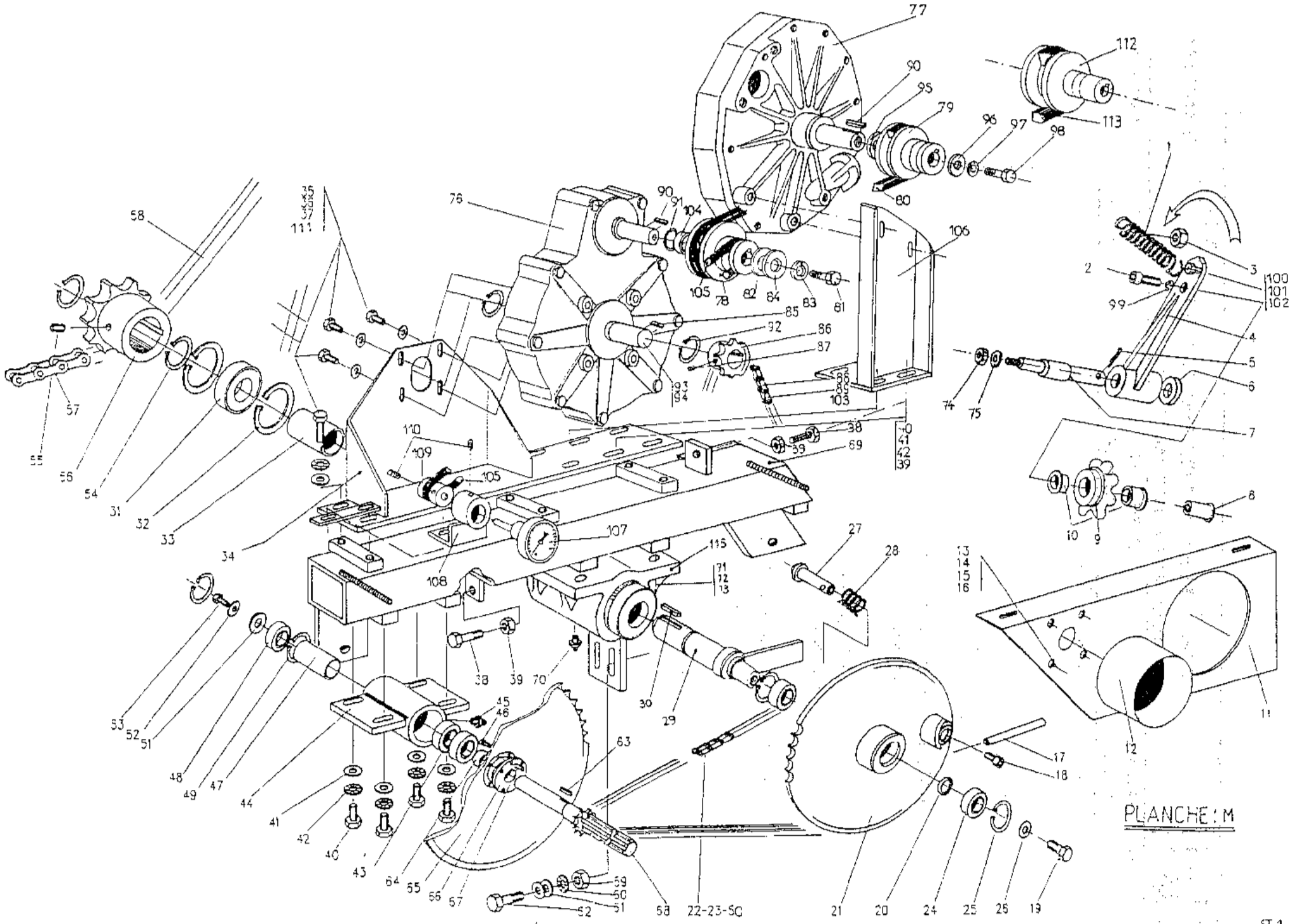
PLANCHE : M
ST 1

	ENROULEUR St 1 - REEL MACHINE St 1 POUTRE TURBINE SIMPLE / SIMPLE TURBINE FRAME	25/3/92	PLANCHE M 1/8
Repére Item n°	Référence Part n°	DESIGNATION DESCRIPTION	Qté/U n° Off/U	Observations Remarks
M1	G 27583	Ressort tendeur chaine *Chain tensconer spring*	1	
M2	W 34588	Vis HM 12 x 25 6/8 ZN *Screw HM 12 x 25 6/8 ZN*	1	
M3	J 39177	Ecrou nylstop M12 MP/112 ZN *Locknut M12 MP/112 ZN*	1	
M4	H 93410	Bras tendeur de chaine *Chain tightener arm*	1	
M5	E 88186	Goupille fendue Ø4 x 40 *Split pin Ø4 x 40*	1	
M6	N 14916	Rondelle plate 24 MN ZN *Washer 24 MN ZN*	1	
M7	L 17030	Axe tendeur de chaîne *Chain tensioner axle*	2	
M8	B 93427	Axe pignon tendeur chaine *Chain tensioner axle pinion*	1	
M9	Z 85122	Pignon 6 Dents 41,4 Al 30 *Pinion 6 Teeths 41,4 Al 30*	1	
M10	N 58455	Bagues auto lub à collet 25 x30 x20 *Ring 25 /30 x 20*	2	
M11	S 99905	Carter inf. prise de force St 1 Irri *Cardan inferior guard St 1 Irri*	1	
M12	Q 87460	Carter plastique prise de force *Cardan plastic guard*	1	
M13	R86771	Vis HM 6x16 6/8 ZN *Screw HM 6x16 6/8 ZN*	4	
M14	F 91959	Rondelle plate 6 ZU ZN *Washer 6 ZU ZN*	4	
M15	H 67834	Rondelle éventail 6 AZ ZN *Lockwacher 6 AZ ZN*	4	

25/3/92

ENROULEUR St 1 - REEL MACHINE St 1

POUTRE TURBINE SIMPLE / SIMPLE TURBINE FRAME

PLANCHE M 2/8

Repére Item n°	Référence Part n°	DESIGNATION DESCRIPTION	Qté/U n° Off/U	Observations Remarks
M16	V 41809	Ecrou HU M6 6/8 ZN *Nut HU M6 6/8 ZN*	4	
M17	Y 90756	Poignée de crabotage *Clutch handful*	1	
M18	H 89431	Vis CHC M6 x10 6/8 ZN *Screw CHC M6 x 10 6/8 ZN*	1	
M19	B 94761	Vis HM 8 x 20 6/8 ZN *Screw HM 8 x 20 6/8 ZN*	1	
M20	C 69370	Entretoise disque crabotage lg 3,7 *Cluth disk spacer lg 3,7*	1	
M21	M 80879	Disque crabotage 76 Dents 12,7 *Clutch disk 76 Teeths 12,7*	1	
M22	K 99829	Maillon coudé simple 12,7 *Simple link 12,7*	1	
M23	Y 64214	Chaine 12,7 99 Maillons *Chain 12,7 99 Links*	1	
M24	W 16809	Roulement 6205 RS *Ball bearing 6205 RS*	2	
M25	L 51231	Circlips intérieur Ø52 ZN *External circlips Ø52 ZN*	4	
M26	F 39972	Rondelle plate 8 LN ZN *Washer 8 LN ZN*	1	
M27	H 27860	Doigt de crabotage *Clutch finger*	1	
M28	L 90722	Ressort compression D 23 L 38 F 2 *Compression spring D 23 L 38 F 2*	1	
M29	S 17013	Axe de sortie S 1 TTS *Axle shoft S 1 TTS*	1	
M30	D 25717	Clavette // 12x8x45 *Cotter // 12x8x45*	1	

	ENROULEUR St 1 - REEL MACHINE St 1 POUTRE TURBINE SIMPLE / SIMPLE TURBINE FRAME	25/3/92	PLANCHE M 3/8

Repére Item n°	Référence Part n°	DESIGNATION DESCRIPTION	Qté/U n° Off/U	Observations Remarks
M31	J 16775	Roulement à billes 6208 RS *Ball bearing 6208 RS*	1	
M32	N 51486	Circlips intérieur Ø80 *Internal circlips Ø80*	2	
M33	Y 81372	Entretoise moyeu de sortie *Exit spacer*	1	
M34	L 98358	Support réducteur *Reducing support*	1	
M35	X 17707	Vis HM 10 x 20 6/8 ZN *Screw HM 10 x 20 6/8 ZN*	8	
M36	M 21654	Rondelle grower 10 W ZN *Grover Washer 10 W ZN*	12	
M37	K 14729	Rondelles plates 10 ZU ZN *Washer 10 ZU ZN*	12	
M38	M 21838	Vis HM 10 x 45 6/8 ZN *Screw 10 x 45 6/8 ZN*	2	
M39	L 89526	Ecrou HU M 10 6/8 ZN *Nut HU M 10 6/8 ZN*	2	
M40	L 66480	Vis HM 10 x 30 6/8 ZN *Screw HM 10 x 30 6/8 ZN*	4	
M41	R 97489	Rondelles 10 LN ZN *Washer 10 LNZN*	4	
M42	M 21654	Rondelles grower 10 W ZN *Grover washer 10 W ZN*	4	
M43	ABI 287 ~~W 16809~~	Roulement 6205 RS ABI 287 *Bearing 6205 RS*	1	
M44	Y 92320	Moyeu prise de force alu *Power take off*	1	
M45	M 28025	Graisseur 8 x 125 ZN *Oiler 8 x 125 ZN*	1	

	ENROULEUR St 1 - REEL MACHINE St 1 POUTRE TURBINE SIMPLE / SIMPLE TURBINE FRAME		25/3/92	PLANCHE M 4/8
Repére Item n°	Référence Part n°	DESIGNATION DESCRIPTION	Qté/U n° Off/U	Observations Remarks
M46	S 95006	Vis CHC M6x16 inox *Screw CHC M6x16 inox*	4	
M47	Z 80913	Entretoise Lg 87,5 *Spacer Lg 87,5*	1	
M48	W 16809	Roulement 6205 RS *Bearing 6205 RS*	2	
M49	L 51231	Circlips intérieurs Ø52 *Internal circlips Ø52*	4	
M50	W 63108	Maillon jonction simple 12,7 *Simple junction link 12,7*	1	
M51	V 70421	Rondelle élastique 36 x 12,5 x 2 *Spring washer 36 x 12,5 x 2*	1	
M52	D 16195	Rondelle plate 12 ZU ZN *Washer 12 ZU ZN*	1	
M53	B 90851	Vis HM 12 x 20 6/8 ZN *Screw 12 x 20 6/8 ZN*	1	
M54	W 29942	Circlips extérieur Ø40 *External circlips Ø40*	2	
M55	L 69217	Vis CHC 12 x 16 10/9 ZN *Screw CHC 12 x 16 10/9 ZN*	2	
M56	M 49990	Pignon 8 Dents 41,4 Al 40 *Pinion 8 Teeths 41,4 Al 40*	1	
M57	W 23065 ~~W 23065~~	Chaine 41,4 - 91 Maillons *Chain 41,4 - 91 Links*	1	
M58	G 59645	Maillon simple 41,4 *Joining link 41,4*	1	
M59	Z 41537	Ecrou HU M12 6/8 ZN *Nut HU M12 6/8 ZN*	2	
M60	D 59320	Rondelle éventail 12 AZ ZN *Lockwasher 12 AZ ZN*	2	

25/3/92

ENROULEUR St 1 - REEL MACHINE St 1

POUTRE TURBINE SIMPLE / SIMPLE TURBINE FRAME

PLANCHE M 5/8

Repére Item n°	Référence Part n°	DESIGNATION DESCRIPTION	Qté/U n° Off/U	Observations Remarks
M61	V 70421	Rondelle plate 12 ZU ZN *Washer 12 ZU ZN*	4	
M62	W 32633	Vis HM 12 x 35 6/8 ZN *Screw HM 12x35 6/8 ZN*	2	
M63	H 32874	Clavette // 8x7x22 *Cotter // 8x7x22*	1	
M64	V 80794	Entretoise lg 12 mm *Spacer lg 12 mm*	1	
M65	C 14837	Disque 76 Dents - 12,7 *Disk 76 Teeths 12,7*	1	
M66	K 89686	Roue libre Ledin M 20 D *Free wheel Ledin M 20 D*	1	
M67	R 48223	Goupille élastique 8 x 15 *Elastic pin 8x15*	1	
M68	A 29509	Axe Prise de force S 1 TTS *Power take off shaft S 1 TTS*	1	
M69	M 98290	Poutre motrice nue *Driving frame*	1	
M70	M 28025	Graisseur 8 x 125 *Oiler 8x125*	1	
M71	M 21654	Rondelle grower W 10 ZN *Grower washer W 10 ZN*	4	
M72	L 66480	Vis HM 10x30 6/8 ZN *Screw HM 10x30 6/8 ZN*	4	
M73	K 14729	Rondelle plate 10 ZU ZN *Washer 10 ZU ZN*	4	
M74	K 48102	Ecrou nylstop M 14 MP 10/114 ZN *Locknut M 14 MP 10/114 ZN*	1	
M75	L 40559	Rondelle plate 14 MN ZN *Washer 14 MN ZN*	1	

	ENROULEUR St 1 - REEL MACHINE St 1 POUTRE TURBINE SIMPLE / SIMPLE TURBINE FRAME	25/3/92	PLANCHE M 6/8
Repére Item n°	Référence Part n°	DESIGNATION DESCRIPTION	Qté/U n° Off/U	Observations Remarks
M76	F 96674	Réducteur pendulaire R 1/8 *Reducing 1/8*	1	
M77	Z 98324	Turbine simple *Turbine*	1	
M78	V 26721	Poulie Ø112 Al15 *Pulley Ø112 Al 15*	1	
M79	T 29526	Poulie Ø50 Al 15 *Pulley Ø50 Al 15*	1	
M80	F 29560	F 514 Sc 900 - 913 Courroie XPZ LP 915 crantée *Belt XPZ LP 915 crantée* 925-937	1	
M81	R 31801	Vis HM 6x20 6/8 ZN *Screw HM 6x20 6/8 ZN*	1	
M82	S 19627	Rondelle plate 16 ZU ZN *Washer 16 ZU ZN*	3	
M83	Y 98392	Rondelle Grower 6 W *Grower washer 6 W*	2	
M84	R 60275	Rondelle plate 8 MN ZN *Washer 8 MN ZN*	2	
M85	P 27705	Clavette // 5 x 5 x 30 *Pawl // 5 x 5 x 30*	1	
M86	S 89923	Pignon 12 Dents 12,7 Al 20 *Pinion 12 Teeths 12,7 Al 20*	1	
M87	V 37048	Vis CHC 6 x 16 bc *Screw CHC 6 x 16 bc*	2	
M88	Y 64214	Chaine 12,7 7 N - 91 maillons *Chain 12,7 7N 91 Links*	1,27 m	
M89	W 63108	Attache rapide 12,7 7 N *Junction link 12,7 7N*	1	
M90	G 49548	Clavette // 5x5x20 *Pawl // 5x5x20*	2	

25/3/92

ENROULEUR St 1 - REEL MACHINE St 1

POUTRE TURBINE SIMPLE / SIMPLE TURBINE FRAME

PLANCHE M 7/8

Repère Item n°	Référence Part n°	DESIGNATION DESCRIPTION	Qté/U n° Off/U	Observations Remarks
M91	R 11998	Rondelle ZN ADX D 30 - 17 - 0,8 *Washer ZN ADX D 30 - 17 - 0,8*	3	
M92	W 70100	Circlips extérieur Ø 25 *Internal circlips Ø 25*	2	
M93	P 97303	Axe pour réducteur GP 2 *GP2 axle*	1	
M94	A 27807	Clavette // 8 x 7 x 50 ZN *Pawl // 8 x 7 x 50 ZN*	1	
M95	S 19727	Rondelle plate 16 ZU ZN *Washer 16 ZU ZN*	1	
M96	R 60275	Rondelle plate 8 MN ZN *Washer 8 MN ZN*	1	
M97	Y 98392	Rondelle Grower 6 W ZN *Grower washer 6 W ZN*	1	
M98	R 31801	Vis HM 6x20 6/8 ZN *Screw HM 6x20 6/8 ZN*	1	
M99	B 12168	Rondelle Grower 12 W ZN *Grower washer 12 W ZN*	1	
M100	B 72566	Vis HM 8x30 6/8 ZN *Screw HM 8x30 6/8 ZN*	1	
M101	W 41741	Ecrou HU M 8 6/8 ZN *Nut HU M 8 6/8 ZN*	1	
M102	S 39806	Ecrou nylstop M 8 MP10/108 ZN *Locknut M 8 MP10/108 ZN*	1	
M103	K 99829	Maillon coudé 12,7 7 N *Bent link 12,7 7N*	1	
M104	S 25224	Poulie motRICE *Driving pulley*	1	
M105	W 30563	Courroie tachy. Ø 4 Lg 575 *Tachymeter belt Ø4 Lg 575*	1	

ENROULEUR St 1 - REEL MACHINE St 1

POUTRE TURBINE SIMPLE / SIMPLE TURBINE FRAME

PLANCHE M 8/8

Repére Item n°	Référence Part n°	DESIGNATION DESCRIPTION	Qté/U n° Off/U	Observations Remarks
M106	S 98341	Support turbine *Turbine support*	1	
M107	X 26976	Tachymètre *Tachymeter*	1	
M108	D 30478	Support tachymètre *Tachymeter support*	1	
M109	Z 98715	Poulie réceptrice tachymètre *Tachymeter receiver pulley*	1	
M110	Y 24608	Vis HC 6 x 10 bc ZN *Screw HC 6 x 10 bc ZN*	2	
M111	Q 17724	Vis HM 10x25 6/8 ZN *Screw HM 10x25 6/8 ZN*	1	
M112	F98698	Poulie Ø60 Al 15 *Pulley Ø60 Al 15*	1	
M113	S29594	Courroie XPZ LP 1015 *BELT XPZ LP 1015*	1	
M114	C 30546	Plat support tachymètre *Tachymeter support*	1	
M115	F 16979	Moyeude sortie fonte *Castiron exit nave*	1	

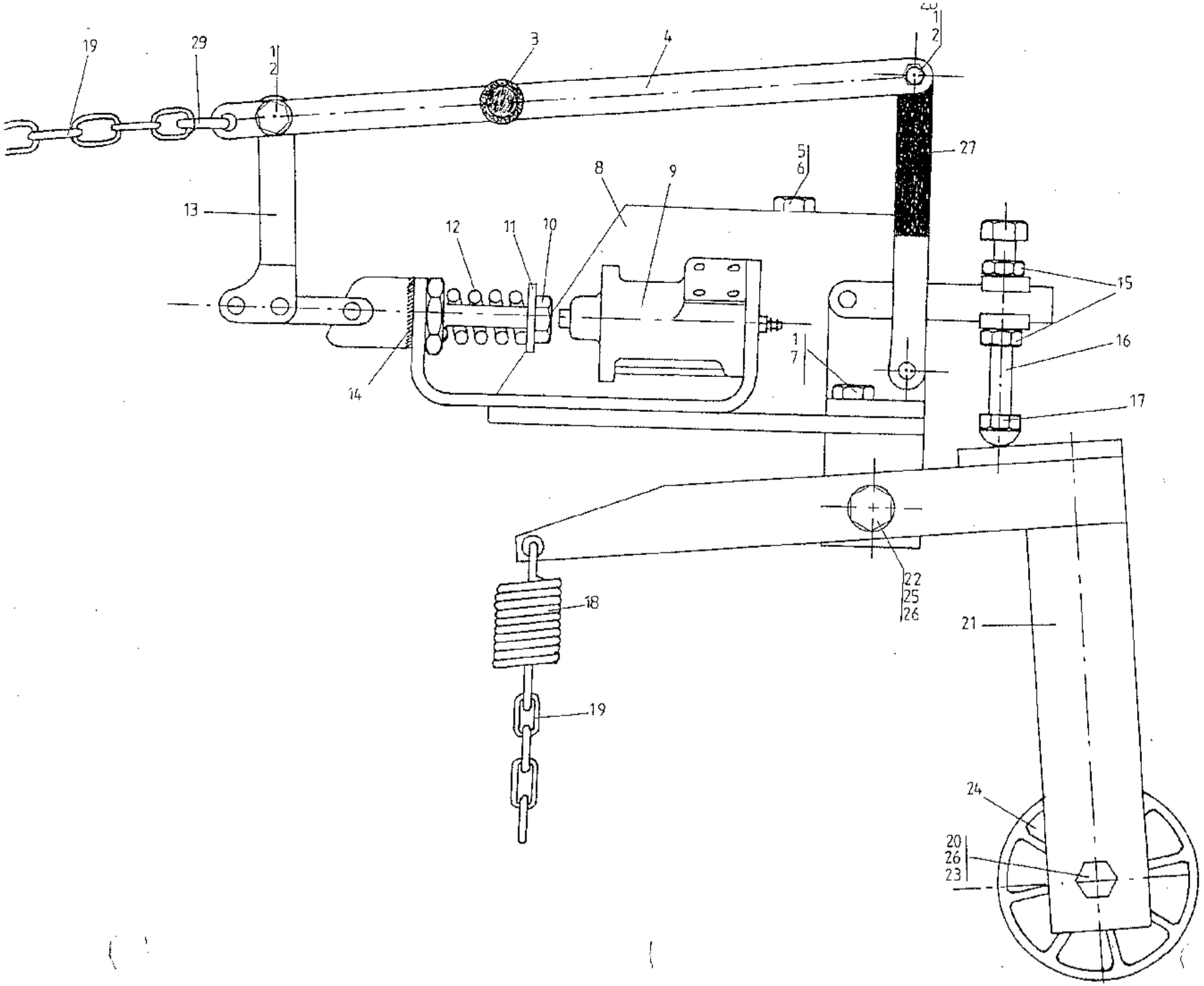

PLANCHE:N

ST 1

25/3/92

ENROULEUR St 1 - REEL MACHINE St 1

DECLENCHEUR TURBINE SIMPLE / TURBINE SIMPLE CLICK

PLANCHE N 1/2

Repére Item n°	Référence Part n°	DESIGNATION DESCRIPTION	Qté/U n° Off/U	Observations Remarks
N1	Q 39160	Ecrou nylstop M6 MP10/106 ZN *Locknut M6 MP10/106 ZN*	6	
N2	G 69880	Vis HM 6x25 6/8 ZN *Screw HM 6x25 6/8 ZN*	2	
N3	Z 21550	Poignée *Handle*	1	
N4	H 98562	Déclencheur sécurité *Security*	1	
N5	D 65392	Vis HM 12x40 6/8 ZN *Screw HM 12x40 6/8 ZN*	2	
N6	Z 41537	Ecrou HU M 12 6/8 ZN *Nut HU M 12 6/8 ZN*	2	
N7	R 31801	Vis HM 6x20 6/8 ZN *Screw HM 6x20 6/8 ZN*	4	
N8	B 30614	Support distributeur *Distributor support*	1	
N9	R 87070	Distributeur équipé *Equiped distributor*	1	
N10	H 57300	Vis HM 8x40 6/8 ZN *Screw HM 8x40 6/8 ZN*	1	
N11	R 60275	Rondelle plate 8 MN ZN *Washer 8 MN ZN*	1	
N12	X 43973	Ressort bloc fonction *Function bloc spring*	1	
N13	Y 25597	Sauterelle 150/AS Dacromet *Toggle clamp 150/AS Dacromet*	1	
N14	C 29810	Rondelle éventail 18 AZ ZN *Lockwasher 18 AZ ZN*	1	
N15	C 45450	Ecrou HU M 8 6/8 ZN *Nut HU M 8 6/8 ZN*	2	

25/3/92

ENROULEUR St 1 - REEL MACHINE St 1

DECLENCHEUR TURBINE SIMPLE / TURBINE SIMPLE CLICK

PLANCHE N 2/2

Repére Item n°	Référence Part n°	DESIGNATION DESCRIPTION	Qté/U n° Off/U	Observations Remarks
N16	E 85198	Vis HM 8 - 70 - 70 6/8 ZN *Screw HM 8 - 70 - 70 6/8 ZN*	1	
N17	K 40627	Ecrou borgne HM 8 6/8 ZN *Special nut HM 8 6/8 ZN*	1	
N18	T 94156	Ressort motorisation *Spring*	1	
N19	X 60510	Chaine n° 17 *Chain n° 17*	2,7	
N20	S 99514	Entretoise poulie folle *Pulley spacer*	1	
N21	B 98579	Tendeur courroie turbine *Turbine belt tightener*	1	
N22	L 66480	Vis HM 10x30 6/8 ZN *Screw HM 10x30 6/8 ZN*	1	
N23	P 65885	Vis HM 10x40 6/8 ZN *Screw HM 10x40 6/8 ZN*	1	
N24	Z 99497	Poulie folle Ø 60 avec roulement Ø17 *Pulley Ø60 with bearing Ø17*	1	
N25	K 14729	Rondelle plate 10 ZU ZN *Washer 10 ZU ZN*	1	
N26	R 22785	Ecrou nylstop M 10 MP 10/110 ZN *Locknut M 10 MP 10/110 ZN*	2	
N27	N 91368	Sauterelle levier vertical *Toggle clamp*	1	
N28	F 19049	Rondelle 6 LU ZN *Washer 8 LU ZN*	2	
N29	S 21567	"S" Ø 5 *"S" Ø 5*	1	

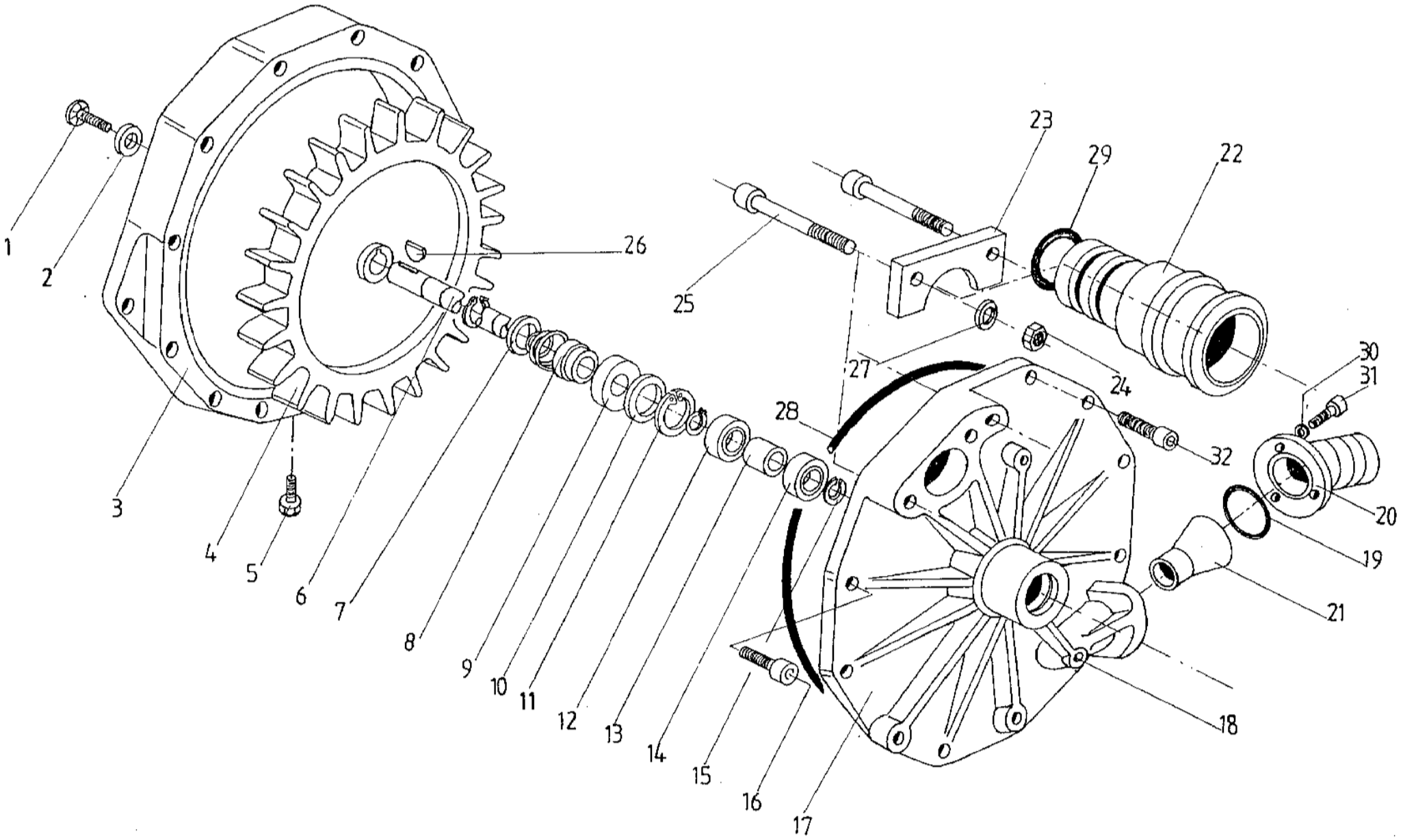

PLANCHE : 0

ST 4

	ENROULEUR St 1 - REEL MACHINE St 1 TURBINE SIMPLE / SIMPLE TURBINE		25/3/92	PLANCHE O 1/3
Repére Item n°	Référence Part n°	DESIGNATION DESCRIPTION	Qté/U n° Off/U	Observations Remarks
O1	X 23457	Vis FHC 90 M 6x15 6/8 ZN *Vis FHC 90 M 6x15 6/8 ZN*	1	
O2	Q 23474	Rondelle appui roue *Wheel shore washer*	1	
O3	Z 23712	Flasque turbine *Turbine cheek*	1	
O4	M 23678	Roue turbine *Turbine wheel*	1	
O5	K 23423	Vis CHC M 10x12 6/8 ZN *Vis CHC M 10x12 6/8 ZN*	1	
O6	A 23644	Axe turbine *Turbine axle*	1	
O7	J 23491	Rondelle compensation *Compensating washer*	1	
O8	~~N 23610~~ V80288	Joint à glace Ø20 *Fixing ring seal Ø20*	1	
O9	~~V 23593~~ B80271	Contre face joint glace 20x45x10 *Fixed ring sealover against*	1	
O10	P 23542	Rondelle appui joint V Ring *V ring turbine washer thrust*	1	
O11	H 23559	Circlips intérieur Ø42 *Internal circlips Ø42*	1	
O12	~~B 23576~~ ABI 068	Roulement à billes Type 6004/2 RS *Ball bearing 6004/2 RS*	1	
O13	T 23661	Entretoise roulement *Bearing spacer*	1	
O14	B 23576	Roulement à billes Type 6004/2 RS *Ball bearing 6004/2 RS*	1	
O15	G 89338	Circlips extérieur Ø20 *External circlips Ø20*	3	

	ENROULEUR St 1 - REEL MACHINE St 1 TURBINE SIMPLE / SIMPLE TURBINE	25/3/92	PLANCHE O 2/3

Repére Item n°	Référence Part n°	DESIGNATION DESCRIPTION	Qté/U n° Off/U	Observations Remarks
O16	W 23525	Vis CHC M 10x30 6/8 ZN *Vis CHC M 10x30 6/8 ZN*	7	
O17	F 23695	Volute turbine *Turbine scroll*	1	
O18	G 23627	Vis CHC M 10 x 60 *Vis CHC M 10 x 60*	1	
O19	M 99072	Joint torique Ø60x5 *"O" ring Ø60x5*	1	
O20	Y 27690	Bride entrée turbine *Onlet flange turbine*	1	
O21	N 99004	Buse turbine Ø 20 *Turbine buse Ø20*	1	
O21	P 24324	Buse turbine Ø 16 *Turbine buse Ø 16*	1	
O22	Y 22216	Sortie turbine *Turbine exit*	1	
O23	H 98953	Butée sortie turbine *Turbine exit thrust*	1	
O24	L 89526	Ecrou HU M 10 6/8 ZN *Nut HU M 10 6/8 ZN*	2	
O25	V 27756	Vis CHC M 10x100 6/8 ZN *Screw CHC M 10x100 6/8 ZN*	2	
O26	D 23440	Clavette disque 3 x 5 Pawl 3 x 5	1	
O27	M 21654	Rondelle Grower 10 W *Grower washer 10 W*	2	
O28	R 23406	Corde torique Ø1.78 Lg 975 *"O" ring Ø1,78 Lg 975*	1	
O29	E 97524	Joint torique Ø50x5 "O" ring Ø50x5	1	

ENROULEUR St 1 - REEL MACHINE St 1

TURBINE SIMPLE / SIMPLE TURBINE

25/3/92

PLANCHE O 3/3

Repére Item n°	Référence Part n°	DESIGNATION DESCRIPTION	Qté/U n° Off/U	Observations Remarks
O30	L 26805	Rondelle Grower 8 W *Grower washer 8 W*	3	
O31	B 99062	Vis HM 8x25 6/8 ZN *Screw HM 8x25 6/8 ZN*	1	
O32	R 71223	Vis CHC M 10x25 6/8 ZN *Screw CHC M 10x25 6/8 ZN*	2	

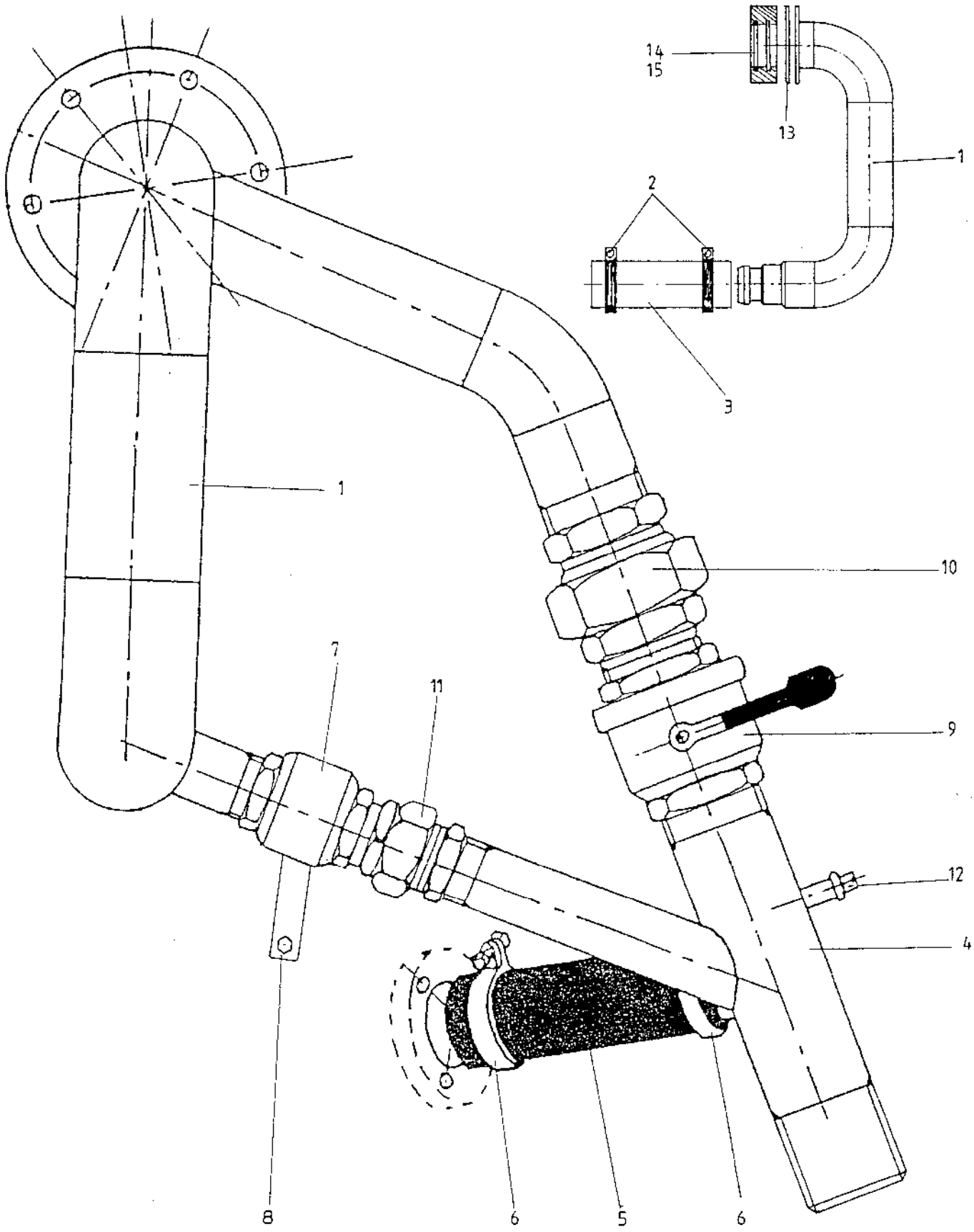

PLANCHE : P

	ENROULEUR St 1 - REEL MACHINE St 1 ALIMENTATION TURBINE SIMPLE / SIMPLE TURBINE FEEDING	25/3/92	PLANCHE P 1/1
Repére Item n°	Référence Part n°	DESIGNATION DESCRIPTION	Qté/U n° Off/U	Observations Remarks
P1	W 27435	Alimentation sortie turbine *Exit turbine feeding*	1	
P2	X 95516	Collier mikalor Ø80x85 *Mikalor collar Ø80x85*	2	
P3	D 95499	Tuyau caoutchouc Ø75x84 *Rubber pipe Ø75x84*	0,15 m	
P4	C 27418	Alimentation turbine *Turbine feeding*	1	
P5	H 24525	Tuyau caoutchouc 50x59 *Rubber pipe Ø50x59*	0,23 m	
P6	Z 37581	Collier mikalor Ø56x59 *Mikalor collar Ø56x59*	2	
P7	M 22505	Vanne Boisseau sphérique F.F. 1"1/4 *Ball valve F F 1"1/4*	1	
P8	A 22471	Poignée commande régulation *Adjustment drive handle*	1	
P9	J 27792	Vanne Boisseau sphérique F.F. 2" *Ball valve F F 2"*	1	
P10	Z 81350	Union MF 2" *Union coupler MF 2"*	1	
P11	W 12807	Union MF 1"1/4 *Union coupler MF 1"1/4*	1	
P12	F 36437	Bouchon M 1/4" *Plug M1/4"*	1	
P13	~~Y 93401~~ S62484	Joint palier 150 x 85 x 3 *Bearing gasket*	1	
P14	J 93411	Moyeu d'étanchéité *Waterproof junction*	1	
P15	E 20037	Joint torique Ø 80 x 6,5 *O ring*	1	

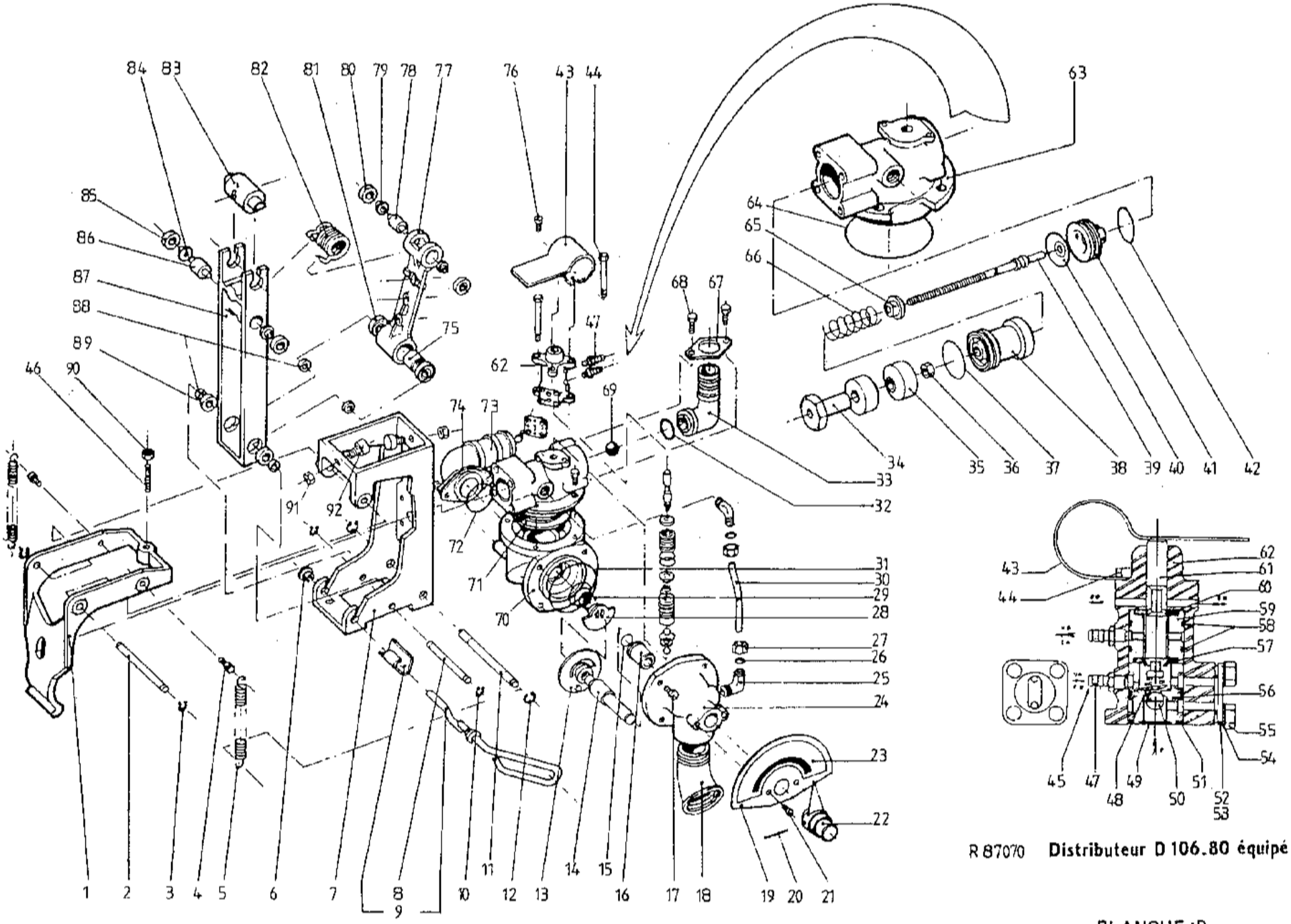

R 87070 **Distributeur D 106.80 équipé**

PLANCHE : R
Ensemble Hydr[illegible]asculeur

	ENROULEUR St 1 - REEL MACHINE St 1 MOTORISATION PNEURIDE / BELLOWS MOTORISATION		25/3/92	PLANCHE R 1/7
Repére Item n°	Référence Part n°	DESIGNATION DESCRIPTION	Qté/U n° Off/U	Observations Remarks
R1	X 80267	Commande déclencheur Ø106x80 *Safety release mecanism*	1	
R2	S 81321	Axe articulation Ø106x80 *Pivot pin*	1	
R3	W 95193	Circlips exterieur Ø8 *External circlips Ø8*	4	
R4	N 80420	Piton accrochage ressort Ø106x80 *Spring retainer pin Ø106x80*	2	
R5	Q 80675	Ressort déclencheur Ø106x80 *Spring release mecanism*	2	
R6	K 81015	Douille articulation verrou Ø106 *Locking buch D 106-80*	2	
R7	D 80250	Support basculeur Ø 106x80 *Water motor frame*	1	
R8	K 99691	Axe articulation inox *Spindle inox*	1	
R9	Q 27959	Verrou déclencheur *Release mecanism lock pin*	1	
R10	W 95193	Circlips exterieur Ø8 *External circlips Ø 8*	4	
R11	V 80403	Axe accrochage ressort Ø106x80 *Spring retraining pin*	1	
R12	P 95210	Circlips exterieur Ø10 *External circlips Ø 10*	2	
R13	S 16622	Disque régul. 8 P Ø106x80 *Orifice plate 8" Ø106x80*	1	
R14	B 80386	Axe de régul. Ø106x80 *Regulator shaft Ø106x80*	1	
R15	A 80845	Joint torique Ø14x2 *"O" ring Ø14x2*	1	

	ENROULEUR St 1 - REEL MACHINE St 1 MOTORISATION PNEURIDE / BELLOWS MOTORISATION		25/3/92	PLANCHE R 2/7
Repére Item n°	Référence Part n°	DESIGNATION DESCRIPTION	Qté/U n° Off/U	Observations Remarks
R16	J 80301	Palier axe régul. Ø106x80 *Bearing regulator shaft Ø106x80*	1	
R17	Y 60258	Vis CHC 6x20 6/8 ZN *Screw CHC 6x20 6/8 ZN*	8	
R18	K 53231	Coude 45° MF 1"1/4 *Bend 45° MF 1"1/4*	1	
R19	T 81253	Cadran régulateur Ø106x80 *Dial Ø106x80*	1	
R20	L 80947	Goupille élastique 3x40 *Spirol pin 3x40*	1	
T21	C 88046	Vis HM 5 x 10 inox *Screw HM 5 x 10 inox*	7	
T22	C 80318	Bouton commande régul. Ø106x80 *Pointer regulator control Ø106x80*	1	
R23	W 91283	Autocollant régulation vitesse *Speed regulation sticker*	1	
R24	K 80233	Corps régulateur dist. Ø106x80 *Regulator body Ø106x80*	1	
R25	W 92364	RCN 09-10-13 équerre simple M *Brass elbow*	2	
R26	X 90732	RCN 24-10-00 bague *Brass elbow*	2	
R27	D 90715	RCN 10-10-00 écrou *Connector 10-10-00*	2	
R28	L 80556	Volet tournant régul. Ø106x80 *Sectoring disq Ø106x80*	1	
R29	C 81100	Ressort régul. Ø106x80 *Spring regulator Ø106x80*	1	
R30	V 43580	RCN 40-10-01 tube rilsan noir *Flexible tube*	0,2 m	

25/3/92

ENROULEUR St 1 - REEL MACHINE St 1

MOTORISATION PNEURIDE / BELLOWS MOTORISATION

PLANCHE R 3/7

Repére Item n°	Référence Part n°	DESIGNATION DESCRIPTION	Qté/U n° Off/U	Observations Remarks
R31	N 81202	Joint torique Ø57x5 *"O" ring Ø57x5*	1	
R32	J 80692	Joint torique Ø23x3 *"O" ring Ø23x3*	1	
R33	L 80165	Coude alimentation dist. Ø106x80 *Bend distributor feed Ø106x80*	1	
R34	W 80335	Butée déclenchement Ø106x80 *Stop release mecanism Ø106x80*	1	
R35	W 11243	Butée perbunan *Rubber buffer*	2	
R36	W 41741	Ecrou HU M 8 6/8 ZN *Nut HU M 8 6/8 ZN*	2	
R37	D 81032	Joint torique Ø30X2 *"O" ring Ø30X2*	2	
R38	T 80471	Palier tige dist. Ø106x80 *Rod bearing Ø106x80*	1	
R39	C 11226	Tige commande inox dist. *Drive rod (shaft)*	1	
R40	P 10478	Membrane hydrobasculeur *Diaphragm*	1	
R41	X 80658	Siège de tige Ø106x80 *Rod seating Ø106x80*	1	
R42	D 81032	Joint torique Ø30X2 *"O" ring Ø30X2*	2	
R43	C 60709	Levier élastique Ø106x80 *Elastic lever Ø106x80*	1	
R44	J 81083	Vis HM 5 x 65 6/8 ZN *Screw HM 5 x 65 6/8 ZN*	2	
R45	P 80743	Embout raccord coulé *Hosetail*	1	

25/3/92

ENROULEUR St 1 - REEL MACHINE St 1

MOTORISATION PNEURIDE / BELLOWS MOTORISATION

PLANCHE R 4/7

Repére Item n°	Référence Part n°	DESIGNATION DESCRIPTION	Qté/U n° Off/U	Observations Remarks
R46	F 81287	Vis ST HC M 8 x 35 bout plat *Screw ST HC M 8 x 35 (hollow)*	1	
R47	Q 36101	Embout cannelé *Hosetail*	2	
R48	E 35999	Ressort comp. inox pilote *Sping main distributor*	1	
R49	R 87162	Filtre inox 11,7 toile 200 m *Filter inox 11,7*	1	
R50	Z 80522	Bille hostalen Ø7 *Ball Ø7*	2	
R51	X 81049	Joint torique Ø16x3 *"O" ring Ø16x3*	1	
R52	E 80573	Plaque vanne sécurité Ø106x80 *Security cover plate*	1	
R53	R 88036	Joint plaque vanne sécurité *Orifice diafragm*	1	
R54	V 86176	Rondelle éventail 5 AZ inox *Lockwasher 5 AZ inox*	4	
R55	C 88046	Vis HM 5 x 10 inox *Screw HM 5 x 10 inox*	7	
R56	H 80369	Entretoise inf. sécurité *Safety lower spacer*	1	
R57	W 34979	Joint inférieur pilote quadium *Distributor lower seal*	1	
R58	T 35115	Bague I 18,77x1,78 *Ring I 18,77x1,78*	3	
R59	Y 36016	Entretoise résine acétal pilote *Spacer main distributor*	1	
R60	C 34962	Joint supérieur pilote *Distributor upper seal*	1	

ENROULEUR St 1 - REEL MACHINE St 1

MOTORISATION PNEURIDE / BELLOWS MOTORISATION

PLANCHE R 5/7

Repére Item n°	Référence Part n°	DESIGNATION DESCRIPTION	Qté/U n° Off/U	Observations Remarks
R61	G 80437	Tiroir vanne sécurité *Plunger bleed valve*	1	
R62	Q 80284	Corps vanne sécurité *Bleed valve body*	1	
R63	S 80148	Chapeau distributeur *Distributor cap*	1	
R64	W 81117	Joint torique Ø80x2,4 *"O" ring Ø80x2,4*	1	
R65	S 11056	Support ressort *Spring backing ring*	1	
R66	K 10635	Ressort compensation *Compensation spring*	1	
R67	M 80488	Bride coude alimentation *Flange distributor bend*	1	
R68	K 60292	Vis HM 6 x 20 inox *Screw HM 6 x 20 inox*	4	
R69	S 83575	Bille plastique Ø 16 *Ball Ø 16*	1	
R70	E 80182	Corps soupape distribution *Regulator body lower*	1	
R71	X 86523	Clapet soupape échappement rapide *Diaphragram*	1	
R72	S 80539	Joint torique Ø44x3 *"O" ring Ø44x3*	1	
R73	R 80216	Coude pneuride 10" Ø106x80 *Bend bellows feed 10" Ø106x80*	1	
R74	F 80505	Bride alimentation pneuride *Clamp ring*	1	
R75	V 13151	Tube entretoise moteur *Distance tube*	1	

			30/3/92	
	ENROULEUR St 1 - REEL MACHINE St 1 **MOTORISATION PNEURIDE / BELLOWS MOTORISATION**			**PLANCHE R 6/7**
Repére Item n°	**Référence Part n°**	**DESIGNATION DESCRIPTION**	**Qté/U n° Off/U**	**Observations Remarks**
R76	C 88046	Vis HM 5 x 10 inox *Screw HM 5 x 10 inox*	2	
R77	G 10563	Biellette hydrobasculeur *Bare arm*	1	
R78	Q 99742	Axe ressort omega PM *Spring seat omega PM*	2	
R79	R 99674	Entretoise axe ressort moteur *Shaft spacer*	4	
R80	E 98467	Roulement à billes BC 02 D6 *Ball bearing BC 02 D6*	4	
R81	R 98501	Roulement à billes BC 10 D8 EE *Ball bearing BC 10 D8 EE*	4	
R82	B 13134	Ressort usiné Ø106x80 *Spring Ø106x80*	1	
R83	Y 19594	Noix de commande Hydraubasculeur *Motor drive*	1	
R84	R 99674	Entretoise axe ressort moteur *Shaft spacer*	4	
R85	E 98467	Roulement à billes BC 02 D 6 EE *Ball bearing BC 02 D 6 EE*	4	
R86	Q 99742	Axe ressort omega PM *Spring seat omega PM*	2	
R87	A 10580	Fourchette inversion *Reversing fock*	1	
R88	Y 99657	Entretoise axe articulation moteur *Bush*	4	
R89	R 98501	Roulement à billes BC 10 D 8 EE *Ball bearing BC 10 D 8 EE*	4	
R90	W 41741	Ecrou HU M 8 6/8 ZN *Nut HU M8 6/8 ZN*	2	

30/3/92

ENROULEUR St 1 - REEL MACHINE St 1

MOTORISATION PNEURIDE / BELLOWS MOTORISATION

PLANCHE R 7/7

Repère Item n°	Référence Part n°	DESIGNATION DESCRIPTION	Qté/U n° Off/U	Observations Remarks
R91	V 41809	Ecrou HU M 6 6/8 ZN *Nut HU M6 6/8 ZN*	2	
R92	A 83490	Plot plastique fileté *Fork stop*	2	