Planche : A

Chassis - Tourelle - Carter

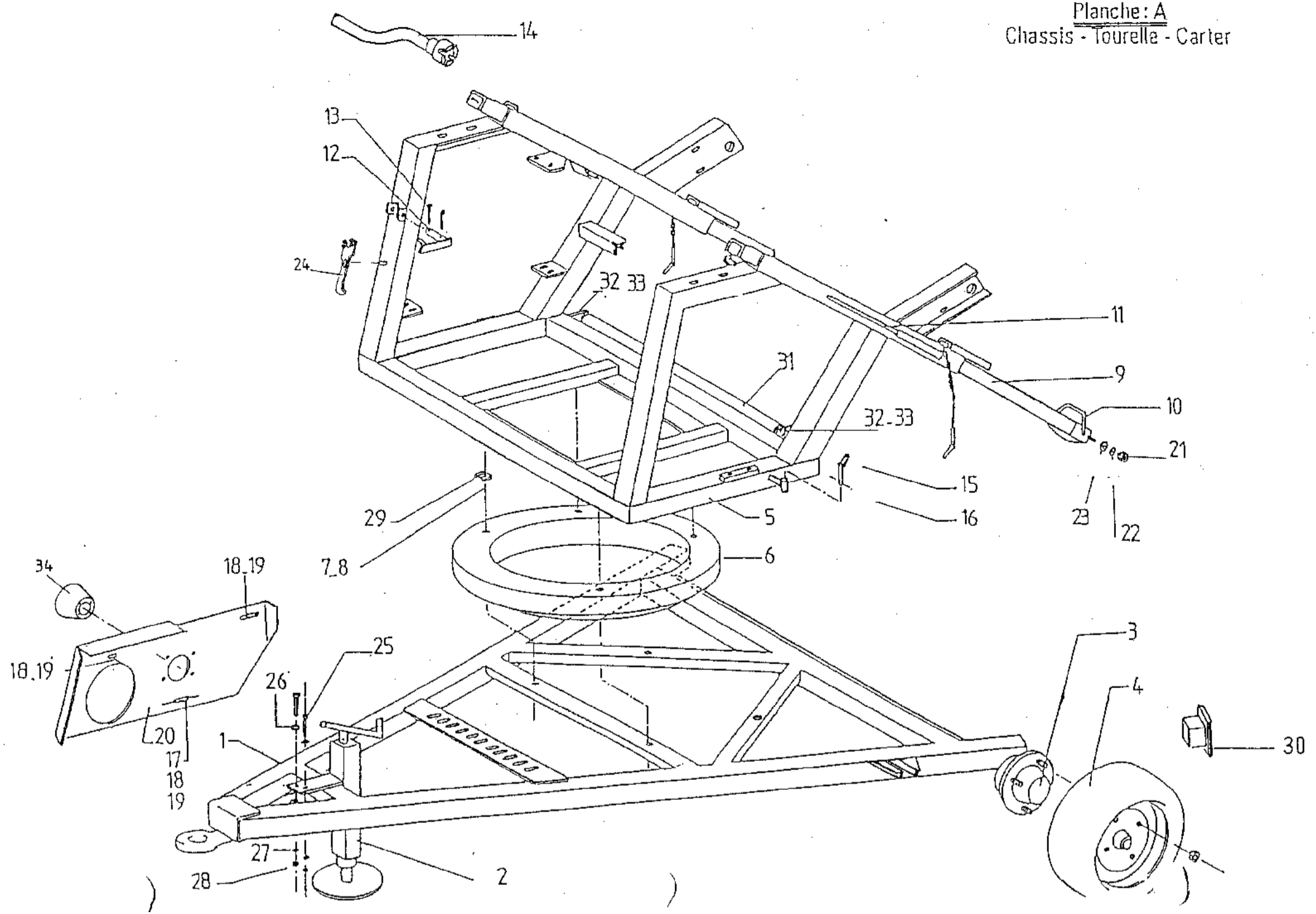

	ENROULEUR St 1 BIS - REEL MACHINE St 1 BIS STRUCTURE / STRUCTURE	30/3/92	PLANCHE A1/3

Repére Item n°	Référence Part n°	DESIGNATION DESCRIPTION	Qté/U n° Off/U	Observations Remarks
A1	SR	Chassis St 1 bis *Frame*	1	
A2	X 97287	Béquille carrée 80 St1bis *Screwjack square 80*	1	
A3	R 87645	Essieu 505 SF voie 2000 *Axle 505 SF*	1	
A4	N 19102	Roue complète 185 x 13 *Wheel 185 x 13*	2	
A5	SR	Tourelle St 1 bis *Turntable St 1 bis*	1	
A6	A 20700	Rond avant-train 16/1050 *Forecarriage 16/1050*	1	
A7	P 23657	Vis HM 14 x 40 10/9 ZN *Screw HM 14 x 40 10/9 ZN*	4	
A8	K 48102	Ecrou nylstop M 14 MP 10/114 ZN *Locknut M14 MP 10/114 ZN*	4	
A9	A 83329	Bêche ancrage *Anchoring spade*	2	
A10	R 20462	Semelle bêche d'ancrage *Stabilizen leg foot*	2	
A11	D 92762	Levier de manutention bêche *Handling spade level*	1	
A12	K 20479	Clavette anti-retour *Anti return pawl*	1	
A13	E 88186	Goupille V 4 x 40 *Split pin V 4 x 40*	2	
A14	C 27809	Manivelle pour relevage automatique *Auotmatic lift cranck*	1	
A15	S 84196	Broche blocage tourelle *Rubble turntable spindle*	1	

	ENROULEUR St 1 BIS - REEL MACHINE St 1 BIS STRUCTURE / STRUCTURE	30/3/92	PLANCHE A2/3

Repére Item n°	Référence Part n°	DESIGNATION DESCRIPTION	Qté/U n° Off/U	Observations Remarks
A16	H 51481	Goupille Béta 4 *Split pin beta 4*	2	
A17	D 94761	Vis HM 8 x 20 6/8 ZN *Screw HM 8 x 20 6/8 ZN*	3	
A18	W 41741	Ecrou HU M8 6/8 ZN *Nut HU M8 6/8 ZN*	4	
A19	R 60275	Rondelle plate 8 MN ZN *Washer 8 MN ZN*	2	
A20	K 31565	Carter inférieur St 1 bis *Inferior case St 1 bis*	1	
A21	Z 41537	Ecrou HU M 12 6/8 ZN *Nut HU M 12 6/8 ZN*	1	
A22	D 59320	Rondelle éventail 12 AZ ZN *Lockwasher 12 AZ ZN*		
A23	D 16195	Rondelle plate 12 LN ZN *Washer 12 LN ZN*	4	
A24	Z86525	Clef de décrabotage *Key for clutch*		
A25	G 98239	Vis HM 14 x 110 6/8 ZN *Screw HM 14 x 110 6/8 ZN*	2	
A26	C 49360	Rondelle plate 14 LN *Washer 14 LN*	2	
A27	M 14593	Rondelle éventail 14 AZ ZN *Lockwasher 14 AZ ZN*	2	
A28	B 41401	Ecrou HU M 14 6/8 ZN *Nut HU M 14 6/8 ZN*	2	
A29	D 74523	Cale rond avant-train *Forecarriage chock*	4	
A30	A 96232	Embout 120 x 80 x 5 *Plug 120 x 80 x 5*	2	

30/3/92

ENROULEUR St I BIS - REEL MACHINE St I BIS

STRUCTURE / STRUCTURE

PLANCHE A3/3

Repére Item n°	Référence Part n°	DESIGNATION DESCRIPTION	Qté/U n° Off/U	Observations Remarks
A31	H 24272	Rouleau D 70 Lg 1310 MG 20 *Gravirol roller*	1	
A32	B 72566	Vis HM 8 x 30 x 30 6/8 ZN *Screw HM 8 x 30 x 30 6/8 ZN*	2	
A33	W 41741	Ecrou HU M 8 6/8 ZN *Nut HU M 8 6/8 ZN*	2	
A 34	R 95925	Bol de protection *Protection / PTO cover*	1	

Planche : B

Bobine - Frein - Carter

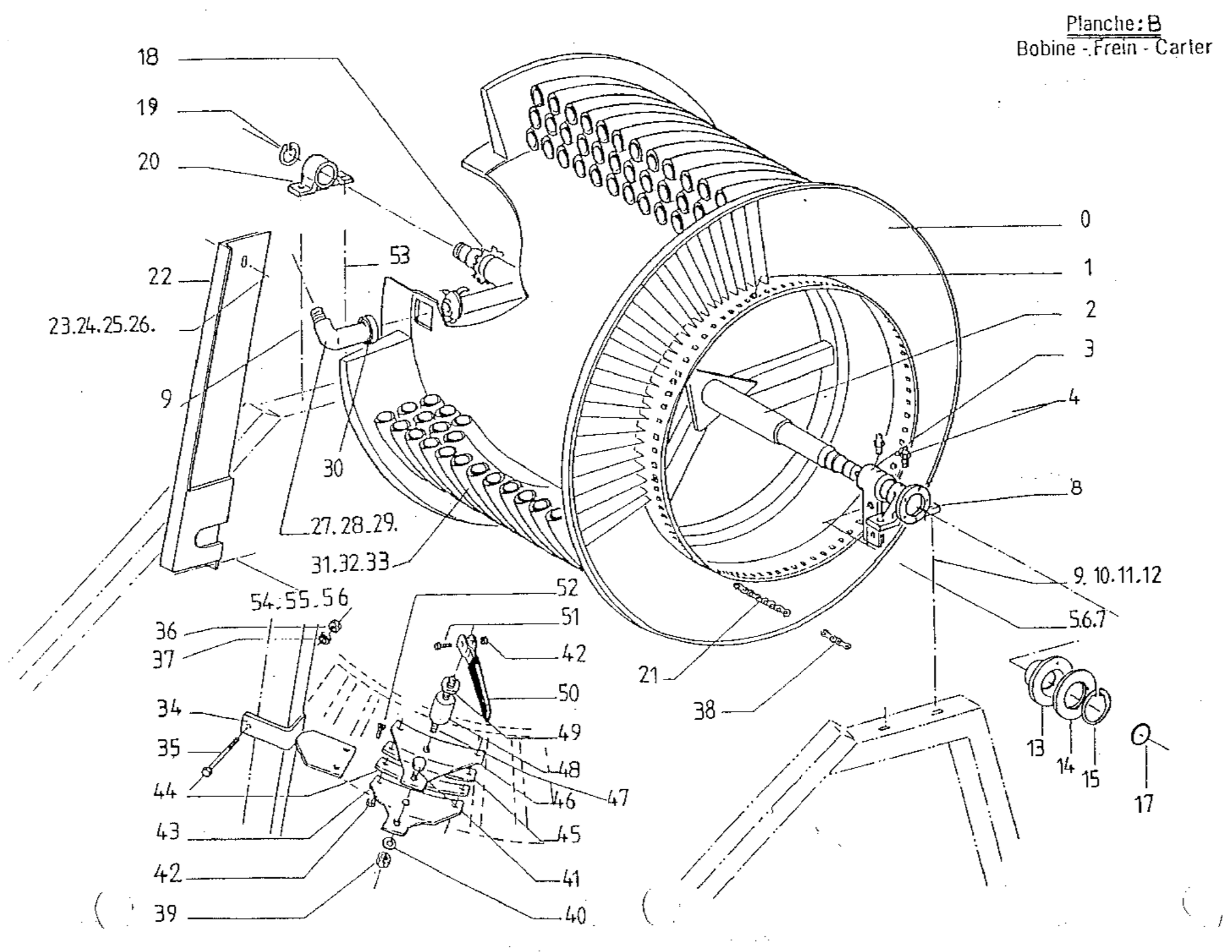

	ENROULEUR St 1 BIS - REEL MACHINE St 1 BIS BOBINE / DRUM		30/3/92	PLANCHE B 1/4
Repére Item n°	Référence Part n°	DESIGNATION DESCRIPTION	Qté/U n° Off/U	Observations Remarks
B0	SR	Bobine *Drum*	1	
B1	V 12185	Picot entraînement *Driving teeth*	10	
B2	N 58731	Axe bobine St1 bis *Drum axle*	1	
B3	G 19901	Moyeu bras moteur *Drive arm nave*	1	
B4	N 28025	Graisseur droit 8/125 *oiler 8/125*	2	
B5	X 65409	Vis HM 14 x 90 6/8 ZN *Screw HM 14 x 90 6/8 ZN*	2	
B6	M 14593	Rondelle éventail 14 AZ ZN *Lockwasher 14 AZ ZN*	2	
B7	B 41401	Ecrou M 14 6/8 ZN *Nut M 14 6/8 ZN*	2	
B8	G 58748	Palier fonte bobine *Castiron bearing*	1	
B9	V 66718	Vis HM 16 x 60 6/8 ZN *Screw HM 16 x 60 6/8 ZN*	3	
B10	R 91923	Ecrou HU M 16 6/8 ZN *Nut HU M 16 6/8 ZN*	4	
B11	S 19727	Rondelle plate 16 ZU ZN *Washer 16 ZU ZN*	4	
B12	E 18588	Rondelle éventail 16 AZ ZN *Lockwasher 16 AZ ZN*	4	
B13	V 58714	Bague palier bobine St 1 bis *Drum shaft ring*	1	
B14	N 93001	Rondelle de calage *Shocking washer*	1	

	ENROULEUR St 1 BIS - REEL MACHINE St 1 BIS BOBINE / DRUM	30/3/92	PLANCHE B 2/4
Repére Item n°	Référence Part n°	DESIGNATION DESCRIPTION	Qté/U n° Off/U	Observations Remarks
B15	L 49667	Circlips extérieur Ø 80 *External circlips Ø 80*	1	
B16	_____	_____	1	
B17	E 20037	Joint torique D 80 x 6,5 *"O" ring D 80 x 6,5*	1	
B18	S 20003	Disque 23 dents 12,7 Al 90 *Plate 23 teeths 12,7 Al 90*	1	
B19	E 49684	Circlips extérieur Ø 60 *External circlips Ø 60*	1	
B20	N 51817	Palier UCP 212 *Bearing UCP 212*	1	
B21	Y 31922	Chaîne 41,4 117 Maillons *Chain 41,4 - 117 Links*	1	
B22	F 26685	Carter chaîne primaire *Chain case*	1	
B23	S 91993	Rondelle éventail 8 AZ ZN *Lockwasher 8 AZ ZN*	1	
B24	B 99062	Vis HM 8 x 25 6/8 ZN *Screw HM 8 x 25 6/8 ZN*	1	
B25	Z 91976	Rondelle plate 8 ZU ZN *Washer 8 ZU ZN*	2	
B26	W 41741	Ecrou HU M 8 6/8 ZN *Nut HU M 8 6/8 ZN*	1	
B27	P 21380	Col de cygne D 82 St 1 bis *Hosetail D 82*	1	)
B28	C 36986	Col de cygne D90 St 1bis *Hosetail D 90*	1	) Suivant diametre du PE
B29	H 21006	Col de cygne D 75 St 1 bis 1995 - WITH 3" C.L. MALE *Hosetail D 75*	1	) Depend of PE diameter

	ENROULEUR St 1 BIS - REEL MACHINE St 1 BIS BOBINE / DRUM		30/3/92	PLANCHE B 3/4
Repére Item n°	Référence Part n°	DESIGNATION DESCRIPTION	Qté/U n° Off/U	Observations Remarks
B30	D 99777	Joint HR 3" 1995 - 3" C.L. GASKET ROUND BACK *Gasket HR 3"* AB1 468 3" C.L. CLAMP	1	
B31	K 22572	PEHD 82 x 6 PN 8 290 m *PEHD 82 x 6 PN 8 290 m*	1	) Suivant diametre du PE
B32	L 21653	PEHD 90 x 6,7 PN 8 265 m *PEHD 90 x 6,7 PN 8 265 m*	1	) Depend of PE diameter
B33	Q 51741	PEHD 75 x 5,5 PN 8 310 m *PEHD 75 x 5,5 PN 8 310 m*	1	)
B34	J 40097	Support de frein St 1 bis *Drake support*	1	
B35	T 89763	Vis HM 14 x 140 6/8 ZN *Screw HM 14 x 140 6/8 ZN*	1	
B36	M 14593	Rondelle éventail 14 AZ ZN *Lockwasher 14 AZ ZN*	1	
B37	B 41401	Ecrou HU M 14 6/8 ZN *Nut HU M 14 6/8 ZN*	1	
B38	G 59645	Maillon de jonction Pas 41.4 *Junction link*	1	
B39	A 54970	Ecrou nylstop M 18 MP 10/118 ZN *Locknut M 18 MP 10/118 ZN*	1	
B40	M 33568	Rondelle plate 18 ZU ZN *Washer 18 ZU ZN*	3	
B41	P 33478	Vis HM 18 x 50 6/8 ZN *Screw HM 18 x 50 6/8 ZN*	1	
B42	S 39806	Ecrou nylstop M 8 MP 10/108 ZN *Locknut M 8 MP 10/108 ZN*	5	
B43	M 39893	Machoire inférieure frein *Lower jaw drake*	1	
B44	M 80730	Patin inférieur frein *Lower drake skid*	1	

	ENROULEUR St 1 BIS - REEL MACHINE St 1 BIS BOBINE / DRUM	30/3/92	PLANCHE B 4/4

Repére Item n°	Référence Part n°	DESIGNATION DESCRIPTION	Qté/U n° Off/U	Observations Remarks
B45	A 81696	Patin supérieur frein *Upper drake skid*	1	
B46	A 39859	Machoire supérieure frein *Upper jaw drake*	1	
B47	D 39264	Tige de frein *Broke rod*	1	
B48	N 40216	Jet creux Eladip 50 x 20 *Jet creux*	1	
B49	M 33568	Rondelle plate 18 ZU ZN *Washer 18 ZU ZN*	1	
B50	H 34691	Poignée de frein *Brake handful*	1	
B51	H 57300	Vis HM 8 x 40 6/8 ZN *Screw HM 8 x 40 6/8 ZN*	1	
B52	G 61278	Vis FHC 90 M 8 x 20 6/8 ZN *Screw FHC 90 M 8 x 20 6/8 ZN*	4	
B53	C 34571	Vis HM 16 x 90 6/8 ZN *Screw HM16 x 90 6/8 ZN*	1	
B 54	W 41741	Ecrou HU M 8 6/8 ZN *Nut HU M 8 6/8 ZN*	1	
B55	B 99062	Vis HM 8 x 25 6/8 ZN *Screw HM 8 x 25 6/8 ZN*	1	
B56	S 91993	Rondelle éventail 8 AZ ZN *Lockwasher 8 AZ ZN*	1	

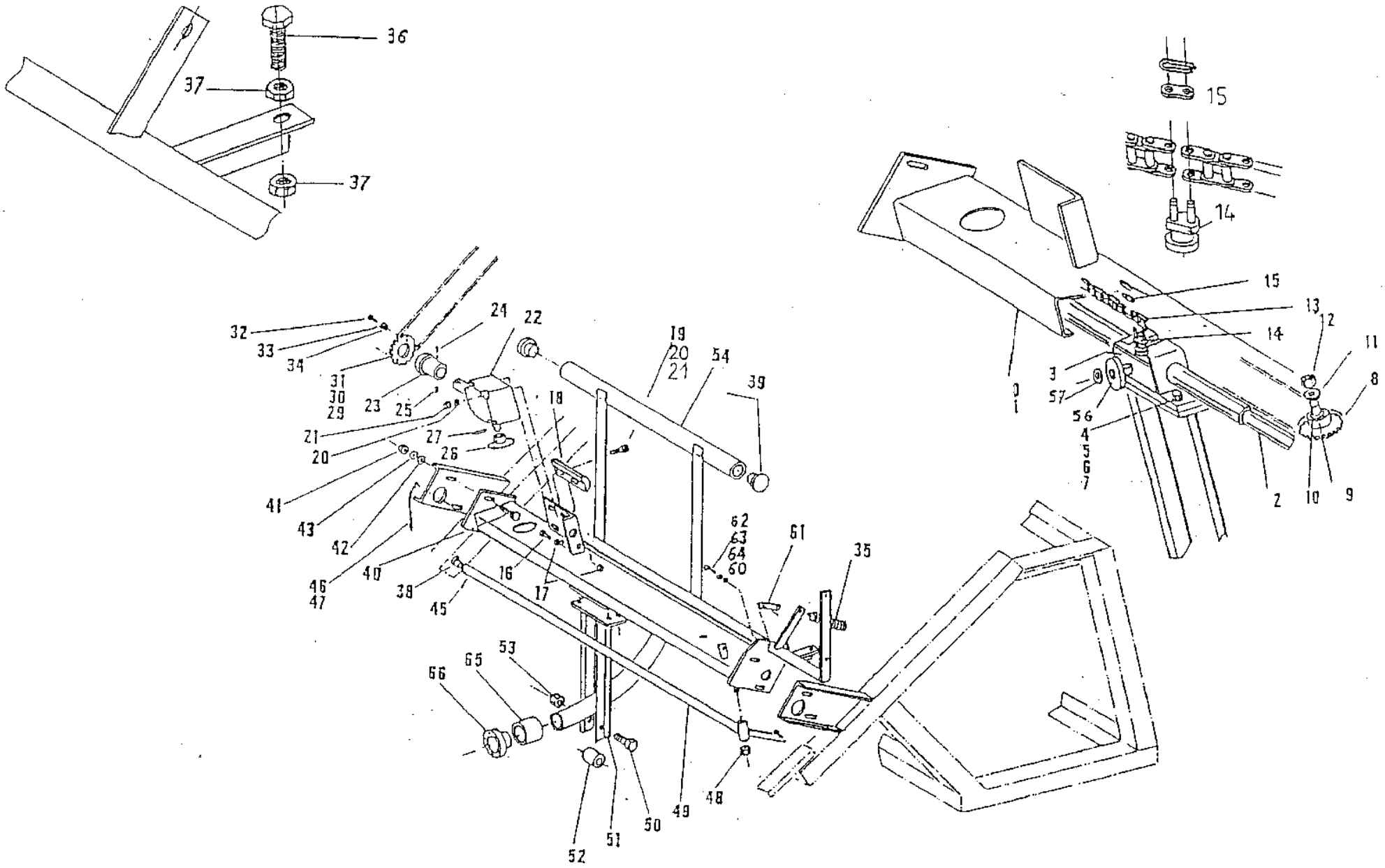

Planche C

Trancanna *Hosequide*

30/3/92

ENROULEUR St 1 BIS - REEL MACHINE St 1 BIS

TRANCANNAGE / HOSEGUIDE

PLANCHE C 1/5

Repére Item n°	Référence Part n°	DESIGNATION DESCRIPTION	Qté/U n° Off/U	Observations Remarks
C0	X 87512	Trancannage "90" Equipement St 1 bis *Hoseguide assembly*	1	
C1	K 87478	Ossature trancannage "90" St 1 bis *Hoseguide cover*	1	
C2	J 36578	Barre trancannage Ø 40 *Profile rond Ø 40*	1	
C3	Y 87444	Tête fourchette *Hoseguide frame top*	1	
C4	L 66480	Vis HM 10 x 30 6/8 ZN *Screw HM 10 x 30 6/8 ZN*	4	
C5	K 14729	Rondelle plate 10 ZU ZN *Washer 10 ZU ZN*	4	
C6	M 19676	Rondelle éventail 10 AZ ZN *Lockwasher 10 AZ ZN*	4	
C7	L 89526	Ecrou HU M10 6/8 ZN *Nut HU M10 6/8 ZN*	4	
C8	F 75422	Pignon 13 dents 15,87 AL 30 *Pinion 13 teeth 15,87 AL 30*	1	
C9	N 58455	Bague bronze 25/30/20 à collet *Bronze ring 25 /30/ 20*	1	
C10	J 85131	Axe pignon fou démontable *Dismontable pinion axle*	1	
C11	M 33568	Rondelle plate 18 LU Washer 18 LU	1	
C12	A 54970	Ecrou nylstop M18 MP10/108 ZN *Locknut M18 MP10/108 ZN*		
C13	Z 20377	Chaîne P 15,87 - 143 maillons *Chuin pitch 15,87 - 143 links*	2,27 m	
C14	H 33909	Maillon spécial trancannage *Special hoseguide link*	1	

ENROULEUR St 1 BIS - REEL MACHINE St 1 BIS — **PLANCHE C 2/5**

TRANCANNAGE / HOSEGUIDE

Repére tem n°	Référence Part n°	DESIGNATION DESCRIPTION	Qté/U n° Off/U	Observations Remarks
C15	P 33892	Maillon jonction triple P 15,87 *Joining link pitch P 15,87*	1	
C16	V 85877	Vis HM 12 x 70/70 6/8 ZN Screw HM 12 x 70/70 6/8 ZN	1	
C17	Z 41537	Ecrou HU M 12 6/8 ZN *Nut HU M 12 6/8 ZN*	2	
C18	N 57420	Barre protection PE *PHED protection bar*	1	
C19	N 19493	Vis collet car M 10 x 120 6/8 ZN *Screw M 10 x 120 6/8 ZN*	4	
C20	M 19676	Rondelle éventail 10 AZ ZN *Lockwasher 10AZ ZN*	4	
C21	L 89526	Ecrou HU M 10 6/8 ZN *Nut HU M 10 6/8 ZN*	4	
C22	G 95686	Renvoi d'angle L 25 A (L 72) *Gear box L 25 A*	1	
C23	X 83073	Moyeu démontable *Dismontable nave*	1	
C24	B 87815	Vis HC M10 x 16 TET 6/8 ZN *Screw HC M10 x 16 TET 6/8 ZN*	1	
C25	N 16227	Vis HC M 10 x 16 Bc 10/9 ZN *Screw HC M 10 x 16 Bc 10/9 ZN*	1	
C26	B 84986	Pignon 13 dents P 15.87 AL 25 *Pinion 13 teeths pitich 15,87 AL 25*	1	
C27	P 49394	*Goupille élastique 8/45* *Elastic split pin*	1	
C29	H 83175	Disque démontable 33 dents 12,7 - 75 *Dismontable plate 33 teeth*	1	Suivant diametre du PE
C30	Q 83090	Disque démontable 30 dents 12,7 - 82 *Dismontable plate 30 teeth*	1	Depend of PE diameter

30/3/92

ENROULEUR St 1 BIS - REEL MACHINE St 1 BIS

TRANCANNAGE / HOSEGUIDE

PLANCHE C 3/5

Repére Item n°	Référence Part n°	DESIGNATION DESCRIPTION	Qté/U n° Off/U	Observations Remarks
C31	P 83158	Disque démontable 27 dents 12,7 - 90 *Dismontable plate 27 teeth*	1	
C32	B 94761	Vis HM 8 x 20 6/8 ZN *Screw HM 8 x 20 6/8 ZN*	2	
C33	S 91993	Rondelle éventail 8 AZ ZN *Lockwasher 8 AZ ZN*	2	
C34	Z 91976	Rondelle plate 8 ZU ZN *Washer 8 ZU ZN*	2	
C35	P 47830	Ressort palpeur régulation *Regulating sensor spring*	1	
C36	Q 30696	Vis HM 12 x 50 x 50 6/8 ZN *Screw HM 12 x 50 x 50 6/8 ZN*	1	
C37	Z 41537	Ecrou HU M12 6/8 ZN *Nut HU M12 6/8 ZN*	2	
C38	P 71 037	Embout ailette Ø 32 *Blade ferrule Ø 32*	2	
C39	W 71020	Embout ailette tube Ø 60 *Blade ferrule Ø 60*	6	
C40	W 32633	Vis HM 12 x 35 6/8 ZN *Screw HM 12 x 35 6/8 ZN*	4	
C41	Z 41537	Ecrou HU M12 6/8 ZN *Nut HU M12 6/8 ZN*	5	
C42	V 70421	Rondelle plate 12 ZU ZN *Washer 12 ZU ZN*	4	
C43	D 59320	Rondellle éventail 12 AZ ZN *Lockwasher 12 AZ ZN*	4	
C44	———	———		
C45	H 38854	Goupille V 4 x 50 *Split pin*	1	

	ENROULEUR St 1 BIS - REEL MACHINE St 1 BIS TRANCANNAGE / HOSEGUIDE	30/3/92	PLANCHE C 4/5
Repére Item n°	Référence Part n°	DESIGNATION DESCRIPTION	Qté/U n° Off/U	Observations Remarks
C46	X 60510	Chaine à maille N° 17 *Chain*	0,8 m	
C47	S 21567	Esse en fer nikelé Ø 5 *"S"*	1	
C48	K 98219	Ecrou nylstop M 20 MT 10/220 ZN *Locknut M20 MT 10/220 ZN*	1	
C49	K 20870	Palpeur fin enroulement *Sensor stop bar*	1	
C50	A 34385	Vis HM 14 x 140 6/8 ZN *Screw HM 14 x 140 6/8 ZN*	1	
C51	B 30867	Fourchette de trancannage *Hoseguide frame*	1	
C52	A 34385	Entretoise fourchette *Hoseguide frame roller*	1	
C53	K 48102	Ecrou nylstop M14 MP 10/114 ZN *Locknut M 14 MP 10/114 ZN*	1	
C54	W 83601	Palpeur régulation S 1bis *Regulator sensor S 1 bis*	2	
C55	_____	_____		
C56	N 56500	Galet trancannage *Hoseguide roller*	1	
C57	Z 23574	Rondelle arbre lisse Ø 20 *Washer Ø 20*	1	
C58	Z 91976	Rondelle plate 8 ZU ZN *Washer 8 ZU ZN*	2	
C59	_____	_____		
C60	F 91959	Rondelle plate 6 ZUZN *Washer 6ZU ZN*	2	

30/3/92

ENROULEUR St 1 BIS - REEL MACHINE St 1 BIS

TRANCANNAGE / HOSEGUIDE

PLANCHE C 5/5

Repére Item n°	Référence Part n°	DESIGNATION DESCRIPTION	Qté/U n° Off/U	Observations Remarks
C61	Q 58457	Patte arrêt palpeur *Stop sensor bar*	1	
C62	R 31801	Vis HM 6 x 20 6/8 ZN *Screw HM 6 x 20 6/8 ZN*	2	
C63	V 41809	Ecrou HU M6 6/8 ZN *Nut HU M6 6/8 ZN*	2	
C64	H 67834	Rondelle éventail 6AZ ZN *Lockwasher 6AZ ZN*	2	
C65	P 36951	Frette PE Ø 70 *Hosebend Ø 70*	1	Suivant diametre du PE
C65	K 85615	Frette PE Ø 82 *Hosebend Ø 82*	1	Depend of PE diameter
C65	N 74877	*Frette PE Ø 75* *Hosebend Ø 75*	1	
C65	P 81594	Embout PE Ø 70 *Coupler hose Ø 70*	1	Suivant diametre du PE
C66	Z 18813	Embout PE Ø 82 *Coupler hose Ø 82*	1	Depend of PE diameter
C66	P 20598	Embout PE Ø 75 *Coupler hoseØ 75*	1	

PLANCHE : K

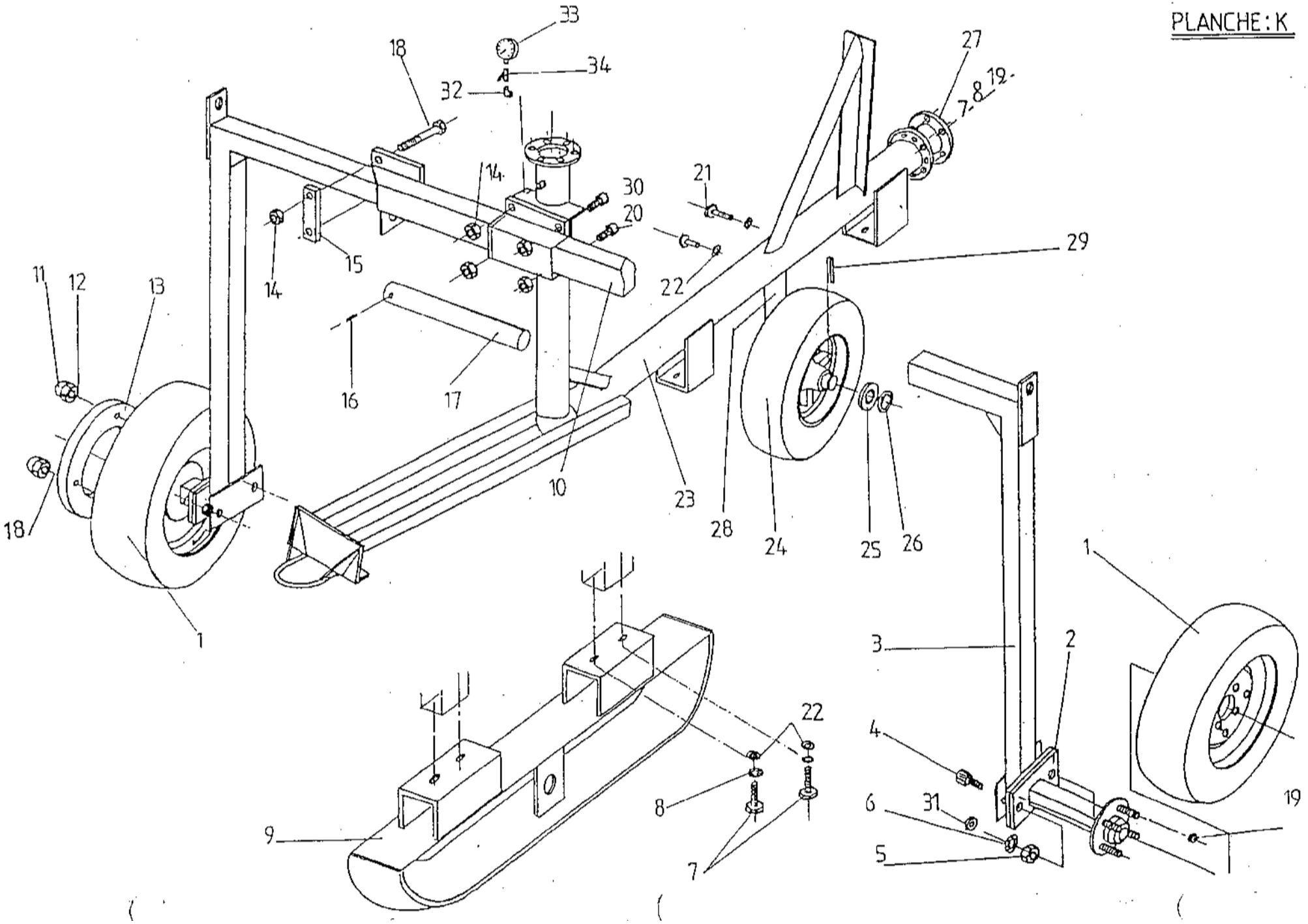
33
18
34
32
27
7
8
19
14
30
21
20
15
14
22
29
11
12
13
16
17
10
23
28
24
25
26
18
1
1
3
2
4
6
31
5
19
22
8
9
7

30/3/92

ENROULEUR St 1 BIS - REEL MACHINE St 1 BIS

TRAINEAU RELEVAGE AUTO / AUTOMATIC LIFT TROLLEY

PLANCHE K 1/3

Repére Item n°	Référence Part n°	DESIGNATION DESCRIPTION	Qté/U n° Off/U	Observations Remarks
K1	J 25308	Roue T 115/70 D 14 percée *Wheel T 115/70 D 14*	2	
K2	J 84671	Demi-essieu 404 SF BEARINGS 6206/2RS 6204 *Half axe*	2	
K3	X 22215	Jambe de traineau *Trolley leg*	2	
K4	W 32633	Vis HM 12 x 35 6/8 ZN *Screw HM 12 x 35 6/8 ZN*	4	
K5	Z 41537	Ecrou HU M 12 6/8 ZN *Nut HU M 12 6/8 ZN*	4	
K6	D 59320	Rondelle éventail 12 AZ ZN *Lockwasher12 AZ ZN*	4	
K7	Q 17724	Vis HM 10 x 25 6/8 ZN *Screw HM 10 x 25 6/8 ZN*	10	
K8	M 19676	Rondelle éventail 10 AZ ZN *Lockwasher 10 AZ ZN*	10	
K9	E 86576	Patin avant *Front skid*	1	
K10	L 99531	Coulisse traineau "92" *Cross beam and anchoring*	1	
K11	K 48102	Ecrou nylstop M14 MP10/114 ZN Locknut M14 MP10/114 ZN	8	
K12	C 49360	Rondelle plate 14 LN ZN *Washer 14LN ZN*	8	
K13	X 25274	Contre poids jante 14" *Counter weight 14"*	4	
K14	B 41401	Ecrou HU M 14 6/8 ZN *Nut HU M 14 6/8 ZN*	8	
K15	A 11707	Bride réglage voie *Clamp*	2	

30/3/92

ENROULEUR St 1 BIS - REEL MACHINE St 1 BIS

TRAINEAU RELEVAGE AUTO / AUTOMATIC LIFT TROLLEY

PLANCHE K 2/3

Repére Item n°	Référence Part n°	DESIGNATION DESCRIPTION	Qté/U n° Off/U	Observations Remarks
K16	Q 30949	Goupille élastique Ø 8 x 63 *Elastic pin Ø 8 x 63*	2	
K17	M 99463	Rouleau traineau *Trolley roller*	1	
K18	B 64355	Vis HM 14x120 6/8 ZN *Screw HM 14x120 6/8 ZN*	12	
K19	L 89526	Ecrou HU M 10 6/8 ZN *Nut HU M 10 6/8 ZN*	14	
K20	C 64287	Vis HM 14x40 6/8 ZN *Screw HM 14x40 6/8 ZN*	4	
K21	L 66480	Vis HM 10x30 6/8 ZN *Screw HM 10x30 6/8 ZN*	2	
K22	K 14729	Rondelle plate 10 ZU ZN *Washer 10 ZU ZN*	6	
K23	W 22743	Ossature traineau relevage automatique *Feed pipe*	1	
K24	Q 22623	Roue 400 x 8 roulement billes *Wheel 400 x 8 ball bearing*	2	
K25	J 22640	Joint AX roulement billes *Gasket AX wheel bearings*	2	
K26	K 58728	Rondelle plate 24 LN ZN *Washer 24 LN ZN*	2	
K27	Y 93401	Joint 150x85x3 *Gasket 150x85x3*	1	
K28	J 86695	Support de roue *Trolley wheel support*	1	
K29	T 14576	Goupille élastique 5x40 *Elastic pin 5x40*	1	
K30	M 14593	Rondelle éventail 14 AZ ZN *Lockwasher 14 AZ ZN*	4	

30/3/92

ENROULEUR St 1 BIS - REEL MACHINE St 1 BIS

TRAINEAU RELEVAGE AUTO / AUTOMATIC LIFT TROLLEY

PLANCHE K 3/3

Repére Item n°	Référence Part n°	DESIGNATION DESCRIPTION	Qté/U n° Off/U	Observations Remarks
K31	D16195	Rondelle plate 12 LN ZN *Washer 12 LN ZN*	4	
K32	N 92978	Coude MF 1/4" *Bend MF 1/4"*	1	
K33	W 19454	Manomètre 0/16b F 1/4" *Manometer 0/16b F1/4"*	1	
K34	T 33275	Robinet porte mano MF 1/4" *Stop cock MF 1/4"*	1	

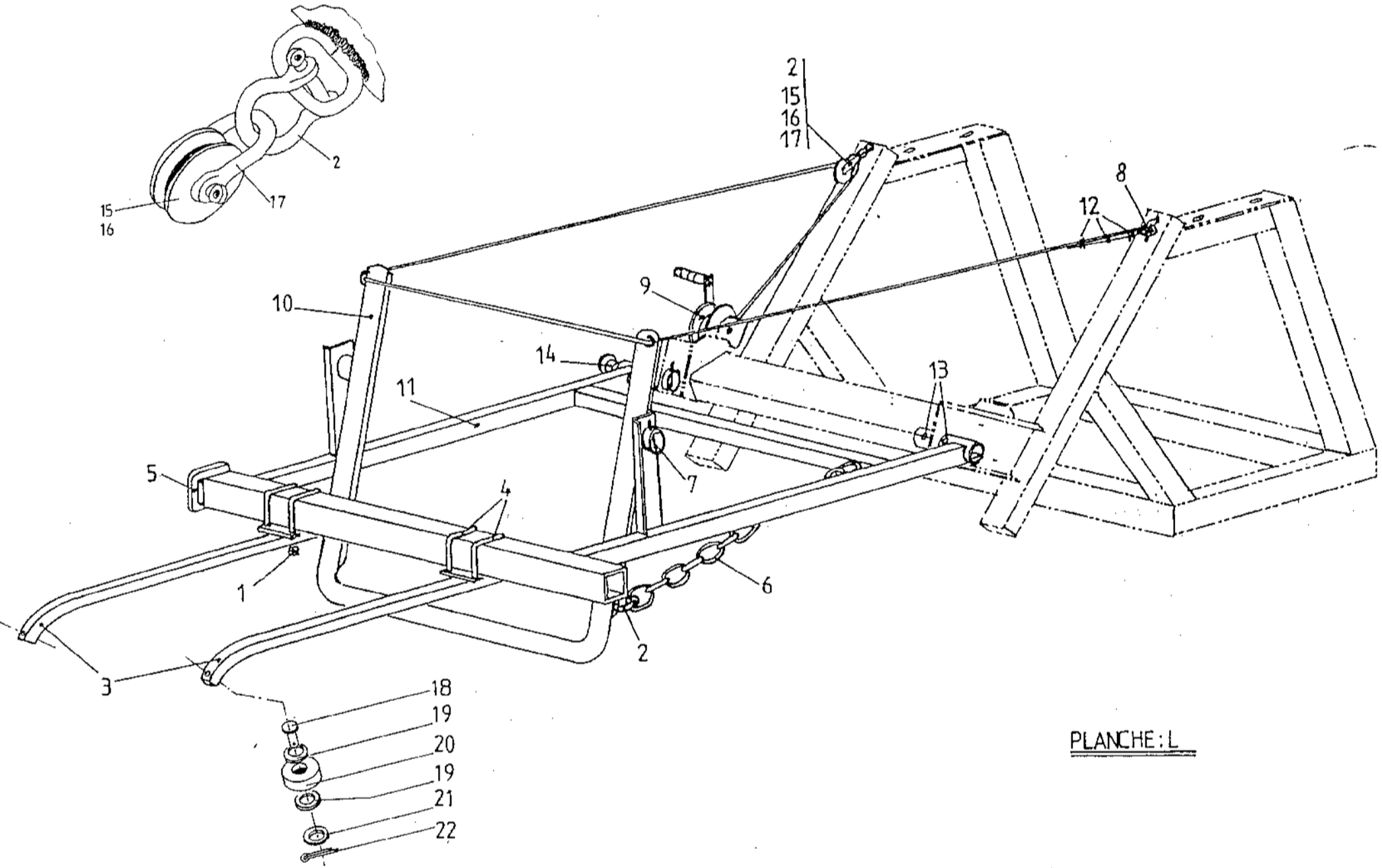

PLANCHE : L

30/3/92

ENROULEUR St 1 BIS - REEL MACHINE St 1 BIS

RELEVAGE AUTOMATIQUE / AUTOMATIC LIFT

PLANCHE L 1/2

Repére Item n°	Référence Part n°	DESIGNATION DESCRIPTION	Qté/U n° Off/U	Observations Remarks
L1	K 48102	Ecrou nylstop M 14 MP10/114 ZN *Locknut M 14 MP 10/114 ZN*	8	
L2	Q 48406	Manille lyre Ø 12 *Shackle Ø 12*	3	
L3	G 99412	Flèche relevage automatique *Automatic pick up arrow*	2	
L4	A 99429	Etrier de flèche *Bar of the arrow*	4	
L5	D 13207	Bouchon tube carré 80 x 5 *Plug square 80 x 5*	2	
L6	G 70064	Chaîne à mailles n° 23 *Chain n° 23*	1 m	
L7	E 14678	Goupille élastique 8x70 ZN *Elastic pin 8x70 ZN*	2	
L8	Y 69228	Cosse coeur Ø 6 *Timble Ø 6*	1	
L9	K 94125	Treuil *Manuel winch*	1	
L10	P 99718	Palpeur *Sensor bar*	1	
L11	H 99344	Cadre relevage *Pick up*	1	
L12	X 67732	Serre-câbles à étrier Ø 6 ZN *Winding rope clamps*	3	
L13	E 14678	Goupille élastique 8x70 ZN *Elastic split pin*	2	
L14	W 71020	Embout ailette tube Ø 60 *Blade ferrule Ø60*	2	
L15	M 11741	Poulie relevage *Pulley*	1	

			30/3/92	
	ENROULEUR St 1 BIS - REEL MACHINE St 1 BIS **RELEVAGE AUTOMATIQUE / AUTOMATIC LIFT**			**PLANCHE L 2/2**
Repére Item n°	**Référence Part n°**	**DESIGNATION DESCRIPTION**	**Qté/U n° Off/U**	**Observations Remarks**
L16	F 11758	Entretoise *Spacer*	1	
L17	N 26738	Manille droite calibre 12 galvanisée *Shackle*	1	
L18	T 39692	Axe de galet *Roller axle*	2	
L19	V 37715	Rondelle plate 10 LLU ZN *Washer 10 LLU ZN*	4	
L20	A 39675	Galet de fleche *Arrow roller*	2	
L21	K 14729	Rondelle plate 10 ZU ZN *Washer 10 ZU ZN*	2	
L22	Q 14729	Goupille V 3x26 ZN *V pin 3x26 ZN*	2	

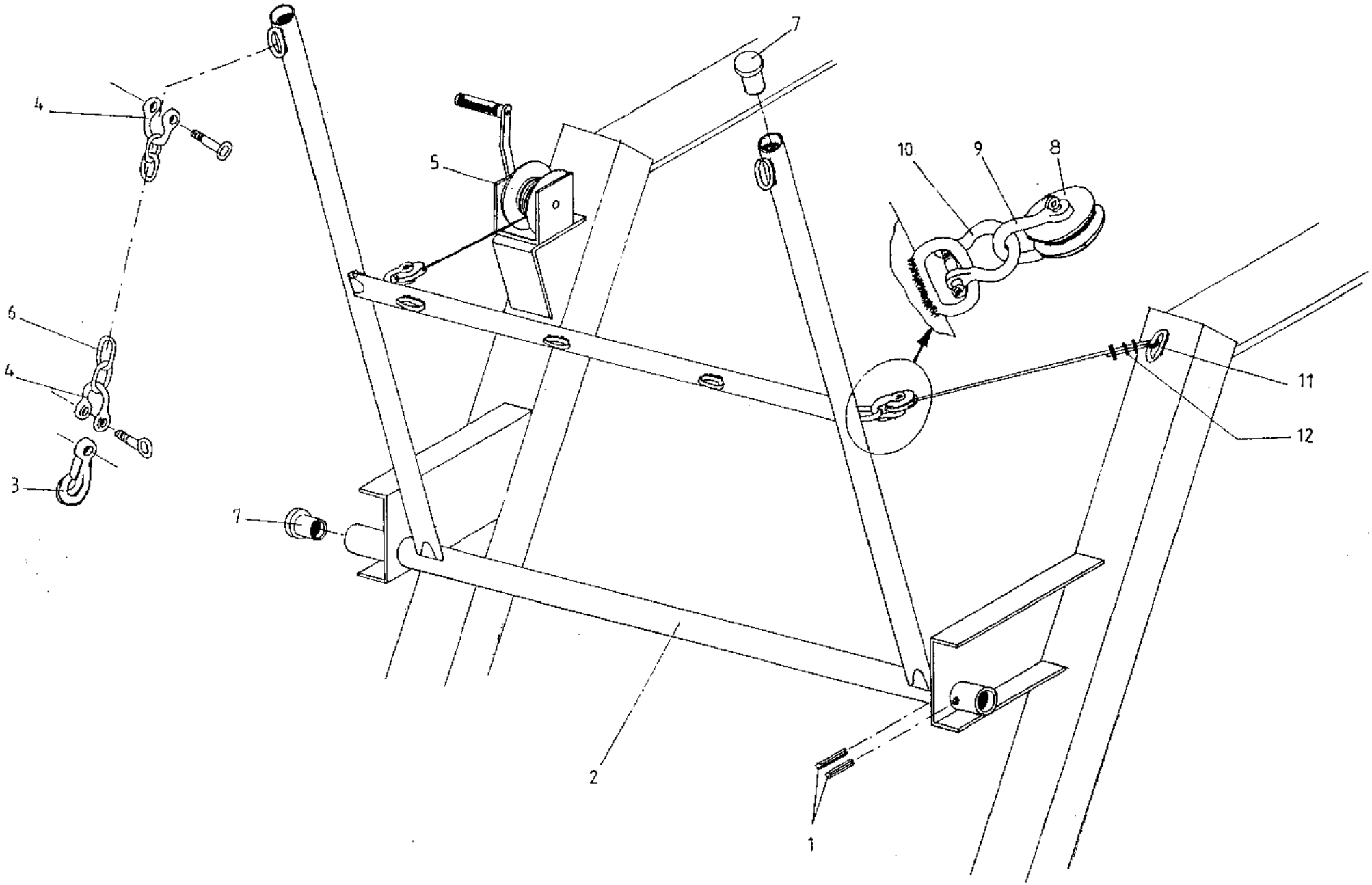

PLANCHE: S

30/3/92

ENROULEUR St 1 BIS - REEL MACHINE St 1 BIS

RELEVAGE MALUEL / MANUAL LIFT

PLANCHE S 1/1

Repére Item n°	Référence Part n°	DESIGNATION DESCRIPTION	Qté/U n° Off/U	Observations Remarks
S1	E 14678	Goupille élastique 8 x 70 ZN *Split pin 8 x 70 ZN*	2	
S2	J 67145	Cadre relevage St 1 bis *Frame jib St 1 bis*	1	
S3	B 52625	Crochet relevage *Lifting hook*	3	
S4	J 48423	Manille lyre 10 H2 *D shackle 10 H2*	6	
S5	K 94125	Treuil équipé *Hand winch*	1	
S6	X 24561	Chaine N°30 9 maillons *Chain N° 30 9 links*	3	
S7	W 71020	Embout ailette tube Ø 60 *Blade ferrule Ø 60*	4	
S8	M 11741	Poulie Ø 80 nue *Pulley Ø 80*	2	
S9	N 26738	Manille droite Ø 12 *Shackle Ø 12*	2	
S10	Q 48406	Manille lyre Ø12 *Shackle Ø12*	2	
S11	Y 69228	Cosse cœur Ø 6 *Cable Eyelec Ø6*	1	
S12	X 67732	Serre cable *Cable clamp*	2	

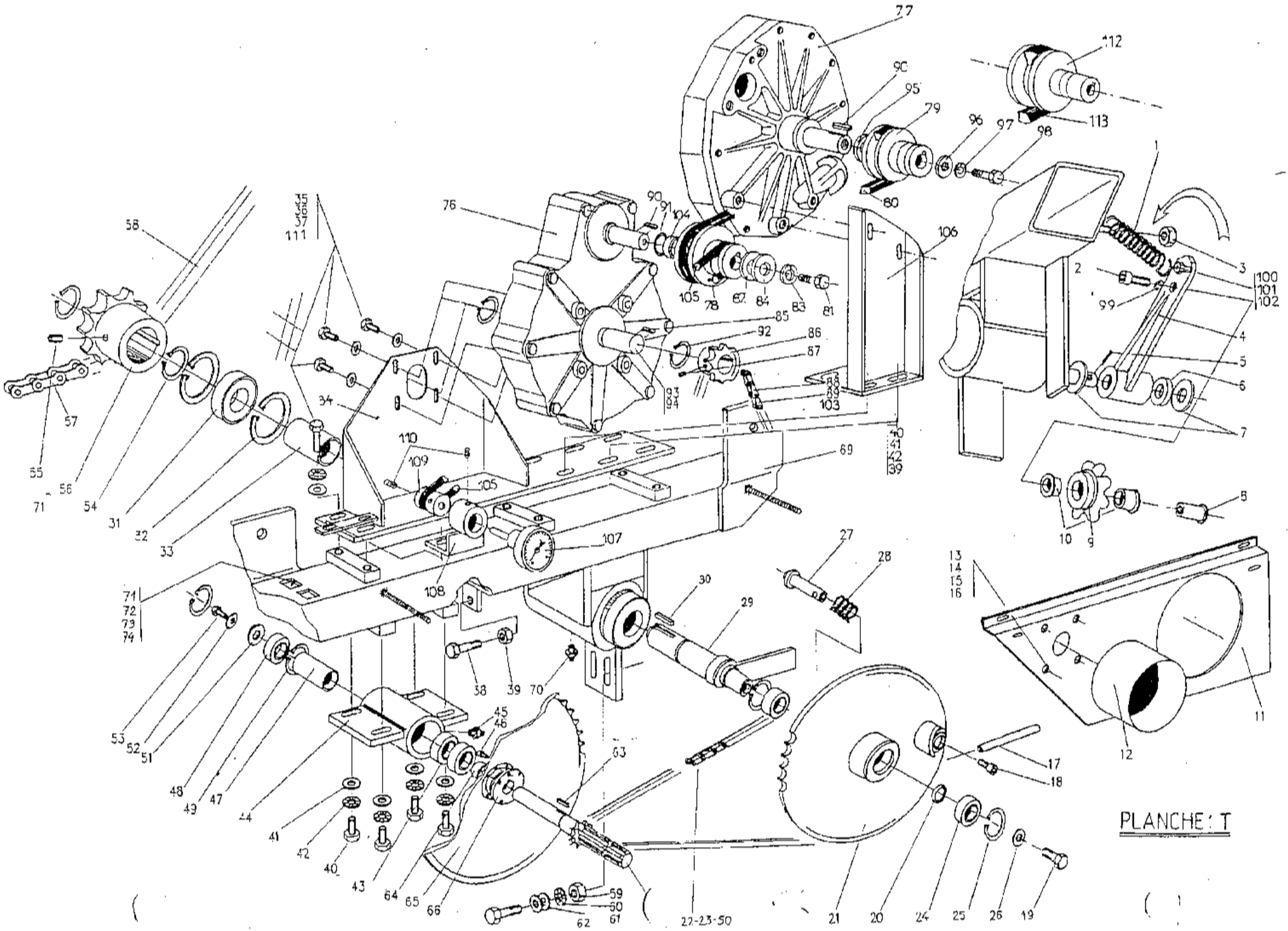
PLANCHE : T

30/3/92

ENROULEUR St 1 BIS - REEL MACHINE St 1 BIS

POUTRE TURBINE SIMPLE / SIMPLE TURBINE FRAME

PLANCHE T 1/8

Repére Item n°	Référence Part n°	DESIGNATION DESCRIPTION	Qté/U n° Off/U	Observations Remarks
T1	G 27583	Ressort tendeur chaine *Chain tensconer spring*	1	
T2	W 34588	Vis HM 12 x 25 6/8 ZN *Screw HM 12 x 25 6/8 ZN*	1	
T3	R 22785	Ecrou nylstop M10 MP/110 ZN *Locknut M10 MP/110 ZN*	1	
T4	H 93410	Bras tendeur de chaine *Chain tightener arm*	1	
T5	E 88186	Goupille fendue Ø4 x 40 *Split pin Ø4 x 40*	1	
T6	L 36833	Entretoise LG 10mm *Spacer LG 10mm*	1	
T7	N 14916	Rondelle plate 24 MN ZN *Washer 24 MN ZN*	2	
T8	B 93427	Axe pignon tendeur chaine *Chain tensioner axle pinion*	1	
T9	Z 85122	Pignon 6 Dents 41,4 Al 30 *Pinion 6 Teeths 41,4 Al 30*	1	
T10	N 58455	Bagues auto lub à collet 25 x30 x20 *Ring 25 /30 x 20*	2	
T11	B 22012	Carter inf. prise de force St 1bis *Cardan inferior guard St 1bis*	1	
T12	R 95925	Bol de protection plastique *Plastic guard*	1	
T13	R86771	Vis HM 6x16 6/8 ZN *Screw HM 6x16 6/8 ZN*	4	
T14	F 91959	Rondelle plate 6 ZU ZN *Washer 6 ZU ZN*	4	
T15	H 67834	Rondelle éventail 6 AZ ZN *Lockwacher 6 AZ ZN*	4	

ENROULEUR St 1 BIS - REEL MACHINE St 1 BIS

POUTRE TURBINE SIMPLE / SIMPLE TURBINE FRAME

PLANCHE T 2/8

Repére Item n°	Référence Part n°	DESIGNATION DESCRIPTION	Qté/U n° Off/U	Observations Remarks
T16	V 41809	Ecrou HU M6 6/8 ZN *Nut HU M6 6/8 ZN*	4	
T17	Y 90756	Poignée de crabotage *Clutch handful*	1	
T18	H 89431	Vis CHC M6 x10 6/8 ZN *Screw CHC M6 x 10 6/8 ZN*	1	
T19	B 94761	Vis HM 8 x 20 6/8 ZN *Screw HM 8 x 20 6/8 ZN*	1	
T20	C 69370	Entretoise disque crabotage lg 3,7 *Cluth disk spacer lg 3,7*	1	
T21	P 72670	Disque crabotage 65 Dents 12,7 *Clutch disk 65 Teeths 12,7*	1	
T22	K 99829	Maillon coudé simple 12,7 *Simple link 12,7*	1	
T23	Y 64214	Chaine 12,7 Maillons *Chain 12,7 Links*	1	
T24	W 16809	Roulement 6205 RS *Ball bearing 6205 RS*	2	
T25	L 51231	Circlips intérieur Ø52 ZN *External circlips Ø52 ZN*	4	
T26	F 39772	Rondelle plate 8 LLN ZN *Washer 8 LLN ZN*	1	
T27	H 27860	Doigt de crabotage *Clutch finger*	1	
T28	L 90722	Ressort compression Ø 23 Lg 38 - F de2 *Compression spring Ø 23Lg 38 - F de2*	1	
T29	A 91149	Axe de sortie *Axle shoft*	1	
T30	D 25717	Clavette // 12 x 8 x 45 *Cotter // 12 x 8 x 45*	1	

30/3/92

ENROULEUR St 1 BIS - REEL MACHINE St 1 BIS

POUTRE TURBINE SIMPLE / SIMPLE TURBINE FRAME

PLANCHE T 3/8

Repére Item n°	Référence Part n°	DESIGNATION DESCRIPTION	Qté/U n° Off/U	Observations Remarks
T31	J 16775	Roulement à billes 6208 RS *Ball bearing 6208 RS*	2	
T32	N 51486	Circlips intérieur Ø80 *Internal circlips Ø80*	2	
T33	Y 81372	Entretoise moyeu de sortie *Exit spacer*	1	
T34	Y98758	Support réducteur *Reducing support*	1	
T35	X 17707	Vis HM 10 x 20 6/8 ZN *Screw HM 10 x 20 6/8 ZN*	8	
T36	M 21654	Rondelle grower 10 W ZN *Grover Washer 10 W ZN*	12	
T37	K 14729	Rondelles plates 10 ZU ZN *Washer 10 ZU ZN*	12	
T38	M 21838	Vis HM 10 x 45 6/8 ZN *Screw 10 x 45 6/8 ZN*	2	
T39	L 89526	Ecrou HU M 10 6/8 ZN *Nut HU M 10 6/8 ZN*	2	
T40	L 66480	Vis HM 10 x 30 6/8 ZN *Screw HM 10 x 30 6/8 ZN*	4	
T41	R 97489	Rondelles 10 LN ZN *Washer 10 LNZN*	4	
T42	M 21654	Rondelles grower 10 W ZN *Grover washer 10 W ZN*	4	
T43	W 16809	Roulement 6205 RS *Bearing 6205 RS*	1	
T44	Y 92320	Moyeu prise de force ALU *Power take off / Hub*	1	
T45	M 28025	Graisseur 8 x 125 ZN *Oiler 8 x 125 ZN*	1	

30/3/92

ENROULEUR St 1 BIS - REEL MACHINE St 1 BIS

POUTRE TURBINE SIMPLE / SIMPLE TURBINE FRAME

PLANCHE T 4/8

Repére Item n°	Référence Part n°	DESIGNATION DESCRIPTION	Qté/U n° Off/U	Observations Remarks
T46	S 95006	Vis CHC M6x16 inox *Screw CHC M6x16 inox*	4	
T47	Z 80913	Entretoise Lg 87,5 *Spacer Lg 87,5*	1	
T48	W 16809	Roulement 6205 RS *Bearing 6205 RS*	2	
T49	L 51231	Circlips intérieurs Ø52 *Internal circlips Ø52*	4	
T50	W 63108	Maillon jonction simple 12,7 *Simple junction link 12,7*	1	
T51	W 21432	Rondelle élastique 36 x 12,5 x 2 *Spring washer 36 x 12,5 x 2*	1	
T52	D 16195	Rondelle plate 12 LN ZN *Washer 12 LN ZN*	1	
T53	B 90851	Vis HM 12 x 20 6/8 ZN *Screw 12 x 20 6/8 ZN*	1	
T54	W 29942	Circlips extérieur Ø40 *External circlips Ø40*	2	
T55	L 69217	Vis CHC 12 x 16 10/9 ZN *Screw CHC 12 x 16 10/9 ZN*	2	
T56	M 49990	Pignon 8 Dents 41,4 Al 40 *Pinion 8 Teeths 40,4 Al 40*	1	
T57	X 71803	Chaine 41,4 115 Maillons *Chain 41,4 115 Links*	1	
T58	G 59645	Maillon simple 41,4 *Jaining link 41,4*	1	
T59	Z 41537	Ecrou HU M12 6/8 ZN *Nut HU M12 6/8 ZN*	2	
T60	D 59320	Rondelle éventail 12 AZ ZN *Lockwasher 12 AZ ZN*	2	

			30/3/92	
	ENROULEUR St 1 BIS - REEL MACHINE St 1 BIS **POUTRE TURBINE SIMPLE / SIMPLE TURBINE FRAME**			**PLANCHE T 5/8**
Repére **Item n°**	**Référence** **Part n°**	**DESIGNATION** **DESCRIPTION**	**Qté/U** **n° Off/U**	**Observations** **Remarks**
T61	V 70421	Rondelle plate 12 ZU ZN *Washer 12 ZU ZN*	4	
T62	W 32633	Vis HM 12 x 35 6/8 ZN *Screw HM 12x35 6/8 ZN*	2	
T63	H 32874	Clavette // 8x7x22 *Cotter // 8x7x22*	1	
T64	V 80794	Entretoise Lg 12 mm *Spacer Lg 12 mm*	1	
T65	W 14854	Disque 65 Dents - 12,7 *Disk 65 Teeths 12,7*	1	
T66	K 89686	Roue libre Ledin M 20 D *Free wheel Ledin M 20 D*	1	
T67	_____	_____	1	
T68	V 63015	Axe Prise de force St 1 bis 15T *Power take off shaft St 1 bis*	1	
T69	N 22046	Poutre motrice nue *Driving frame*	1	
T70	M 28025	Graisseur 8 x 125 *Oiler 8x125*	1	
T71	S 83483	Ecrou à cage rapide *Special nut*	4	
T72	W 34588	Vis HM 12 x 25 6/8 ZN *Screw HM 12 x 8 6/8 ZN*	4	
T73	D 59320	Rondelle éventail 12 AZ ZN *Lockwasher 12 AZ ZN*	4	
T74	V 70421	Rondelle plate 12 ZU ZN *Washer 12 ZU ZN*	4	

30/3/92

ENROULEUR St 1 BIS - REEL MACHINE St 1 BIS

POUTRE TURBINE SIMPLE / SIMPLE TURBINE FRAME

PLANCHE T 6/8

Repére Item n°	Référence Part n°	DESIGNATION DESCRIPTION	Qté/U n° Off/U	Observations Remarks
T76	P 97303	Réducteur pendulaire GP1 *Reducing GP1* 1: 3	1	
T77	Z 98324	Turbine *Turbine*	1	
T78	V 26721	Poulie Ø112 Al15 *Pulley Ø112 Al 15*	1	
T79	T 29526	Poulie Ø50 Al 15 *Pulley Ø50 Al 15*	1	
T80	E 98766	Courroie XPZ LP 950 crantée *Belt XPZ LP 950 crantée*	1	
T81	R 86771	Vis HM 6x16 6/8 ZN *Screw HM 6x16 6/8 ZN*	1	
T82	S 19627	Rondelle plate 16 ZU ZN *Washer 16 ZU ZN*	3	
T83	Y 98392	Rondelle Grower 6 W ZN *Grower washer 6 W ZN*	2	
T84	R 60275	Rondelle plate 8 MN ZN *Washer 8 MN ZN*	2	
T85	G 49548	Clavette // 5 x 5 x 20 ZN *Pawl // 5 x 5 x 20 ZN*	1	
T86	M 58661	Pignon 11 Dents 12,7 Al 20 *Pinion 11 Teeths 12,7 Al 20*	1	
T87	V 37048	Vis CHC 6 x 16 bc ZN *Screw CHC 6 x 16 bc ZN*	2	
T88	Y 64214	Chaine 12,7 7 N - 85 maillons *Chain 12,7 7N 85 Links*	1,27 m	
T89	W 63108	Attache rapide 12,7 7 N *Junction link 12,7 7N*	1	
T90	G 49548	Clavette // 5x5x20 ZN *Pawl // 5x5x20 ZN*		

30/3/92

ENROULEUR St 1 BIS - REEL MACHINE St 1 BIS

POUTRE TURBINE SIMPLE / SIMPLE TURBINE FRAME

PLANCHE T 7/8

Repére Item n°	Référence Part n°	DESIGNATION DESCRIPTION	Qté/U n° Off/U	Observations Remarks
T91	S 19727	Rondelle plate 16 ZU ZN *Washer 16 ZU ZN*	2	
T92	W 70100	Circlips extérieur Ø 25 *Internal circlips Ø 25*	2	
T93	P 97303	Axe pour réducteur GP 1 Irridoseur *GP1 axle*	1	
T94	A 27807	Clavette // 8 x 7 x 50 ZN *Pawl // 8 x 7 x 50 ZN*	1	
T95	S 19727	Rondelle plate 16 ZU ZN *Washer 16 ZU ZN*	1	
T96	R 60275	Rondelle plate 8 MN ZN *Washer 8 MN ZN*	1	
T97	Y 98392	Rondelle Grower 6 W *Grower washer 6 W*	1	
T98	R 31801	Vis HM 6x20 6/8 ZN *Screw HM 6x20 6/8 ZN*	1	
T99	B 12168	Rondelle Grower 12 W ZN *Grower washer 12 W ZN*	1	
T100	B 72566	Vis HM 8x30 6/8 ZN *Screw HM 8x30 6/8 ZN*	1	
T101	W 41741	Ecrou HU M 8 6/8 ZN *Nut HU M 8 6/8 ZN*	1	
T102	S 39806	Ecrou nylstop M 8 MP10/108 ZN *Locknut M 8 MP10/108 ZN*	1	
T103	K 99829	Maillon coudé 12,7 7 N *Bent link 12,7 7N*	1	
T104	S 25224	Entretoise calage ép. 12,6 mm *Spacer 12,6 mm*	1	
T105	W 30563	Courroie tachy. Ø 4 Lg 575 *Tachymeter belt Ø 4 Lg 575*	1	

30/3/92

ENROULEUR St 1 BIS - REEL MACHINE St 1 BIS

POUTRE TURBINE SIMPLE / SIMPLE TURBINE FRAME

PLANCHE T 8/8

Repére Item n°	Référence Part n°	DESIGNATION DESCRIPTION	Qté/U n° Off/U	Observations Remarks
T106	L 98749	Support turbine *Turbine support*	1	
T107	X 26976	Tachymètre *Tachymeter*	1	
T108	D 30478	Support tachymètre *Tachymeter support*	1	
T109	D 26959	Poulie réceptrice tachymètre *Tachymeter receiver pulley*	1	
T110	Y 24608	Vis HC 6 x 10 bc ZN *Screw HC 6 x 10 bc ZN*	2	
T111	Q 17724	Vis HM 10x25 6/8 ZN *Screw HM 10x25 6/8 ZN*	1	
T112	F98698	Poulie Ø60 Al 15 *Pulley Ø60 Al 15*	1	
T113	S29594	Courroie XPZ LP 1015 *Belt XPZ LP 1015*	1	

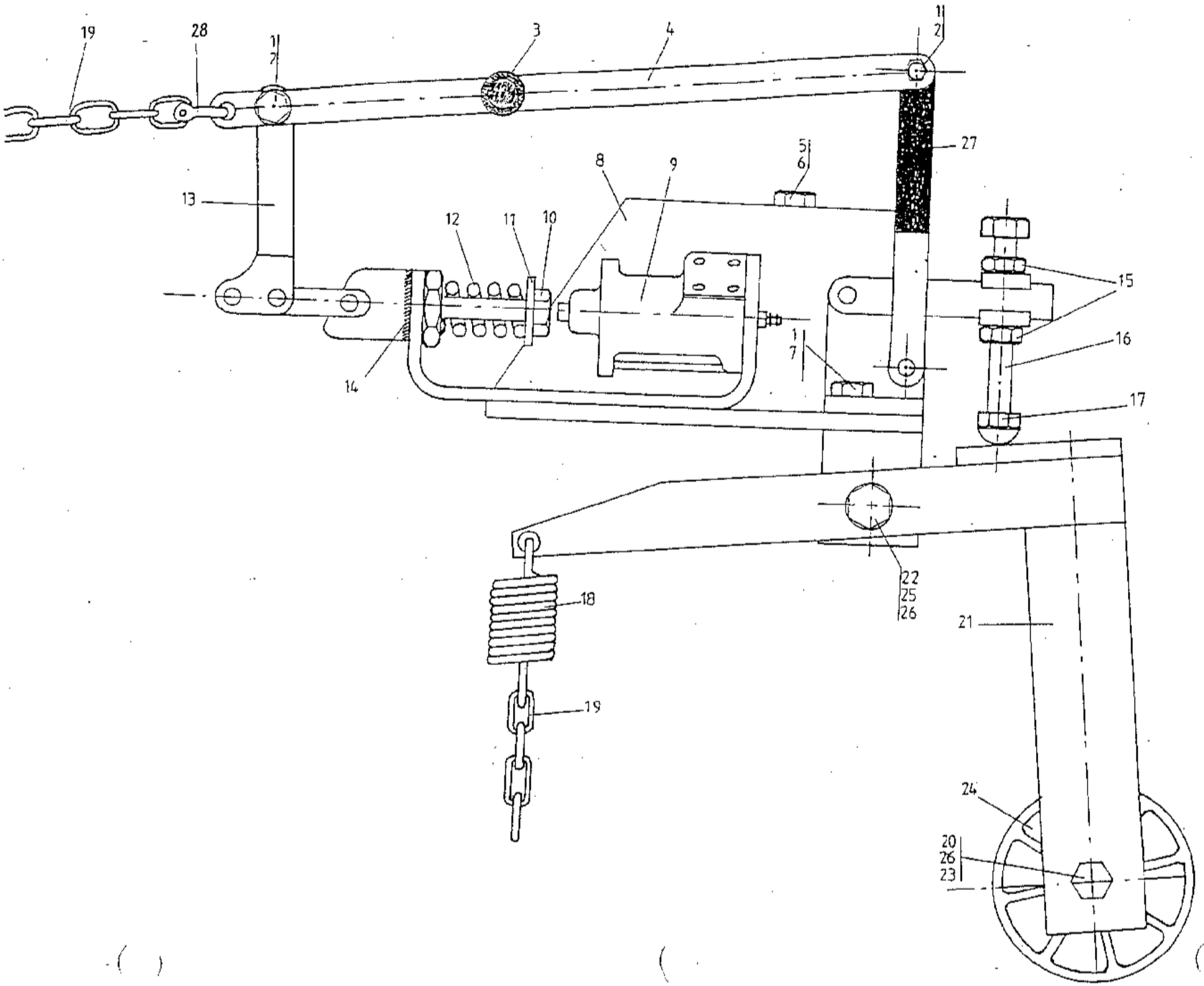

PLANCHE:U

ST Albis

30/3/92

ENROULEUR St 1 BIS - REEL MACHINE St 1 BIS

DECLENCHEUR TURBINE SIMPLE / TURBINE SIMPLE CLICK

PLANCHE U 1/2

Repére Item n°	Référence Part n°	DESIGNATION DESCRIPTION	Qté/U n° Off/U	Observations Remarks
U1	Q 39160	Ecrou nylstop M6 MP10/106 ZN *Locknut M6 MP10/106 ZN*	6	
U2	N 66344	Vis HM 6x30 6/8 ZN *Screw HM 6x30 6/8 ZN*	2	
U3	Z 21550	Poignée *Handle*	1	
U4	H 98562	Déclencheur sécurité *Security*	1	
U5	D 65392	Vis HM 12x40 6/8 ZN *Screw HM 12x40 6/8 ZN*	2	
U6	Z 41537	Ecrou HU M 12 6/8 ZN *Nut HU M 12 6/8 ZN*	2	
U7	R 31801	Vis HM 6x20 6/8 ZN *Screw HM 6x20 6/8 ZN*	4	
U8	P 30597	Support distributeur 1 bis TTS *Distributor support 1 bis TTS*	1	
U9	R 87070	Distributeur équipé *Equiped distributor*	1	
U10	H 57300	Vis HM 8x40 6/8 ZN *Screw HM 8x40 6/8 ZN*	1	
U11	R 60275	Rondelle plate 8 MN ZN *Washer 8 MN ZN*	1	
U12	X 43973	Ressort bloc fonction *Function bloc spring*	1	
U13	Y 25597	Sauterelle 150/AS Dacromet *Toggle clamp 150/AS Dacromet*	1	
U14	C 29810	Rondelle éventail 18 AZ ZN *Lockwasher 18 AZ ZN*	1	
U15	W 41741	Ecrou HU M 8 6/8 ZN *Nut HU M 8 6/8 ZN*	2	

ENROULEUR St 1 BIS - REEL MACHINE St 1 BIS

DECLENCHEUR TURBINE SIMPLE / TURBINE SIMPLE CLICK

PLANCHE U 2/2

Repére Item n°	Référence Part n°	DESIGNATION DESCRIPTION	Qté/U n° Off/U	Observations Remarks
U16	G 85198	Vis HM 8 x 70 x 70 6/8 ZN *Screw HM 8 x 70 x 70 6/8 ZN*	1	
U17	K 40627	Ecrou borgne HM 8 6/8 ZN *Special nut HM 8 6/8 ZN*	1	
U18	T 94156	Ressort motorisation *Spring*	1	
U19	X 60510	Chaine n° 17 *Chain n° 17*	2,7	
U20	S 99514	Entretoise poulie folle *Pulley spacer*	1	
U21	B 98579	Tendeur courroie turbine *Turbine belt tightener*	1	
U22	L 66480	Vis HM 10x30 6/8 ZN *Screw HM 10x30 6/8 ZN*	1	
U23	M 21838	Vis HM 10x45 6/8 ZN *Screw HM 10x45 6/8 ZN*	1	
U24	Z 99497	Poulie folle Ø 60 avec roulement Ø17 *Pulley Ø60 with bearing Ø17*	1	
U25	K 14729	Rondelle plate 10 ZU ZN *Washer 10 ZU ZN*	1	
U26	R 22785	Ecrou nylstop M 10 MP 10/110 ZN *Locknut M 10 MP 10/110 ZN*	2	
U27	N 91368	Sauterelle levier vertical *Toggle clamp*	1	
U28	S 21567	Esse fer nikelé Ø5 *"S" Ø5*	1	

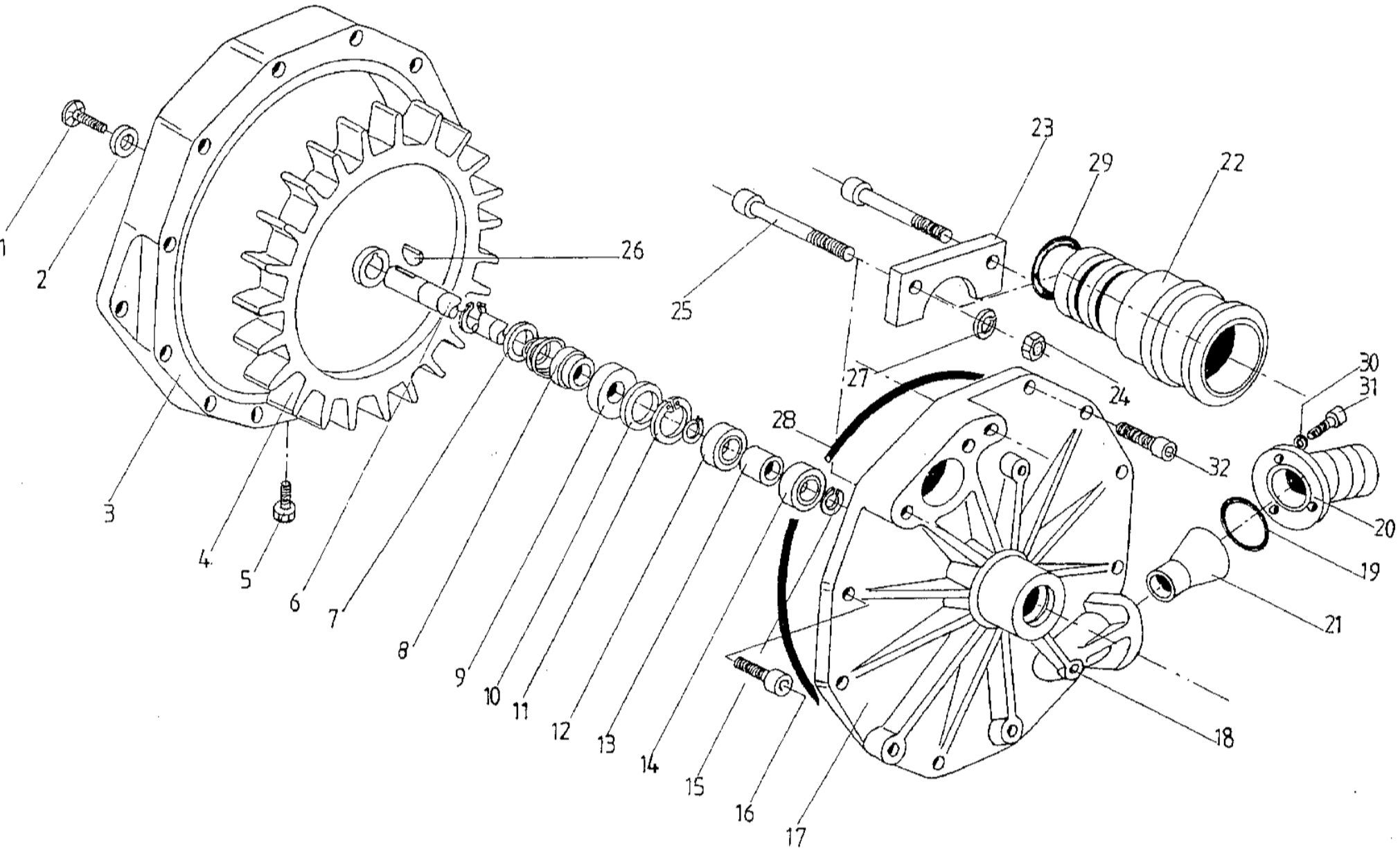
1
2
3
4
5
6
7
8
9
10
11
12
13
14
15
16
17
18
19
20
21
22
23
24
25
26
27
28
29
30
31
32

PLANCHE : V

30/3/92

ENROULEUR St 1 BIS - REEL MACHINE St 1 BIS

TURBINE SIMPLE / SIMPLE TURBINE

PLANCHE V 1/3

Repère Item n°	Référence Part n°	DESIGNATION DESCRIPTION	Qté/U n° Off/U	Observations Remarks
V1	X 23457	Vis FHC 90 M 6x15 6/8 ZN *Vis FHC 90 M 6x15 6/8 ZN*	1	
V2	Q 23474	Rondelle appui roue *Wheel shore washer*	1	
V3	Z 23712	Flasque turbine *Turbine cheek*	1	
V4	M 23678	Roue turbine *Turbine wheel*	1	
V5	K 23423	Vis CHC M 10x12 6/8 ZN *Vis CHC M 10x12 6/8 ZN*	1	
V6	A 23644	Axe turbine *Turbine axle*	1	
V7	J 23491	Rondelle compensation *Compensating washer*	1	
V8	N 23610	Joint à glace Ø20 *Fixing ring seal Ø20*	1	
V9	V 23593	Contre face joint glace 20x45x10 *Fixed ring sealover against*	1	
V10	P 23542	Rondelle appui joint V Ring *V ring turbine washer thrust*	1	
V11	H 23559	Circlips intérieur Ø42 ZN *Internal circlips Ø42 ZN*	1	
V12	B 23576	Roulement à billes Type 6004/2 RS *Ball bearing 6004/2 RS*	1	
V13	T 23661	Entretoise roulement *Bearing spacer*	1	
V14	B 23576	Roulement à billes Type 6004/2 RS *Ball bearing 6004/2 RS*	1	
V15	G 89338	Circlips extérieur Ø20 ZN *External circlips Ø20 ZN*	3	

30/3/92

ENROULEUR St 1 BIS - REEL MACHINE St 1 BIS

TURBINE SIMPLE / SIMPLE TURBINE

PLANCHE V 2/3

Repére Item n°	Référence Part n°	DESIGNATION DESCRIPTION	Qté/U n° Off/U	Observations Remarks
V16	W 23525	Vis CHC M 10x30 6/8 ZN *Vis CHC M 10x30 6/8 ZN*	7	
V17	F 23695	Volute turbine *Turbine scroll*	1	
V18	G 23627	Vis CHC M 10 x 60 *Vis CHC M 10 x 60*	1	
V19	M 99072	Joint torique Ø60x5 *"O" ring Ø60x5*	1	
V20	Z 28013	Bride entrée turbine *Onlet flange turbine*	1	
V21	P 24324	Buse turbine Ø 16 *Turbine buse Ø 16*	1	
V21	A 99038	Buse turbine Ø 24 *Turbine buse Ø24*	1	
V22	Y 22216	Sortie turbine *Turbine exit*	1	
V23	H 98953	Butée sortie turbine *Turbine exit thrust*	1	
V24	L 89526	Ecrou HU M 10 6/8 ZN *Nut HU M 10 6/8 ZN*	2	
V25	V 27756	Vis CHC M 10x100 6/8 ZN *Screw CHC M 10x100 6/8 ZN*	2	
V26	D 23440	Clavette disque 3 x 5 Pawl 3 x 5	1	
V27	M 21654	Rondelle Grower 10 W *Grower washer 10 W*	2	
V28	R 23406	Corde torique Ø1.78 Lg 975 *"O" ring Ø1,78 Lg 975*	1	
V29	E 97524	Joint torique Ø50x5 "O" ring Ø50x5	1	

30/3/92

ENROULEUR St 1 BIS - REEL MACHINE St 1 BIS

TURBINE SIMPLE / SIMPLE TURBINE

PLANCHE V 3/3

Repére Item n°	Référence Part n°	DESIGNATION DESCRIPTION	Qté/U n° Off/U	Observations Remarks
V30	L 26805	Rondelle Grower 8 W *Grower washer 8 W*	3	
V31	B 99062	Vis HM 8x25 6/8 ZN *Screw HM 8x25 6/8 ZN*	1	
V32	R 71223	Vis CHC M 10x25 6/8 ZN *Screw CHC M 10x25 6/8 ZN*	2	

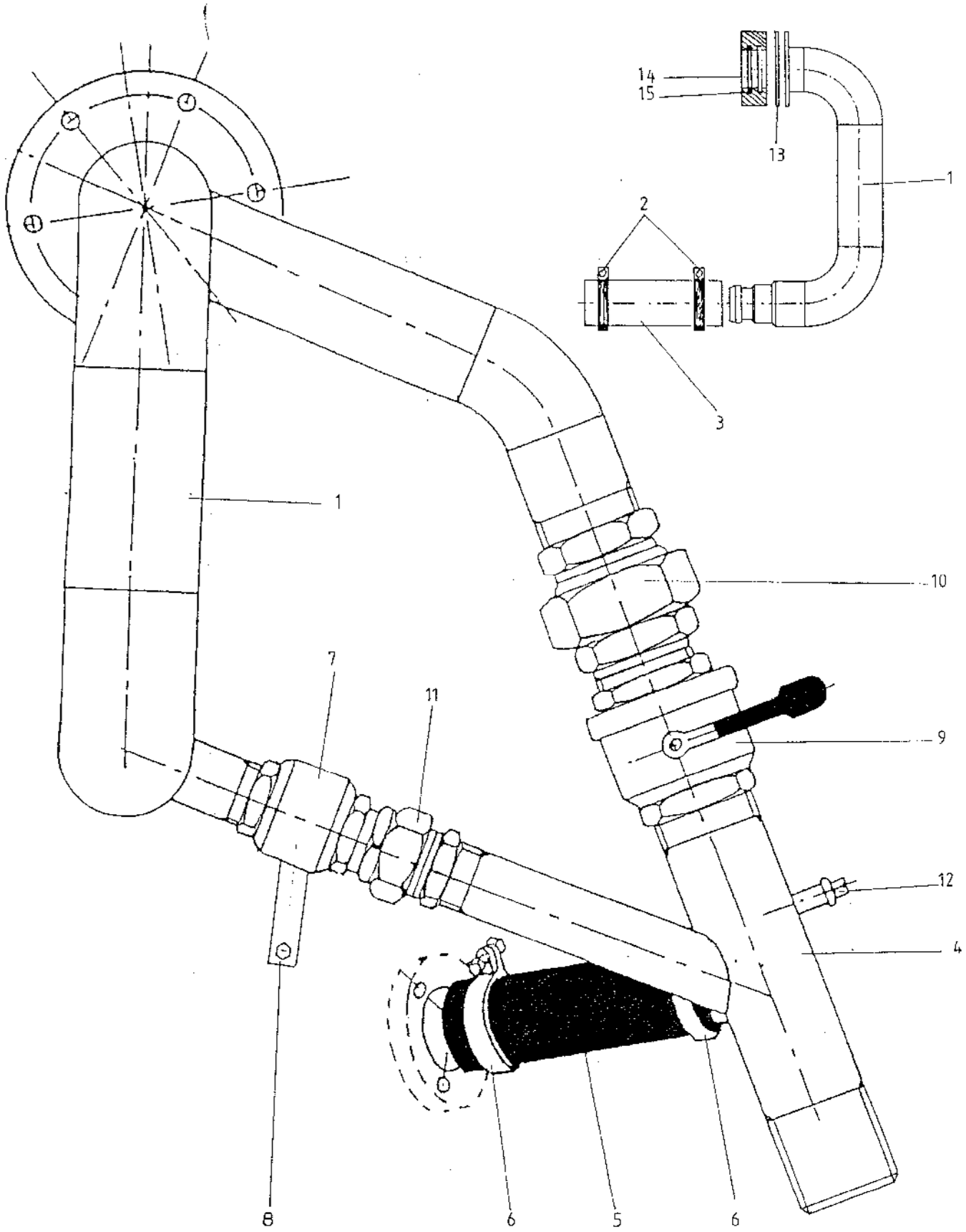

PLANCHE : W

30/3/92

ENROULEUR St 1 BIS - REEL MACHINE St 1 BIS

ALIMENTATION TURBINE SIMPLE / SIMPLE TURBINE FEEDING

PLANCHE W 1/1

Repére Item n°	Référence Part n°	DESIGNATION DESCRIPTION	Qté/U n° Off/U	Observations Remarks
W1	W 27826	Alimentation sortie turbine *Exit turbine feeding*	1	
W2	X 95516	Collier mikalor Ø80x85 *Mikalor collar Ø80x85*	2	
W3	D 95499	Tuyau caoutchouc Ø75x84 *Rubber pipe Ø75x84*	0,15 m	
W4	P 27843	Alimentation turbine *Turbine feeding*	1	
W5	~~G 68914~~ H24525	Tuyau caoutchouc 50x59 *Rubber pipe Ø50x59*	0,23 m	
W6	Z 37581	Collier mikalor Ø56x59 *Mikalor collar Ø56x59*	2	
W7	M 22505	Vanne Boisseau sphérique F.F. 1"1/4 *Ball valve F F 1"1/4*	1	
W8	W 98919	Poignée commande régulation *Adjustment drive handle*	1	
W9	J 27792	Vanne Boisseau sphérique F.F. 2" *Ball valve F F 2"*	1	
W10	Z 81350	Union MF 2" *Union coupler MF 2"*	1	
W11	W 12807	Union MF 1"1/4 *Union coupler MF 1"1/4*	1	
W12	F 36437	Bouchon M 1/4" *Plug M1/4"*	1	
W13	Y 93401	Joint palier *Bearing gasket*	1	
W14	X 93377	Moyeu d'étanchéité *Proof nave*	1	
W15	E 20037	Joint torique Ø 80 x 6,5 *O ring Ø 80 x 6,5*	1	

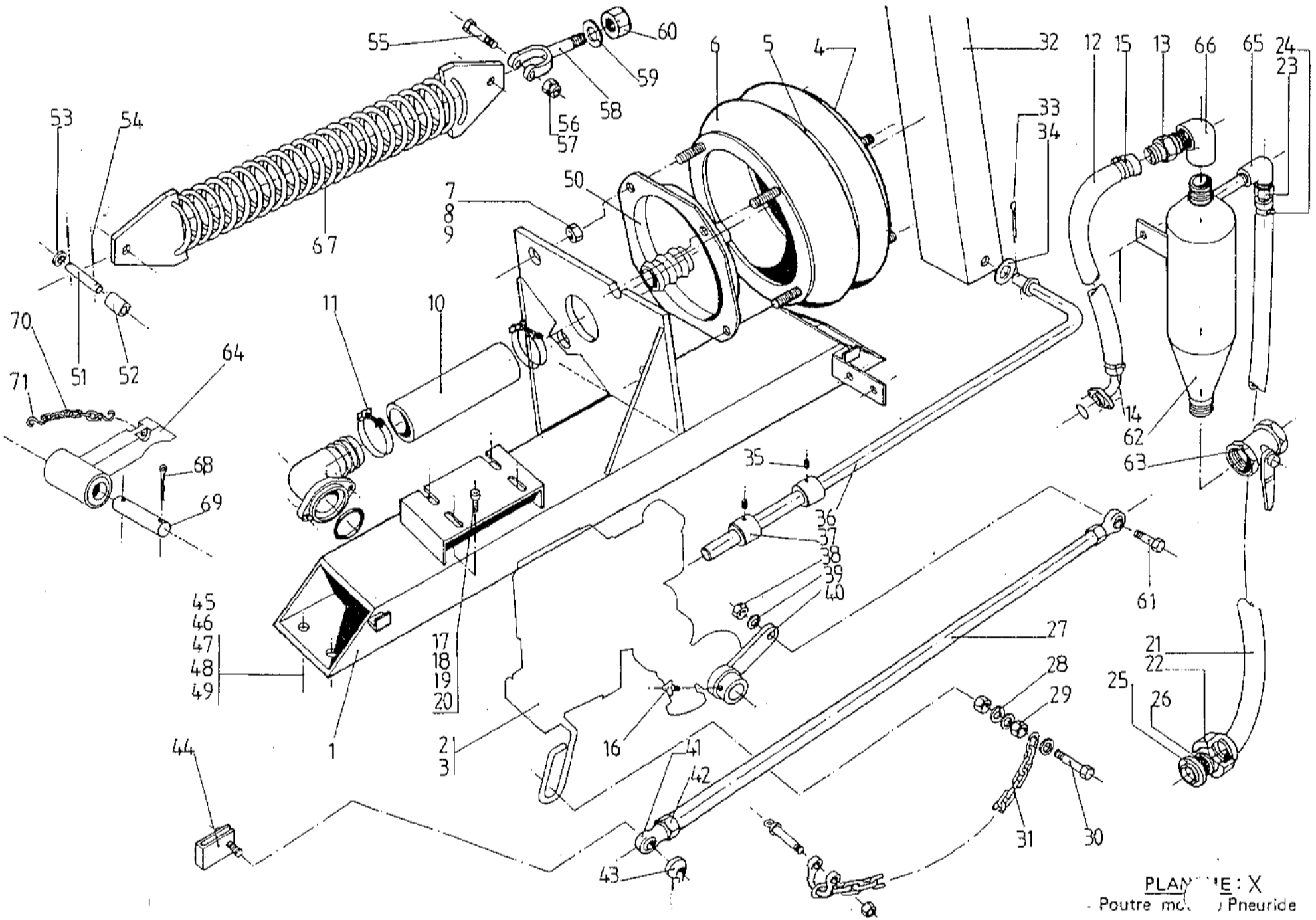

PLAN[illegible]E : X
Poutre mo[illegible] Pneuride

ENROULEUR St 1 BIS - REEL MACHINE St 1 BIS

POUTRE PNEURIDE / BELLOWS FRAME

PLANCHE X 1/5

Repére Item n°	Référence Part n°	DESIGNATION DESCRIPTION	Qté/U n° Off/U	Observations Remarks
X1	W 20190	Poutre motrice nue St 1 bis pneuride *Support bearn unlined St 1 bis II bellows*	1	
X2	M 80097	Ensemble hydrobasculeur 10"Ø106x80 *Water motor unit 10" Ø106x80*	1	
X3	S 79826	Ensemble hydrobasculeur 10" *Water motor unit 10"*	1	
X4	K 84442	Cuvette Sans orifice pneuride 10" *Bellows base plate complete 10"*	1	
X5	R 84425	Soufflet pneuride 10" x 2 équipé *Bellows 10" x 2 assembly*	1	
X6	L 98933	Soufflet pneuride 10" x 2 nu *Bellows 10" x 2 uniled*	1	
X7	L 89526	Ecrou HU M 10 6/8 ZN *Nut HU M 10 6/8 ZN*	10	
X8	M 19676	Rondelle éventail 10 AZ ZN *Lockwasher 10 AZ ZN*	10	
X9	V 37715	Rondelle plate 10 LLN ZN *Washer 10 LLN ZN*	2	
X10	Y 80590	Airduc Ø 40 *Hose Ø 40*	0,14 m	
X11	R 31732	Collier 2 fils 50/57 galva *Collar 2 wires 50/57*	2	
X12	S 35183	Flexible airduc Ø 25 x 36 *Hose Ø25x36*	0,50 m	
X13	N 36628	Douille cannelée Ø25 FL 3/4" conique *Hose tailled Ø25 FL 3/4"*	1	
X14	F 35540	Collier serre oreilles 34 x 37 *"O" clip 34 x 37*	1	
X15	T 96893	Collier serre oreilles 37 x 40 *"O" clip 37 x 40*	2	

30/3/92

ENROULEUR St 1 BIS - REEL MACHINE St 1 BIS

POUTRE PNEURIDE / BELLOWS FRAME

PLANCHE X 2/5

Repére Item n°	Référence Part n°	DESIGNATION DESCRIPTION	Qté/U n° Off/U	Observations Remarks
X16	F 72041	Bouton bakélite M 6 x 16 192/25 *Locking screw M 6 x 16 192/25*	1	
X17	B 72566	Vis HM 8x30 6/8 ZN *Screw HM 8x30 6/8 ZN*	4	
X18	S 91993	Rondelle éventail 8 AZ ZN *Lockwasher 8 AZ ZN*	4	
X19	Z 91976	Rondelle plate 8 ZU ZN *Washer 8 ZU ZN*	4	
X20	W 41741	Ecrou HU M 8 6/8 ZN *Nut HU M 8 6/8 ZN*	2	
X21	Z 42526	Airduc Ø19x29 *Hose Ø19x29*	0,7 m	
X22	G 83749	Demi-raccord exp. can 19/SS JT *Half quick action coupler hosetailled*	1	
X23	A 43631	Douille cannelée Ø 19 FL 1/2 conique *Hosetalled Ø 19 FL 1/2*	1	
X24	S 42543	Collier serre oreilles 27x31 *"O" clip 27x31*	3	
X25	J 43593	Joint caoutchouc racc. express *Rubber gasket*	1	
X26	H 43615	Pastille filtrante *Filter disc*	1	
X27	E 88393	Biellette commande régul. pneuride St 1 bis *Actuaring rod (regul. to sliding scale)*	1	
X28	V 37715	Rondelle plate 10 LLN ZN *Washer 10 LLN ZN*	5	
X29	L 89526	Ecrou HU M 10 6/8 ZN *Nut HU M 10 6/8 ZN*	2	
X30	P 65885	Vis HM 10x40 6/8 ZN *Screw HM 10x40 6/8 ZN*	1	

ENROULEUR St 1 BIS - REEL MACHINE St 1 BIS

POUTRE PNEURIDE / BELLOWS FRAME

PLANCHE X 3/5

Repére Item n°	Référence Part n°	DESIGNATION DESCRIPTION	Qté/U n° Off/U	Observations Remarks
X31	Y 60510	Chaine maille n° 17 ZN *Chain n° 17 ZN*	2,4 m	
X32	J 20547	Bras moteur nu *Drive arm unlined*	1	
X33	T 47167	Goupille V 3.2x25 ZN *Split pin 3,2x25 ZN*	1	
X34	K 14729	Rondelle plate 10 ZU ZN *Washer 10 ZU ZN*	1	
X35	N 16227	Vis STHC M 10x16 10/9 ZN bc *Screw STHC M 10x16 10/9 ZN bc*	2	
X36	L 88376	Tringle commande moteur 82-90 A *Actuaring rod 82-90 A*	1	
X37	W 81416	Butée tige commande inversion *Inverse drive rod stop*	2	
X38	W 41741	Ecrou HU M 8 6/8 ZN *Nut HU M 8 6/8 ZN*	1	
X39	Z 91976	Rondelle plate 8 ZU ZN *Washer 8 ZU ZN*	1	
X40	L 92286	Levier commande régulation *Arm regulator control*	1	
X41	C 27142	Embout rotule Ø8 fil M 8 *Ball joint ferrule Ø 8*	2	
X42	W 41741	Ecrou HU M 8 6/8 ZN *Nut HU M 8 6/8 ZN*	3	
X43	T 95720	Levier manoeuvre bakélite *Clamp lever*	1	
X44	B 86251	Chape régulation vitesse *Speed regulation clamp*	1	
X45	D 65392	Vis HM 12x40 6/8 ZN *Screw HM 12x40 6/8 ZN*	3	

30/3/92

ENROULEUR St 1 BIS - REEL MACHINE St 1 BIS

POUTRE PNEURIDE / BELLOWS FRAME

PLANCHE X 4/5

Repére Item n°	Référence Part n°	DESIGNATION DESCRIPTION	Qté/U n° Off/U	Observations Remarks
X46	X 66582	Vis HM 12x50 6/8 ZN *Screw HM 12x50 6/8 ZN*	1	
X47	D 59320	Rondelle éventail 12 AZ ZN *Lockwasher 12 AZ ZN*	4	
X48	V 70421	Rondelle plate 12 ZU ZN *Washer 12 ZU ZN*	4	
X49	Z 41537	Ecrou HU M 12 6/8 ZN *Nut HU M 12 6/8 ZN*	4	
X50	F 80114	Fond pneuride 10" et manchon 40 *Bellows inlet plate 10"*	1	
X51	Z 88342	Axe ressort bras moteur *Drive arm spring axle*	1	
X52	F 88325	Entretoise ressort bras moteur *Drive arm spring spacer*	1	
X53	Q 10870	Rondelle plate 20 ZU ZN *Washer 20 ZU ZN*	2	
X54	E 99249	Goupille V 3.2x40 ZN *Split pin V 3.2x40 ZN*	2	
X55	H 66684	Vis HM 14x60 6/8 ZN *Screw HM 14x60 6/8 ZN*	1	
X56	M 14593	Rondelle éventail 14 AZ ZN *Lockwasher 14 AZ ZN*	1	
X57	B 41401	Ecrou HU M 14 6/8 ZN *Nut HU M 14 6/8 ZN*	1	
X58	W 26492	Chape étoile M 16 D 16 *Fock Ø 16*	1	
X59	S 19727	Rondelle plate 16 ZU ZN *Washer 16 ZU ZN*	1	
X60	R 19923	Ecrou HU M 16 6/8 ZN *Nut HU M 16 6/8 ZN*	1	

30/3/92

ENROULEUR St 1 BIS - REEL MACHINE St 1 BIS

POUTRE PNEURIDE / BELLOWS FRAME

PLANCHE X 5/5

Repére Item n°	Référence Part n°	DESIGNATION DESCRIPTION	Qté/U n° Off/U	Observations Remarks
X61	P 99062	Vis HM 8x25 6/8 ZN *Screw HM 8 x 25*	1	
X62	Y 47033	Séparateur nu *Stone trap unlined*	1	
X63	H 21719	Vanne boisseau sphérique FF 3/4" PR *Stop cock FF 3/4" PR*	1	
X64	W 20581	Clavette moteur *Drive key*	1	
X65	Q 26694	Coude FF 1/2" *Bend 90 FF 1/2"*	1	
X66	B 40550	Coude FF 3/4" *Bend 90 FF 3/4"*	1	
X67	L 10176	Ressort bras moteur *Drive arm spring*	1	
X68	T 47167	Goupille V 3.2x25 ZN *Split pin V 3.2x25 ZN*	2	
X69	F 89498	Axe clavette moteur 82-90 *Drive key shaft 82-90*	1	
X70	Y 60510	Chaine maille n° 17 *Chain n° 17*	0.20 m	
X71	F 84415	Esse ronde D 3 *"S" Ø 3*	1	

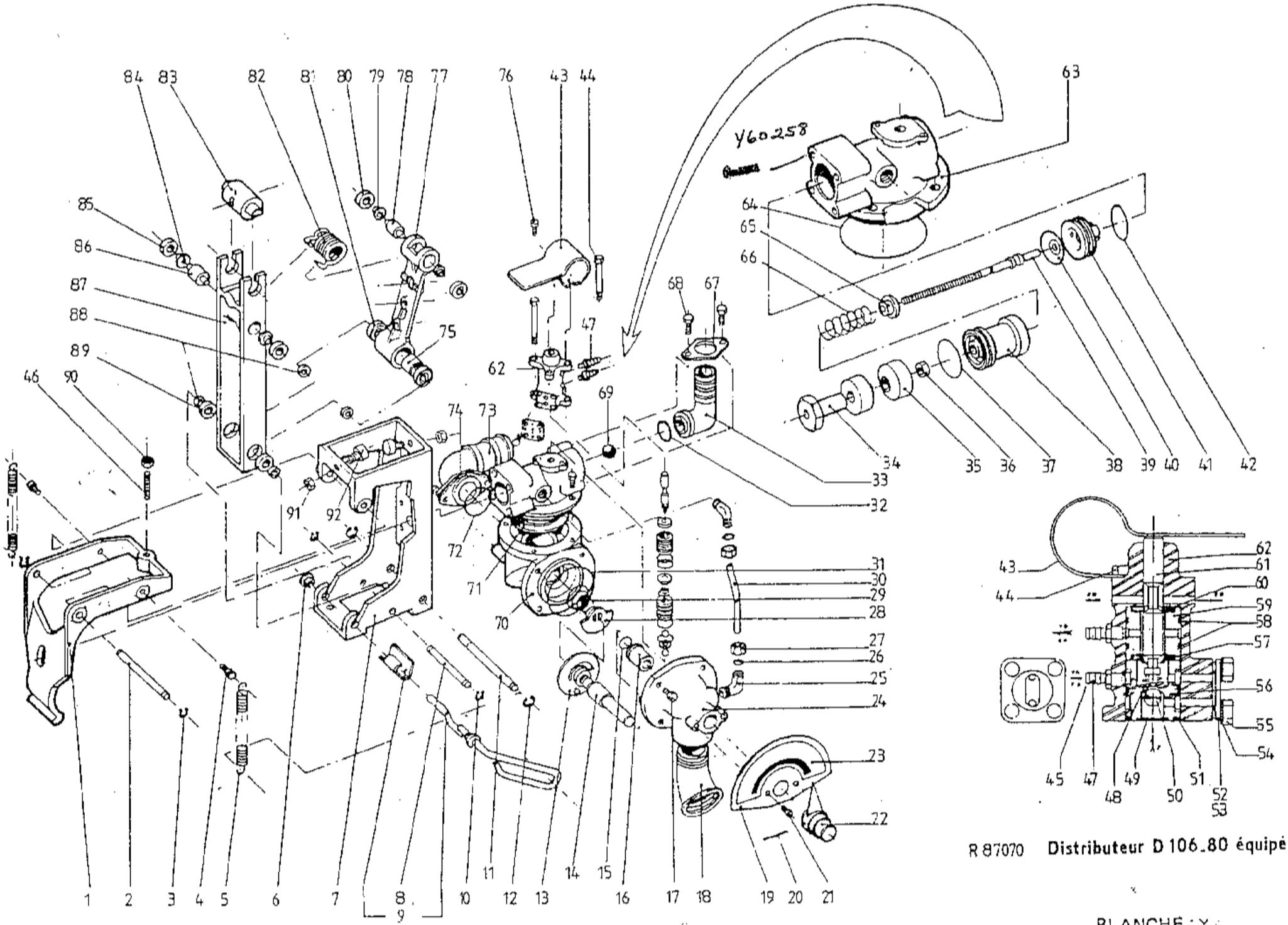

R 87070 **Distributeur D 106.80 équipé**

PLANCHE : Y
Ensemble Hydrobasc

	ENROULEUR St 1 BIS - REEL MACHINE St 1 BIS MOTORISATION PNEURIDE / BELLOWS MOTORISATION	30/3/92	PLANCHE Y 1/7
Repére Item n°	Référence Part n°	DESIGNATION DESCRIPTION	Qté/U n° Off/U	Observations Remarks
Y1	X 80267	Commande déclencheur Ø106x80 *Safety release mecanism*	1	
Y2	S 81321	Axe articulation Ø106x80 *Pivot pin*	1	
Y3	N 95193	Circlips exterieur Ø8 *External circlips Ø8*	4	
Y4	N 80420	Piton accrochage ressort Ø106x80 *Spring retainer pin Ø106x80*	2	
Y5	Q 80675	Ressort déclencheur Ø106x80 *Spring release mecanism*	2	
Y6	K 81015	Douille articulation verrou Ø106 *Locking buch D 106-80*	2	
Y7	D 80250	Support basculeur Ø 106x80 *Water motor frame*	1	
Y8	K 99691	Axe articulation inox *Spindle inox*	1	
Y9	Q 27959	Verrou déclencheur *Release mecanism lock pin*	1	
Y10	N 95193	Circlips exterieur Ø8 *External circlips Ø 8*	4	
Y11	V 80403	Axe accrochage ressort Ø106x80 *Spring retraining pin*	1	
Y12	P 95210	Circlips exterieur Ø10 *External circlips Ø 10*	2	
Y13	M 85962	Disque régul. 8 P Ø106x80 *Orifice plate 8" Ø106x80*	1	
Y14	B 80386	Axe de régul. Ø106x80 *Regulator shaft Ø106x80*	1	
Y15	A 80845	Joint torique Ø14x2 *"O" ring Ø14x2*	1	

30/3/92

ENROULEUR St 1 BIS - REEL MACHINE St 1 BIS

MOTORISATION PNEURIDE / BELLOWS MOTORISATION

PLANCHE Y 2/7

Repére Item n°	Référence Part n°	DESIGNATION DESCRIPTION	Qté/U n° Off/U	Observations Remarks
Y16	J 80301	Palier axe régul. Ø106x80 *Bearing regulator shaft Ø106x80*	1	
Y17	Y 60258	Vis CHC 6x20 6/8 ZN *Screw CHC 6x20 6/8 ZN*	8	
Y18	K 53231	Coude 45° MF 1"1/4 *Bend 45° MF 1"1/4*	1	
Y19	T 81253	Cadran régulateur Ø106x80 *Dial Ø106x80*	1	
Y20	L 80947	Goupille élastique 3x40 *Spirol pin 3x40*	1	
Y21	C 88046	Vis HM 5 x 10 inox *Screw HM 5 x 10 inox*	7	
Y22	C 80318	Bouton commande régul. Ø106x80 *Pointer regulator control Ø106x80*	1	
Y23	W 91283	Autocollant régulation vitesse *Speed regulation sticker*	1	
Y24	K 80233	Corps régulateur dist. Ø106x80 *Regulator body Ø106x80*	1	
Y25	W 92364	RCN 09-10-13 équerre simple M *Brass elbow*	2	
Y26	X 90732	RCN 24-10-00 bague *Brass elbow*	2	
Y27	D 90715	RCN 10-10-00 écrou *Connector 10-10-00*	2	
Y28	L 80556	Volet tournant régul. Ø106x80 *Sectoring disq Ø106x80*	1	
Y29	C 81100	Ressort régul. Ø106x80 *Spring regulator Ø106x80*	1	
Y30	V 43580	RCN 40-10-01 tube rilsan noir *Flexible tube*	0,2 m	

ENROULEUR St 1 BIS - REEL MACHINE St 1 BIS

MOTORISATION PNEURIDE / BELLOWS MOTORISATION

PLANCHE Y 3/7

Repére Item n°	Référence Part n°	DESIGNATION DESCRIPTION	Qté/U n° Off/U	Observations Remarks
Y31	N 81202	Joint torique Ø57x5 *"O" ring Ø57x5*	1	
Y32	J 80692	Joint torique Ø23x3 *"O" ring Ø23x3*	1	
Y33	L 80165	Coude alimentation dist. Ø106x80 *Bend distributor feed Ø106x80*	1	
Y34	W 80335	Butée déclenchement Ø106x80 *Stop release mecanism Ø106x80*	1	
Y35	W 11243	Butée perbunan *Rubber buffer*	2	
Y36	W 41741	Ecrou HU M 8 6/8 ZN *Nut HU M 8 6/8 ZN*	2	
Y37	D 81032	Joint torique Ø30X2 *"O" ring Ø30X2*	2	
Y38	T 80471	Palier tige dist. Ø106x80 *Rod bearing Ø106x80*	1	
Y39	C 11226	Tige commande inox dist. *Drive rod (shaft)*	1	
Y40	P 10478	Membrane hydrobasculeur *Diaphragm*	1	
Y41	X 80658	Siège de tige Ø106x80 *Rod seating Ø106x80*	1	
Y42	D 81032	Joint torique Ø30X2 *"O" ring Ø30X2*	2	
Y43	C 60709	Levier élastique Ø106x80 *Elastic lever Ø106x80*	1	
Y44	J 81083	Vis HM 5 x 65 6/8 ZN *Screw HM 5 x 65 6/8 ZN*	2	
Y45	P 80743	Embout raccord cannelé *Hosetail*	1	

30/3/92

ENROULEUR St 1 BIS - REEL MACHINE St 1 BIS

MOTORISATION PNEURIDE / BELLOWS MOTORISATION

PLANCHE Y 4/7

Repére Item n°	Référence Part n°	DESIGNATION DESCRIPTION	Qté/U n° Off/U	Observations Remarks
Y46	F 81287	Vis ST HC M 8 x 35 bout plat *Screw ST HC M 8 x 35 (hollow)*	1	
Y47	Q 36101	Embout cannelé *Hosetail*	2	
Y48	E 35999	Ressort comp. inox pilote *Sping main distributor*	1	
Y49	R 87162	Filtre inox 11,7 toile 200 m *Filter inox 11,7*	1	
Y50	Z 80522	Bille hostalen Ø7 *Ball Ø7*	2	
Y51	X 81049	Joint torique Ø16x3 *"O" ring Ø16x3*	1	
Y52	E 80573	Plaque vanne sécurité Ø106x80 *Security cover plate*	1	
Y53	R 88036	Joint plaque vanne sécurité *Orifice diafragm*	1	
Y54	V 86176	Rondelle éventail 5 AZ inox *Lockwasher 5 AZ inox*	4	
Y55	C 88046	Vis HM 5 x 10 inox *Screw HM 5 x 10 inox*	7	
Y56	H 80369	Entretoise inf. sécurité *Safety lower spacer*	1	
Y57	W 34979	Joint inférieur pilote quadium *Distributor lower seal*	1	
Y58	T 35115	Bague I 18,77x1,78 *Ring I 18,77x1,78*	3	
Y59	Y 36016	Entretoise résine acétal pilote *Spacer main distributor*	1	
Y60	C 34962	Joint supérieur pilote *Distributor upper seal*	1	

ENROULEUR St 1 BIS - REEL MACHINE St 1 BIS

MOTORISATION PNEURIDE / BELLOWS MOTORISATION

PLANCHE Y 5/7

Repére Item n°	Référence Part n°	DESIGNATION DESCRIPTION	Qté/U n° Off/U	Observations Remarks
Y61	G 80437	Tiroir vanne sécurité *Plunger bleed valve*	1	
Y62	Q 80284	Corps vanne sécurité *Bleed valve body*	1	
Y63	S 80148	Chapeau distributeur *Distributor cap*	1	
Y64	W 81117	Joint torique Ø80x2,4 *"O" ring Ø80x2,4*	1	
Y65	S 11056	Support ressort *Spring backing ring*	1	
Y66	K 10635	Ressort compensation *Compensation spring*	1	
Y67	M 80488	Bride coude alimentation *Flange distributor bend*	1	
Y68	K 60292	Vis HM 6 x 20 inox *Screw HM 6 x 20 inox*	4	
Y69	S 83575	Bille plastique Ø 16 *Ball Ø 16*	1	
Y70	E 80182	Corps soupape distribution *Regulator body lower*	1	
Y71	X 86523	Clapet soupape échappement rapide *Diaphragram*	1	
Y72	S 80539	Joint torique Ø44x3 *"O" ring Ø44x3*	1	
Y73	R 80216	Coude pneuride 10" Ø106x80 *Bend bellows feed 10" Ø106x80*	1	
Y74	F 80505	Bride alimentation pneuride *Clamp ring*	1	
Y75	V 13151	Tube entretoise moteur *Distance tube*	1	

30/3/92

ENROULEUR St 1 BIS - REEL MACHINE St 1 BIS

MOTORISATION PNEURIDE / BELLOWS MOTORISATION

PLANCHE Y 6/7

Repére Item n°	Référence Part n°	DESIGNATION DESCRIPTION	Qté/U n° Off/U	Observations Remarks
Y76	C 88046	Vis HM 5 x 10 inox *Screw HM 5 x 10 inox*	2	
Y77	G 10563	Biellette hydrobasculeur *Bare arm*	1	
Y78	Q 99742	Axe ressort omega PM *Spring seat omega PM*	2	
Y79	R 99674	Entretoise axe ressort moteur *Shaft spacer*	4	
Y80	E 98467	Roulement à billes BC 02 D6 *Ball bearing BC 02 D6*	4	
Y81	R 98501	Roulement à billes BC 10 D8 EE *Ball bearing BC 10 D8 EE*	4	
Y82	B 13134	Ressort usiné Ø106x80 *Spring Ø106x80*	1	
Y83	Y 19594	Noix de commande Hydraubasculeur *Motor drive*	1	
Y84	R 99674	Entretoise axe ressort moteur *Shaft spacer*	4	
Y85	E 98467	Roulement à billes BC 02 D 6 EE *Ball bearing BC 02 D 6 EE*	4	
Y86	Q 99742	Axe ressort omega PM *Spring seat omega PM*	2	
Y87	A 10580	Fourchette inversion *Reversing fock*	1	
Y88	Y 99657	Entretoise axe articulation moteur *Bush*	4	
Y89	R 98501	Roulement à billes BC 10 D 8 EE *Ball bearing BC 10 D 8 EE*	4	
Y90	W 41741	Ecrou HU M 8 6/8 ZN *Nut HU M8 6/8 ZN*	2	

30/3/92

ENROULEUR St 1 BIS - REEL MACHINE St 1 BIS

MOTORISATION PNEURIDE / BELLOWS MOTORISATION

PLANCHE Y 7/7

Repére Item n°	Référence Part n°	DESIGNATION DESCRIPTION	Qté/U n° Off/U	Observations Remarks
Y91	V 41809	Ecrou HU M 6 6/8 ZN *Nut HU M6 6/8 ZN*	2	
Y92	A 83490	Plot plastique fileté *Fork stop*	2	