S 2

SOMMAIRE /SUMMARY

DESIGNATION	PLANCHE	PAGE
Structure / *Structure*	Planche 1A	1
Bobine / *Drum*	Planche B	2 à3
Trancanage / *Hoseguide*	Planche 1C	4 à 5
Poutre irridoseur / *Irridoseur frame*	Planche 1D	6 à 8
Support élect TTI / *Electr.support TTI*	Planche E	9
Turbine irridoseur / *Irridoseur turbine*	Planche F	10 à 11
Poutre pneuride irrido/ *Irrido bellows frame*	Planche G	12 à 13
Disque détection TPI / TPI disk	Planche H	14
Moteur irrido pneride / *Irrido bellows motor*	Planche I	15
Support électrovane TPI/ *Electrovane TPI*	Planche J	16
Traineau simple / *Simple trolley*	Planche K	17
Relevage cadre&bêches / lift frame&spade	Planche 1M	18
Poutre turbine simple/Simple turbine frame	Planche 1N	19 à 21
Déclencheur TTS / *TTS simple click*	Planche O	22
Turbine simple / *Simple turbine*	Planche P	23
Alim.turbine simple / *Simple turbine feeding*	Planche Q	24
Poutre pneuride : *Bellows driving bean*	Planche R	25 à 26
Hydraubasculeur / *Bellows drive*	Planche S	27 à 28
Tourelle mécanique / *Turntable mèchanical*	Planche V	29
Divers équipements		30

PLANCHE 1A

Mise à jour
001:11:96

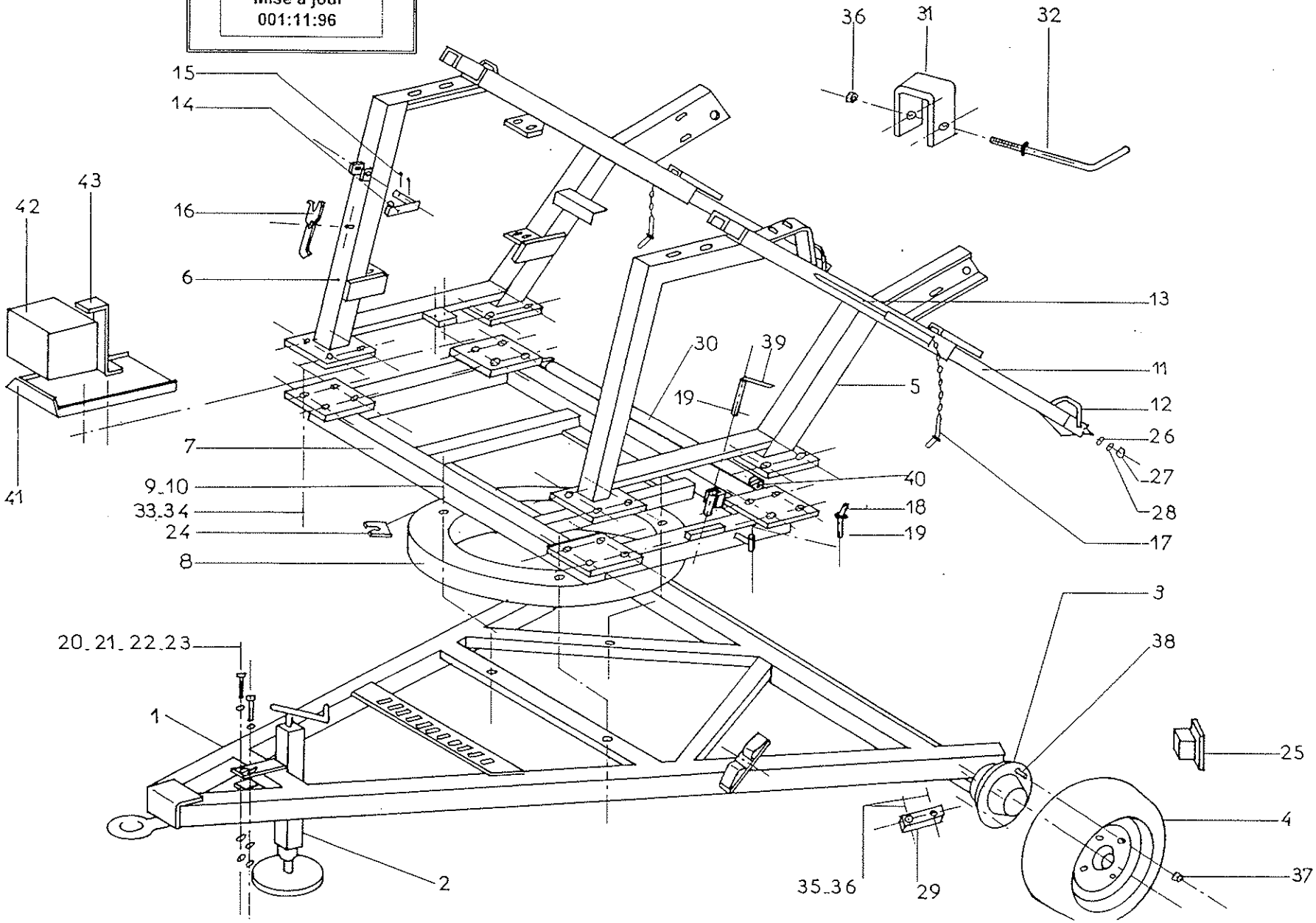

Mise à jour 001:11:96

PLANCHE 1A PAGE 1/1 S. 2 /11/96

ENROULEUR S2 REEL MACHINE S2 STRUCTURE/STRUCTURE				
REP item	REF Part n°	DESIGNATION	DESCRIPTION	QT off u
1A1	P 45829	Châssis STR 1B 2	*Frame STR 1B 2*	1
1A2	G 47478	Béquille carrée80 1- 1B- 2	*Screw jack*	1
1A3	R 87645	Essieu 505 sf voie 2000	*Axle 505 SF*	1
1A4	H 21926	Roue compl.10.0/80X12 5TR	*Wheel 10.0/80X12 5TR*	2
1A5	H 46237	Montant tourelle frein s2	*Brake side frame*	1
1A6	P 46220	Montant tourelle moteur s2	*Motorisation side frame*	1
1A7	W 46203	Embase tourelle S 2	*Frame support*	1
1A8	A 20700	Rond avant-train 16/1050	*Fore carriage 16/1050*	1
1A9	C 33398	Vis HM 16 x 40 - 10/9 ZN	*Screw HM 16 x 40 - 10/9 ZN*	4
1A10	F 47546	Ecrou nylstop M 16 - MP 10/116 Z	*Locknut M16- MP 10/116 ZN*	4
1A11	T 83346	Bêche d'ancrage STR 2	*Anchoring spade STR 2*	2
1A12	L 87985	Semelle bêche d'ancrage ST 2	*Stabilizen leg foot ST 2*	2
1A13	D 92762	Levier de manutention bêche 82 A	*Handling spade lever 82 A*	1
1A14	Z 99681	Clavette anti-retour ST 2/2B/3	*Anti return pawl ST 2/2B/3*	1
1A15	E 88186	Goupille V 4 x 40	*Split pin 4 x 40*	2
1A16	Z 86525	Clef de décrabotage	*Key fore clutch*	1
1A17	H 41936	Broche verrouillage bequille	*Rubble*	2
1A18	D 82205	Broche blocage tourelle	*Rubble turntable spindle*	1
1A19	M 51481	Goupille beta ø 4	*Split pin beta 4*	1
1A20	G 98239	Vis HM 14 x 170 6/8 ZN	*Screw HM 14 x 170 - 6/8 ZN*	2
1A21	C 49360	Rondelle plate 14 ZU ZN	*Washer 14 ZU ZN*	2
1A22	M 14593	Rondelle plate 14 ZU ZN	*Lockwasher 14 AZ ZN*	2
1A23	B 41401	Ecrou HU - M14 - 6/8 ZN	*Nut HU - M14 - 6/8 ZN*	2
1A24	D 74523	Cale rond avant-train	*Fore carriage cloch*	2
1A25	A 96232	Embout tube 120x80x5	*Plug 120 x 80 x5*	2
1A26	D 16195	Rondelle plate 12 LN ZN	*Washer 12 LN ZN*	4
1A27	D 59320	Rondelle éventail 12 AZ ZN	*Lockwasher 12 AZ ZN*	4
1A28	Z 41537	Ecrou HU - M12 - 6/8 ZN	*Nut HU - M12 - 6/8 ZN*	4
1A29	B 99223	Platine fixation essieux	*Axle plate fastening*	2
1A30	P 24255	Rouleau D 70 LG 1410 MG25	*Roller 1410 MG 25*	1
1A31	K 61350	U support flexible alim 2.2B .3	*U flexible support*	2
1A32	Q 61401	Tige sup.flexible	*Splindle*	2
1A33	P 23657	Vis HM 14x40 10/9 ZN	*Screw HM 14x40 10/9 ZN*	16
1A34	K 48102	Ecrou nylstop 14	*Locknut 14*	16
1A35	C 66752	Vis HM 16 x 90/90	*Screw HM 16x90/90*	4
1A36	C 26567	Ecrou Nylstop 16	*Locknut 16*	4
1A37	V 94295	Ecrou de roue	*Wheel nut*	5
1A38	G 94329	Goujon de roue	*Wheel joggle*	5
1A39	V 48226	Broche	*Splindle*	1
1A40	X 66582	Vis HM 12/50	*Screw HM 12 X50*	2
1A41	V 47835	Support batterie	*Battery support*	1
1A42	H 79081	Batterie 12V 24 A/H étanche	*Battery 12v 24 a:h*	1
1A43	A 79166	Patte fixat batterie	*Battery fastening plate*	1

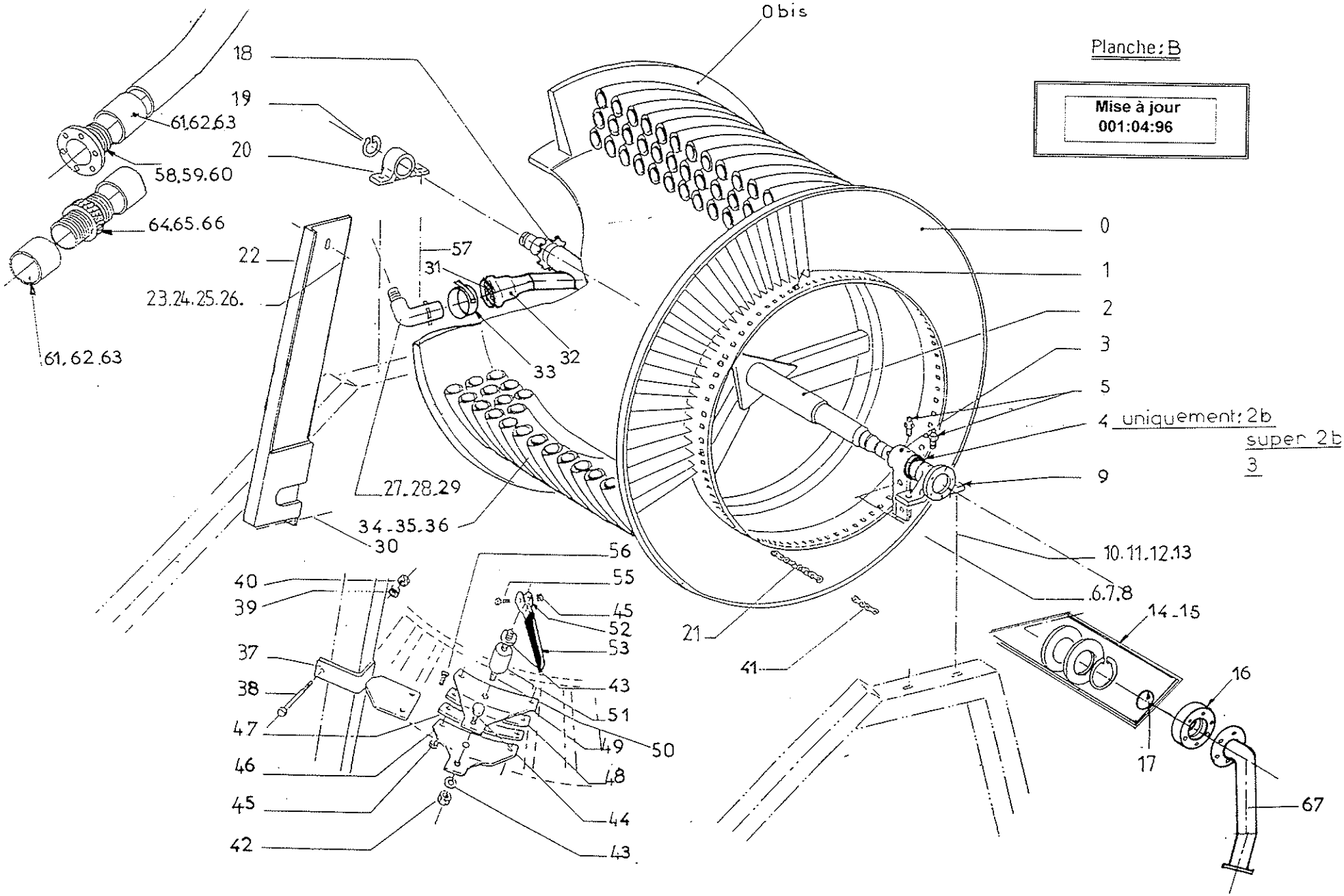
Planche : B
Mise à jour
001:04:96
0 bis
18
19
20
61.62.63
58.59.60
64.65.66
61.62.63
22
23.24.25.26.
57
31
32
33
27.28.29
34.35.36
30
0
1
2
3
5
4 uniquement: 2b
super 2b
3
9
10.11.12.13
6.7.8
14.15
16
17
67
21
41
40
39
37
38
47
46
45
42
56
55
45
52
53
43
51
49
50
48
44
43

Mise à jour 001:11:96

PLANCHE B PAGE 1/2 S. 2 /11/96

ENROULEUR S 2- REEL MACHINE S 2 BOBINE / DRUM				
REP item	REF Part n°	DESIGNATION	DESCRIPTION	QT off u
B0	J 50079	Flan bobine crémail.2 92	*Drum*	1
B0'	G 50215	Flan bobine simple.2 92	*Drum*	1
B1	V 12185	Picot d' entrainement	*Teeth on the drum*	10
B2	Y58901	Axe bobine S2	*Drum axle S 2*	1
B3	H 94261	Moyeu bras moteur S 2	*Drive arm nave S 2*	1
B5	M 28025	Graisseur droit M 8 / 125 ZN	*Right oiler M 8 / 125 ZN*	2
B6	X 65409	Vis HM 14 x 90 - 6/8 ZN	*Screw HM 14 x 90 - 6/8 ZN*	2
B7	M 14593	Rondelle éventail 14AZ ZN	*Lockwasher 14 AZ ZN*	2
B8	B 41401	Ecrou HU - M 14 - 6/8 ZN	*Nut HU - M 14 - 6/8 ZN*	2
B9	R 58918	Palier fonte ST2	*Castiron bearing*	1
B10	V 66718	Vis HM 16x 60 - 6/8 ZN	*Screw HM 16 x 60 - 6/8 ZN*	3
B11	R 91923	Ecrou HU - M 16 - 6/8 ZN	*Nut HU - M 16 - 6/8 ZN*	4
B12	S 19727	Rondelle plate 16 ZU ZN	*Washer 16 ZU ZN*	4
B13	E 18588	Rondelle éventail 16 AZ ZN	*Lockwasher 16 AZ ZN*	4
B14	T 46730	Pochette joint tournant année 90	*Turning ring 1990 kit*	1
B15	J 45387	Pochette joint tournant année 80	*Turning ring 1980 kit*	1
B16	C 91082	Moyeu d'étanchéité ST 2 TP	*"O" ring nave ST 2 TP*	1
B17	V 34334	Joint torique D. 90 X 7	*O ring 90 X 7 x 7*	1
B18	L 87594	Disque 28D 12.7 AL 90	*Plate 28 D 12.7 AL 90*	1
B19	L 49667	Circlips extérieur D 80	*External circlips D80*	1
B20	Y 84408	Palier UCP 216	*Bearind UCP 216*	1
B21	N 93323	Chaine Pas 41,4 127 maillons	*Chain Pas 41.4 127 M*	1
B22	C 99546	Carter chaîne prim. S2	*Chain guard STR 2*	1
B23	B 99062	Vis HM 8 x 25 - 6/8 ZN	*Screw HM 8 x 25 - 6/8 ZN*	2
B24	Z 91976	Rondelle plate 8 ZU ZN	*Washer 8 ZU ZN*	2
B25	S 91993	Rondelle éventail 8 AZ ZN	*Lockwasher 8 AZ ZN*	2
B26	W41741	Ecrou HU - M 8 - 6/8 ZN	*Nut HU M8- 6/8 ZN*	2
B27	E 66635	Col de cygne D 82 S 2 4"	*Hosetail D82 ST 2*	1
B28	K 68250	Col de cygne D 90 S 2 4"	*Hosetail D 90 ST 2*	1
B29	D 68267	Col de cygne D 100 S 2 4"	*Hosetail D 100 ST 2*	1
B30	B 99062	Vis HM 8 x 25	*Screw 8 x 25*	1
B31	R 82700	Joint farmland 4" FEP	*FLD 4" FEP gasket*	1
B32	L 86559	Corps ONLZ 4" non évasée	*4" ONLZ body*	1
B33	G 92374	Collier LOHI 4"	*4" LOHI collar*	1
B34	N 59973	PEHD 82x6 PN 8 - 360M	*Hose 82 x 6 PN 8 - 360 M*	1
B35	Y 56739	PEHD 90 x6,7 PN 8 - 300 M	*Hose 90 x 6,7 PN 8 - 300 M*	1
B36	Y 21687	PEHD 100 x 7,4 PN 8 - 280 M	*Hose 100 x 7,4 PN8 - 280 M*	1
B37	V 62302	Support de frein ST2 /2B	*Brake support STR 2 / 2B*	1
B38	B 64355	Vis HM 14 x 120 - 6/8 ZN	*Screw HM 14 x 120 - 6/8 ZN*	1
B39	M 14593	Rondelle éventail 14 AZ ZN	*Lockwasher 14 AZ ZN*	1
B40	B 41401	Ecrou HU M 14 6/8 ZN	*Nut HU M 14 6/8 ZN*	1
B41	G 59645	Maillon jonction P41,4	*Chain pas 41,4 - 91 links - 1,8 T*	1
B42	A 54970	Ecrou nylstop M 18 - MP 10	*Locknut M 18 - MP 10*	1
B43	M 33568	Rondelle plate 18 ZU	*Washer 18 ZU*	3
B44	P 33478	Vis HM 18 x 50 - 6/8 ZN	*Screw HM 18 x 50 - 6/8 ZN*	1
B45	S 39806	Ecrou nylstop M 8 - MP 10/108 ZN	*Locknut M 8 - MP 10/108 ZN*	5
B46	M 39893	Mâchoire inférieure frein	*Lower jaw brake*	1
B47	M 81730	Patin inférieur frein	*Lower brake skid*	1
B48	A 81696	Patin supérieur frein	*Upper brake skid*	1

Mise à jour 001:11:96

PLANCHE B PAGE 2/2 S. 2 /11/96

ENROULEUR S 2- REEL MACHINE S 2 BOBINE / DRUM				
REP item	REF Part n°	DESIGNATION	DESCRIPTION	QT off u
B49	A 39859	Mâchoire supérieure frein	*Upper jow brake*	1
B50	D 39264	Tige de frein	*Broke rod*	1
B51	N 40216	Jet creux euladip 50 x 20	*Jet creux*	1
B52	H 34694	Poignée de frein	*Brake handful*	1
B53	N 41780	Poignée 30x10x140 noire	*Blake handful*	1
B55	H 57300	Vis HM 8 x 40 - 6/8 ZN	*Screw HM 8 x 40 - 6/8 ZN*	1
B56	G 61278	Vis FCH/90 - M 8 x 20 - 6/8 ZN	*Screw FCH/90*	4
B57	G66752	Vis HM 16x 80 - 6/8 ZN	*Screw HM 16 x 80 - 6/8 ZN*	1
B58	Z 18813	Embout pe 82 à bride	*Coupler hose PE D. 82*	1
B59	F 18796	Embout pe 90à bride	*Coupler hose PE D. 90*	1
B60	L 74300	Embout pe 100 à bride	*Coupler hose PE D. 100*	1
B61	K85615	Frette pe d. 82	*Frette pe d. 82*	2
B62	G 74894	Frette pe d. 90	*Frette pe d. 90*	2
B63	W11588	Frette pe d. 100	*Frette pe d. 100*	2
B64	C 87655	Rac.3pieces pe 82 x 6	*Junction 3 parts d. 82 x 6*	1
B65	M 74945	Rac.3pieces pe 90 x 6,7	*Junction 3 parts d. 90 x 6,7*	1
B66	B 12030	Rac.3pieces pe 100 x 7	*Junction 3 parts d. 100 x 7*	1
B66	H 67604	Rac.3pieces pe 100 x 9	*Junction 3 parts d. 100 x9*	1
B67	B 16216	Tube alimentation 2	*Feedingpipe 2 TP*	1

Mise à jour
001:11:96

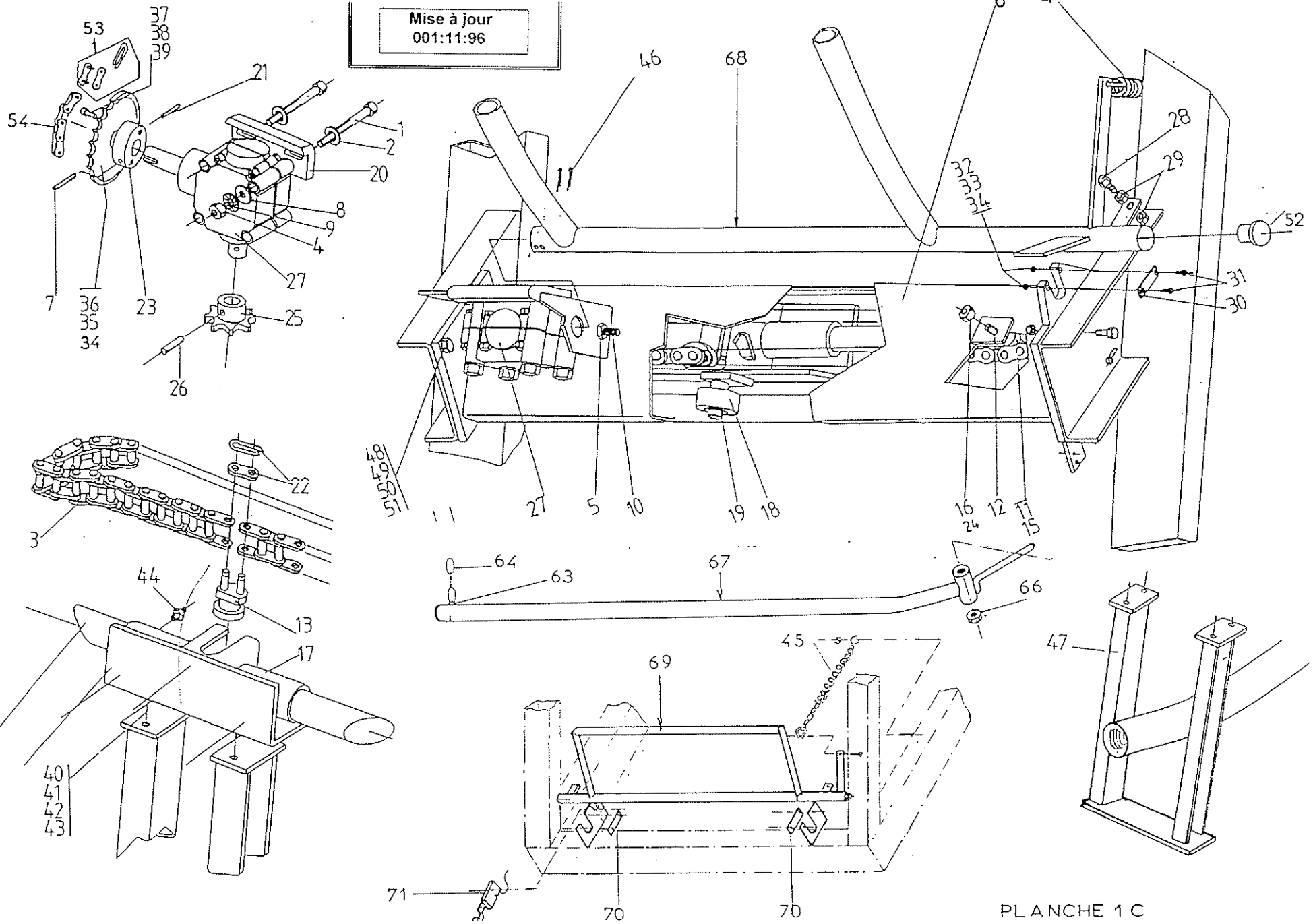

PLANCHE 1 C

Mise à jour 001:11:96

PLANCHE 1C PAGE 1/2 S. 2 /11/96

ENROULEUR S 2 - REEL MACHINE S 2 TRANCANNAGE / HOSEGUIDE				
REP Item	REF Part n°	DESIGNATION	DESCRIPTION	QT off u
1C1	N 19493	Vis collet car. 10 x 120 ZN	*Screw 10 x 120 ZN*	4
1C2	V 70421	Rondelle plate 12 ZU ZN	*Washer 12 ZU ZN*	2
1C3	R 98271	Chaîne P 15,87 155 Maillons	*Chain 15,87 -155 Links*	1
1C4	L 89526	Ecrou HU M 10 6/8 ZN	*Nut HU M 10 6/8 ZN*	4
1C5	Z 41537	Ecrou HU M 12 6/8 ZN	*Nut HU M 12 6/8 ZN*	2
1C6	W 94618	Ossature trancanage 2	*Hoseguide cower 2*	1
1C7	B 87815	Vis HC M 10x16 6/8 ZN TET	*Screw HC M 10x16 6/8 ZN TET*	1
1C8	K 14729	Rondelle plate 10 ZU ZN	*Washer 10 ZU ZN*	4
1C9	M 19676	Rondelle éventail 10 AZ ZN	*Lockwasher 10 AZ ZN*	4
1C10	V 85877	Vis HM 12x 70 6/8 ZN	*Screw HM 12x70 6/8 ZN*	1
1C11	F 75422	Pignon 13 Dents - 15,87 Al 30	*Pinion 13 Teeths - 15,87 Al 30*	1
1C12	J 85131	Axe pignon fou démontable	*Dismountable pinion axle*	1
1C13	H 33909	Maillon spécial trancanage 1/1B/2	*Special hoseguide link 1/1B/2*	1
1C14	Y 98254	Acier comp. E24 Ø 40 Lg 1627	*Profile E24 Ø30 Lg 1627*	1
1C15	S 45280	Bague 25/30/32 à collet	*Bronze ring 25/30/32*	1
1C16	H 53321	Ecrou nylstop M 20 MP 10/20 ZN	*Locknut M 20 MP 10/20 ZN*	1
1C17	Y 87444	Tête de fourchette 1/1B/2	*Hoseguide frame top 1/1B/2*	1
1C18	N 56500	Galet de trancanage	*Hoseguide roller*	1
1C19	Z 23574	Rondelle arrêt arbre lisse Ø 20	*Special washer*	1
1C20	N 57420	Barre protection PE	*PEHD protection bar*	1
1C21	N 16227	Vis HC M 10-16 10/9 ZN bc	*Screw HC M 10-16 10/9 ZN bc*	1
1C22	P 33892	Maillon jonction triple P 15,87	*Junction link 15,87*	1
1C23	X 83073	Moyeu démontable	*Dismoutable nave*	1
1C24	D 58423	Rondelle pignon fou	*Sprocket spacer*	1
1C25	B 84986	Pignon 13 Dents P 15,87 Al 2	*Pinion 8 Teeths - 15,87 Al 25*	1
1C26	W 17062	Goupille élastique 8 x 35	*Elastic pin 8x35*	1
1C27	G 95686	Renvoi angle L 25 A	*Gerbox L 25 A*	1
1C28	V 30696	Vis HM 12x50 ZN	*Screw 12x50 5ZN*	1
1C29	Z 41537	Ecrou HU M 12 6/8 ZN	*Nut HU M 12 6/8 ZN*	2
1C30	Q 58457	Patte arrêt palpeur	*Stop sensor bar*	1
1C31	R 31801	Vis HM 6 x 20 6/8 ZN	*Screw HM 6 x 20 6/8 ZN*	2
1C32	V 41809	Ecrou HU M 6 6/8 ZN	*Nut HU M 6 6/8 ZN*	2
1C33	H 67834	Rondelle éventail 6 AZ ZN	*Lockwasher 6 AZ ZN*	2
1C34	W 83141	Disque dém. 36D P 12,7	*Dismountable plate 36 teeths*	1
1C35	H 83175	Disque dém. 33D P 12,7	*Dismountable plate 33 teeths*	1
1C36	V 83209	Disque dém. 29D P 12,7	*Dismountable plate 29 teeths*	1
1C37	B 94761	Vis HM 8 x 20 6/8 ZN	*Screw HM 8 x 20 6/8 ZN*	2
1C38	S 91993	Rondelle éventail 8 AZ ZN	*Lockwasher 8 AZ ZN*	2
1C39	Z 91976	Rondelle plate 8 ZU ZN	*Washer 8 ZU ZN*	2
1C40	U 17724	Vis HM 10 x 25 6/8 ZN	*Screw HM 10 x 25 6/8 ZN*	4
1C41	K 14729	Rondelle plate 10 ZU ZN	*Washer 10 ZU ZN*	4
1C42	M 19676	Rondelle éventail 10 AZ ZN	*Lockwasher 10 AZ ZN*	4
1C43	L 89526	Ecrou HU M 10 6/8 ZN	*Nut HU M 10 6/8 ZN*	4
1C44	M 28025	Graisseur 8 x 125 ZN	*Oiler 8 x 125 ZN*	1
1C45	P 47830	Ressort palpeur régulation	*Regulateur sensor spring*	2
1C46	H 38854	Goupille V 4 x 50 ZN	*Elastic split pin 4 x 50 ZN*	2
1C47	Z 30612	Fourchette trancanage 2 D82/90	*Hoseguide frame 2 D82/90*	1
1C47	T 30561	Fourchette trancanage 2 D 100	*Hoseguide frame 2 D 100*	1

Mise à jour 001:11:96

PLANCHE 1C PAGE 2/2 S. 2 /11/96

ENROULEUR S 2 - REEL MACHINE S 2 TRANCANNAGE / HOSEGUIDE				
REP Item	REF Part n°	DESIGNATION	DESCRIPTION	QT off u
1C48	W 32633	Vis HM 12 x 35 6/8 ZN	*Screw HM 12 x 35 6/8 ZN*	4
1C49	Z 41537	Ecrou HU M 12 6/8 ZN	*Washer 12 ZU ZN*	1
1C50	V 70421	Rondelle plate 12 ZU ZN	*Washer 12 ZU ZN*	4
1C51	D 59320	Rondelle éventail 12 AZ ZN	*Lockwasher 12 AZ ZN*	4
1C52	F 70799	Embout à ailette	*Plug*	2
1C53	W 63108	Maillon de jonction 12,7	*Junction link 12,7*	1
1C54	Y 64214	Chaîne pas 12,7	*Chain pas 12,7*	3,10 m
1C63	H 38854	Goupille V 4 x 50	*Split pin V 4 x 50*	1
1C64	X 60510	Chaîne à maille n° 17	*Chain*	1
1C65	S 21567	Esse en fer nickelé Ø 5	*"Esse"*	1
1C66	K 98219	Ecrou nylstop M 20 - MT 10/220	*Locknut M 20 - MT 10/220*	1
1C67	H 79334	Palpeur f.enr.TP.TPI.TTI.TTS	*Sensor stop bar*	1
1C68	H 83635	Palpeur regulation TP.TTS	*TP / TTS régulation sensor*	1
1C69	B 48209	Palpeur arriére TPI. TTI	*Back sensor TPI TTI*	1
1C70	R48039	Patte arretb palpeur	*Sensor fastening plate*	2
1C71	R 78790	Fin de course XCM-A115/2	*Switch XCM A115*	1

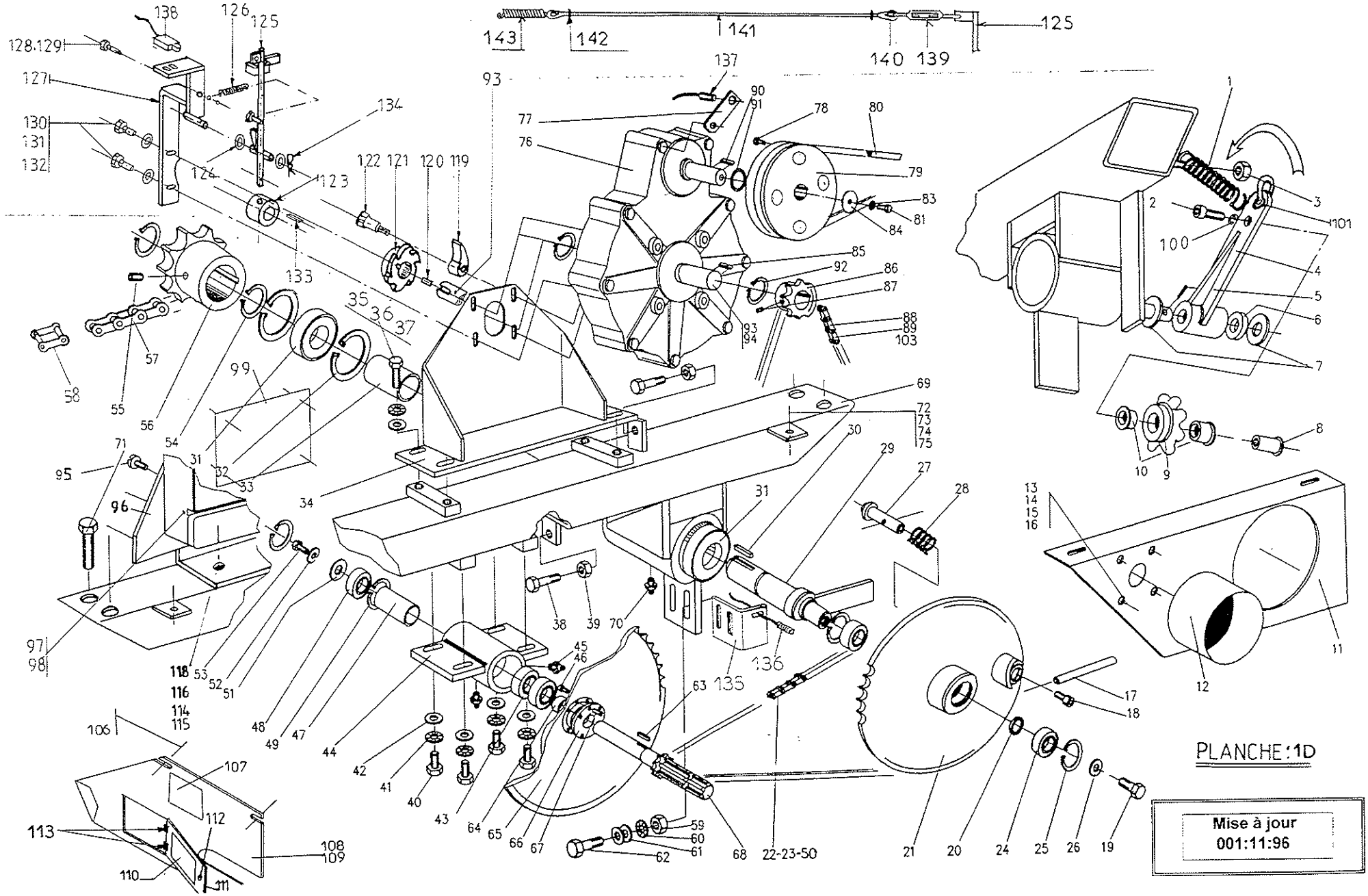
PLANCHE : 1D
Mise à jour
001:11:96

Mise à jour 001:11:96

PLANCHE 1D PAGE 1/3 S. 2 /11/96

ENROULEUR S.2 - REEL MACHINE S. 2 POUTRE TTI/TTI DRIVING BEAM				
REP Item	REF Part n°	DESIGNATION	DESCRIPTION	QT Off u
1D1	G 27583	Ressort tendeur chaine	*Chain tensconer spring*	1
1D2	W 34588	Vis HM 12x25 6/8 ZN	*Screw HM 12x25 6/8 ZN*	1
1D3	J 39177	Ecrou nylstop M12 MP10/112 ZN	*Locknut M12 MP10/112 ZN*	1
1D4	H 93410	Bras tendeur de chaine	*Chain tightener arm*	1
1D5	Y 28242	Goupille fendue 4 x 40	*Split pin 4 x 40*	1
1D6	L 36833	Entretoise roue libre S3	*Spacer free wheel*	1
1D7	N 14916	Rondelle plate 24 MN ZN	*Washer 24 MN ZN*	2
1D8	B 93427	Axe pignon tendeur chaine	*Chain tensioner axle pinion*	1
1D9	Z 85122	Pignon 6 Dents 41,4 AL 30	*Pinion 6 Teeths 41,4 AL 30*	1
1D10	N 58455	Bagues à collet 25 x30 x20	*Ring 25 /30 x 20*	2
1D11	F 91591	Carter inférieur 2 TTI	*Cardan inferior guard St 2 Irri*	1
1D12	R 95925	Bol de protection	*PTO shaft plastic guard*	1
1D13	R86771	Vis HM 6x16 6/8 ZN	*Screw HM 6x16 6/8 ZN*	4
1D14	F 91959	Rondelle plate 6 ZU ZN	*Washer 6 ZU ZN*	4
1D15	H 67834	Rondelle éventail 6 AZ ZN	*Lockwacher 6 AZ ZN*	4
1D16	V 41809	Ecrou HU M6 6/8 ZN	*Nut HU M6 6/8 ZN*	4
1D17	Y 90756	Poignée de crabotage	*Clutch handful*	1
1D18	H 89431	Vis CHC M6 x10 6/8 ZN	*Screw CHC M6 x 10 6/8 ZN*	1
1D19	W 34588	Vis HM 12 x 25 6/8 ZN	*Screw HM 12 x 25 6/8 ZN*	1
1D20	C 69370	Entretoise disque crabotage lg 3,7	*Cluth disk spacer lg 3,7*	1
1D21	S 27179	Disque crabotage 61 dents P 15,87	*Clutch disk 61 teeths 15,87*	1
1D22	A 89884	Chaine simple P 15,87	*chain P 15,87*	1,30m
1D23	P 61239	Maillon jonction simple 15,87	*Simple junction link 15,87*	1
1D24	W 16809	Roulement 6205 RS	*Ball bearing 6205 RS*	2
1D25	L 51231	Circlips intérieur Ø52 ZN	*External circlips Ø52 ZN*	4
1D26	D 16195	Rondelle plate 12 LN ZN	*Washer 12 LN ZN*	1
1D27	H 27860	Doigt de crabotage	*Clutch finger*	1
1D28	L 90722	Ressort compression d20/10 Ø23	*Compression spring d20/10 Ø23*	1
1D29	S 26788	Axe de sortie St 2	*Axle shoftSt 2*	1
1D30	S 51214	Clavette 12 x 8 x 40	*Pawl 12 x 8 x 4*	1
1D31	J 16775	Roulement TY 6208 /RS	*Ball bearing TY 6208 /RS*	2
1D32	N 51486	Circlips intérieur Ø 80 ZN	*Internal circlips Ø 80 ZN*	2
1D33	Y 81372	Entretoise moyeu de sortie	*Exit spacer*	1
1D34	R 78008	Support réducteur	*Reducing support*	1
1D35	X 17707	Vis HM 10 x 20 6/8 ZN	*Screw HM 10 x 20 6/8 ZN*	8
1D36	M 21654	Rondelle grower 10W ZN	*Grover washer 10 w zn*	12
1D37	K 14729	Rondelle plate 10 ZU ZN	*Washer 10 ZU ZN*	12
1D38	M 21838	Vis HM 10 45 x 45 6/8 ZN	*Screw 10 45 x 45 6/8 ZN*	2
1D39	L 89526	Ecrou HU M 10 6/8 ZN	*Nut HU M 10 6/8 ZN*	2
1D40	L 66480	Vis HM 10 x 30 6/8 ZN	*Screw HM 10 x 30 6/8 ZN*	4
1D41	R 97489	Rondelles 10 LN ZN	*Washer 10 LN ZN*	4
1D42	M 21654	Rondelle grower 10 W ZN	*Grover washer 10 W ZN*	4
1D43	W 16809	Roulement 6205 RS	*Bearing 6205 RS*	1
1D44	M 60754	Moyeu prise de force fonte	*Power take off*	1
1D45	M 28025	Graisseur 8 x 125 ZN	*Oiler 8 x 125 ZN*	1
1D46	S 95006	Vis CHC M6x16 inox	*Screw CHC M6x16 inox*	4
1D47	R 24119	Entretoise Lg 72,5	*Spacer Lg 72,5*	1

Mise à jour 001:11:96

PLANCHE 1D PAGE 2/3 S. 2 /11/96

ENROULEUR S .2 - REEL MACHINE S 2 POUTRE TTI/TTI DRIVING BEAM				
REP Item	REF Part n°	DESIGNATION	DESCRIPTION	QT Off u
1D48	W 16809	Roulement 6205 RS	*Bearing 6205 RS*	2
1D49	L 51231	Circlips intérieurs Ø52 ZN	*Internal circlips Ø52 ZN*	4
1D50	N 46742	Maillon coudé simple P15,87	*Simple kneed link P15,87*	1
1D51	W 21432	Rondelle élastique 32 x 12,5 x 2	*Spring washer 32 x 12,5 x 2*	1
1D52	D 16195	Rondelle plate 12 LN ZN	*Washer 12 LN ZN*	1
1D53	N 73704	Vis HM 12 6/8 ZN	*Screw 12 6/8 ZN*	1
1D54	W29942	Circlips extérieur Ø 40 ZN	*External circlips Ø 40 ZN*	1
1D55	L 69217	Vis CHC 12 x 16 10/9 ZN	*Screw CHC 12 x 16 10/9 ZN*	2
1D56	M 49990	Pignon 8 Dents 41,4 Al 40	*Pinion 8Teeths 41,4 Al 40*	1
1D57	N 93323	Chaine P 41,4 127 M	*Chain P 41,4 127M*	1
1D58	X 95194	Maillon simple 41,4	*Jaining link 41,4*	1
1D59	Z 41537	Ecrou HU M12 6/8 ZN	*Nut HU M12 6/8 ZN*	2
1D60	D 59320	Rondelle éventail 12 AZ ZN	*Lockwasher 12 AZ ZN*	2
1D61	V 70421	Rondelle plate 12 ZU ZN	*Washer 12 ZU ZN*	4
1D62	W 32633	Vis HM 12 x 35 6/8 ZN	*Screw HM 12 x 35 6/8 ZN*	2
1D63	H 32874	Clavette 8 x 7 x 22	*Pawl 8 x 7 x 22*	1
1D64	K 26091	Entretoise roue libre Lg 9	*Spacer Lg 9*	1
1D65	W 14854	Disque 65 Dents P. 12,7 AL 64	*Disk 65 Teeths .12,7*	1
1D66	K 89686	Roue libre M 20 D	*Free wheel M 20 D*	1
1D67	R 48223	Goupille élastique Ø 8 Lg 15 ZN	*Elastic pin Ø 8 Lg 15 ZN*	1
1D68	N 63032	Axe prise de force St 2	*Power take off shaft St*	1
1D69	F 22131	Poutre motrice nue S2	*Briving frame S2*	1
1D70	N 28025	Graisseur 8 x 125	*Oiler 8 x 125*	1
1D71	Q 82239	Vis HM 10 x 45 6/8 ZN	*Screw HM 10 x45 6/8 ZN*	4
1D72	B 94761	Vis HM 8 x 20 6/8 ZN	*Screw HM 8 x 20 6/ 8 ZN*	2
1D73	W 41741	Ecrou HU M8 6/8 ZN	*Nut HU M8 6/8 ZN*	4
1D74	Z 91976	Rondelle plate 8 MN ZN	*Washer 8 M?N ZN*	4
1D75	S 91993	Rondelle éventail 8 AZ ZN	*Lockwasher 8 AZ ZN*	4
1D76	V 27365	Réducteur pendulaire 1/12,5	*Reducing 1 /12.5*	1
1D77	D 49246	Support détecteur Vitesse réducteu	*Speed detector support*	1
1D78	Z 55107	Vis HM 6 x 10 6/8 ZN	*Screw HM 6 x 10 6/8 ZN*	4
1D79	R 89094	Poulie réceptrice "95" D140	*Recewer pulley*	1
1D80	K 79198	Courroie trap. XPZ Lg 670	*Belt rerducing drive XPZ Lg 670*	1
1D81	R 86771	Vis HM 6 x 16 6/8 ZN	*Screw HM 6 x 16 6/8 ZN*	1
1D83	H 67834	Rondelle éventail 6 AZ ZN	*Lockwasher 6 AZ ZN*	1
1D84	M 69149	Rondelle 6 LLN ZN	*Washer 6 LLN ZN*	1
1D85	Y 77991	Clavette // 6x6x22	*Pawl // 6x6x22*	1
1D86	W 79047	Pignon 14 Dents 12,70 al 25	*Pinion 14 Teeths 12,70 AL 25*	1
1D87	V 37048	Vis ChC 6 x 16 bout cuvette	*Screw C hC 6 x 16*	2
1D88	Y 64214	Chaine P 12,70	*Chain P 12,70*	1,15m
1D89	W 63108	Maillon de jonction P 12,70	*Jonction link P 12,70*	1
1D90	N 49531	Clavette // 5 x 5 x 25	*Pawl // 5 x 5 x 25*	1
1D91	S 19727	Rondelle 16 ZU ZN	*Washer16 ZU ZN*	1
1D92	P 37273	Circlips ext. Ø30	*External circlips Ø30*	2
1D93	W 60670	Axe pour réducteur	*Reducing exit shoft*	1

Mise à jour 001:11:96

PLANCHE 1D PAGE3/3 S. 2 /11/96

ENROULEUR S.2 - REEL MACHINE S. 2 POUTRE TTI/TTI DRIVING BEAM				
REP Item	REF Part n°	DESIGNATION	DESCRIPTION	QT Off u
1D94	D 47475	Clavette // 8 x 7 x 45	*Pawl // 8 x 7 x 45*	1
1D95	Q 79249	Vis CL M4 x 20 ZN	*Screw CL M4 x 20 ZN*	3
1D96	K 78025	Support boitier Irridoseur	*Box support Irridoseur*	1
1D97	S 89026	Carte IRRIDOSEUR	*Irridoseur panel*	1
1D98	D 48855	Coffret IRD turbine	*Hirridoseur turbine connection*	1
1D99	L 10383	Plaque protection coffret	*Protection plate box Irridoseur*	1
1D100	B 12168	Rondelle Grower 12 W ZN	*Grower Washer 12 W ZN*	1
1D101	E 91912	Manille lyre D 6	*Shackle D 6*	1
1D103	K 99829	Maillon coudé simple 12,7	*Jonction link P 12,70*	1
1D106	C 10536	Ecrou fixation carter irridoseur	*Nut Irridoseur guard*	2
1D107	F 10723	Autocollant mise en oeuvre	*Procédure Sticker*	1
1D108	J 80439	Joint U de protection	*Protection U gasket*	1
1D109	C 88276	Carter supérieur Irridoseur	*Irridoseur superior guard*	1
1D110	A 26703	Autocollant identification défauts	*Defaults Sticker*	1
1D111	M 79062	Porte carter Irridoseur	*Irridoseur guard door*	1
1D112	A79028	Serrure porte carter Irridoseur	*Irridoseur door lock*	1
1D113	S 16369	Charniére polyamide	*Polyamid hinge*	2
1D114	T22028	Equerre fixation boitier Irridoseur	*Irridoseur box fastening*	1
1D115	B94761	Vis HM 8X20 6/8 ZN	*Screw HM 8x20 6/8 ZN*	2
1D116	S91993	Rondelle eventail 8 AZ ZN	*Lockwasher 8 AZ ZN*	2
1D118	Y 23389	Ecrou à cage rapide	*Spécial nut*	2
1D119	V 88430	Cliquet anti retour	*Anti return pawl*	1
1D120	L 25241	Clavette // TYP. A 8 x 7 x 18	*Pawl // 8 X 7 X 18*	1
1D121	E 60517	Roue cliquet anti retour	*Anti return pawl wheel*	1
1D122	N 88447	Boulon cliquet anti retour	*Anti return pawl screw*	1
1D123	G 49433	Galet de frein turbine	*Turbine brake skid*	1
1D124	S 19727	Rond plate 16 ZU	*Washer 16ZU*	2
1D125	R 49603	Levier de frein turbine	*Turbine brake lever*	1
1D126	F 60173	Ressort bras retour	*Spring*	1
1D127	M 76463	Support levier de frein	*Brake lever support*	1
1D128	N 66344	Vis H M 6-30	*Screw HM6x30 6/8 ZN*	1
1D129	V 41809	Ecrou HU M 6	*Nut HU M6 6/8 ZN*	1
1D130	X 17707	Vis HM 10 X 20	*Screw HM 10x20 6/8 ZN*	3
1D131	M 21654	Rond grower 10 w	*Grower 10 W*	3
1D132	K 14729	Rond plate 10 ZU	*Washer 10 ZU*	3
1D133	Q 81135	Goupille élastique 3/30	*Elastic pin 3/30*	1
1D134	F 50329	Goupille beta 2,9	*Béta pin 2,9*	1
1D135	A 49450	Support détecteur de toc	*Electrical sensor support*	1
1D136	P 91047	Capteur syrélec IAE 12/4	*Electrical SYRELEC 12/4*	1
1D137	G 91132	Capteur syrélec IAE 18/8	*Electrical SYRELEC 18/8*	1
1D138	R 78790	Fin de course XCM-A115/2	*Switch XCM A 115*	1
1D139	Y 58579	Tendeur 2 chapes D6	*Adjuster d 6*	1
1D140	H 26779	Cosse coeur D4	*Eyelet d 4*	2
1D141	K 49620	Cable d 2,5 EXT 4 PVC	*Cable socket*	1M
1D142	X 49654	Serre cable	*Cable socket*	2
1D143	N24001	Ressort traction	*Spring*	1

Mise à jour
001:04:96

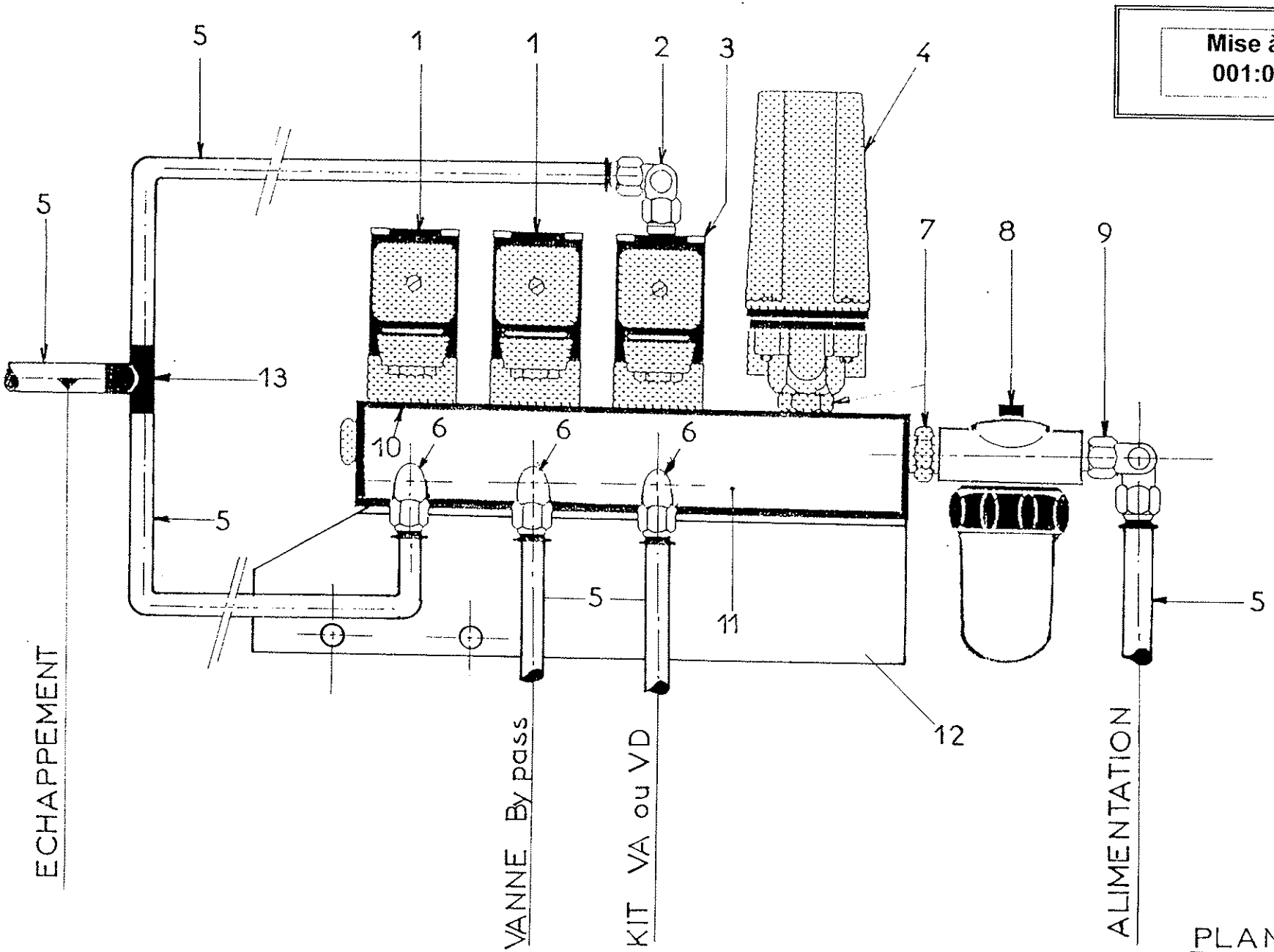

PLANCHE_E_

Mise à jour 001:11:96

PLANCHE E PAGE 1/1 S. 2/11/96

ENROULEUR S. 2 - REEL MACHINE S . 2 SUPPORT ELECTROVANNE / ELECTROVALVE SUPPORT				
REP Item	REF Part n°	DESIGNATION	DESCRIPTION	QTE Off u
E1	P 77891	Electrovanne L205A embase	*Electrovalve L205A*	2
E2	A 19803	Rac.equ. rap. orient 1/8"x4/6 tar	*Repaire coupler LT 1/8" / 4/6tar*	1
E3	P 98154	Electrovanne L306C embase	*Electrovalve L306C*	1
E4	T 21637	Préssostat 5,5 b	*Préssure contact 5,5b*	1
E5	S 87094	Tuyau rilsan 4/6	*Nylon tube 4/6 Lg 180*	4m
E6	B 34317	Rac.equ. rap. orientable 1/8"x4/6	*Repaire coupler LT 1/8" / 4/6*	3
E7	F 34643	Mamelon double 1/4	*Coupler 1/4"*	2
E8	Y 65341	Filtre F1013 sans gicleur	*Orientable coupler "T" 4 M 1/8"*	1
E9	T 85232	Rac equ. rap. orientable 1/4"x4/6	*Orientable quick coupler 6 M 1/4"*	1
E10	K 19191	Joint torique 3,5 x 1,5	*O ring 3,5 x 1,5*	6
E11	J 53989	Embase éléctrovanne nue	*Electrovalve support square*	1
E12	S 60483	Equerre support électrovanne	*Electrovalve support*	1
E13	B 28843	Té cannelé 4/6	*"T" grooved 4/6*	1
E14	X 53955	Embase électrovanne équipée **sans le filtre,sans les raccords**	*Equiped électrovalve support*	1

Mise à jour
001:04:96

PLANCHE : F

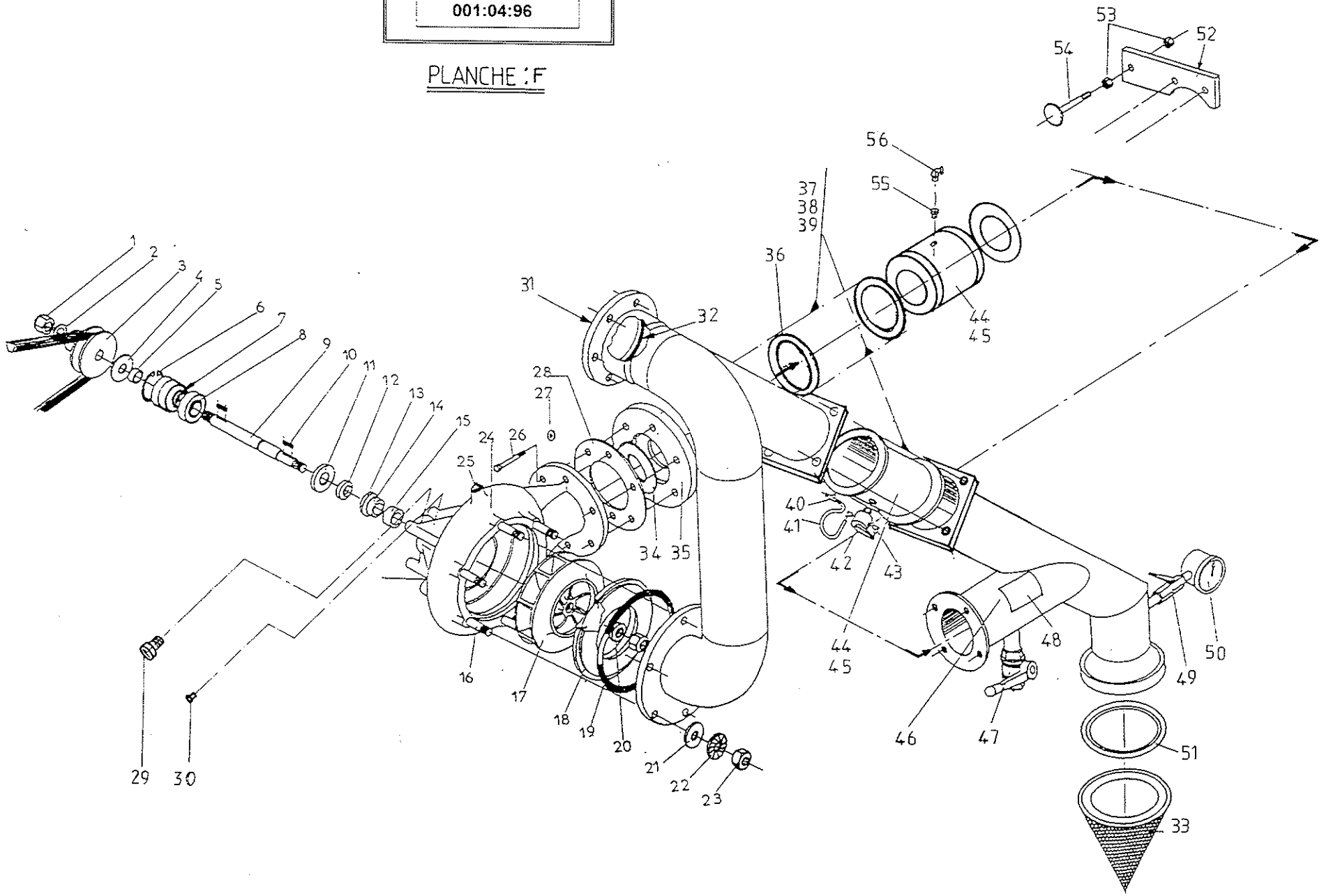

Mise à jour 001:11:96

PLANCHE F PAGE 1/2 S. 2 /11/96

ENROULEUR S 2 - REEL MACHINE S 2 TURBINE IRRIDOSEUR / IRRIDOSEUR TURBINE				
REP Item	REF Part n°	DESIGNATION	DESCRIPTION	QT Off u
	B 32500	**Turbine équipée irridoseur**	***Irridoseur turnine complète***	
F1	H 64936	Ecrou nylstop M16 MP 50/116	*Locknut M16 MP50/116*	2
F2	S 19727	Rondelle plate 16 ZU ZN	*Washer 16 ZU ZN*	1
F3	C 91404	Poulie motrice Irridoseur	*Driving Pulley*	1
F4	S 19727	Rondelle plate 16 ZU ZN	*Washer 16 ZU ZN*	1
F5	M 78671	Entretoise poulie mottrice Irridoseur	*Drving pulley spacer*	1
F6	R 34791	Circlips inter Ø47	*Internal circlips Ø 47*	1
***F7**	W 25158	Entretoise RLT turbine	*Turbine bearing spacer*	1
F8	P 16826	Roulement bille TY 6303/RS	*Ball bearing TY 6303/RS*	3
F9	T 78654	Axe turbine T2 Irridoseur	*T2 turbine axle*	1
***F10**	G 59548	Clavette type A 5x5x20	*Copper type A 5x5x20*	2
***F11**	C 49820	Rondelle Appui V ring turb.	*V ring turbune washer thrust*	1
***F12**	G 49939	Joint V ring ref V 20 S	*V ring gasket refV 20S*	1
***F13**	Q 49395	Contre face joint à glace	*Foxed ring sealover against*	1
***F14**	Y 95839	Joint glace turb.GY 20 1N	*Fixing ring seal*	1
***F15**	X 49769	Entretoise joint turb. delta	*Delta turbine gasket spacer*	1
F16	D 30340	Vis HC M10x40 inox	*Screw HC M10x40 inox*	6
F17	A 88550	Roue turbine alu T2	*Alu turbine Wheel*	1
F18	K 27586	Contre bride turb. T2 alu	*Alu turbine flange against*	1
F19	R 27569	Joint torique 168 x 4	*O ring 168 x 4*	1
F20	S 19727	Rondelle plate 16 ZU ZN	*Washer 16 ZU ZN*	1
F21	K 14729	Rondelle plate 10 ZU ZN	*Washer 10 ZU ZN*	6
F22	M 19676	Rondelle éventail 10 AZ ZN	*Lockwasher 10 AZ ZN*	6
F23	L 89526	Ecrou HU M10 6/8 ZN	*Nut HU M10 6/8 ZN*	6
F24	F 77906	Volute turbine AL T2 SNB	*Turbine scroll*	1
F25	Z 14167	Bouchon M 3/8"	*Plug M 3/8"*	1
F26	J 59578	Vis HM 8x25 inox	*Screw 8x25 inox*	6
F27	R 60275	Rondelle plate 8MN ZN	*Washer 8MN ZN*	6
F28	Y93401	Joint 150 x 85 x3	*Gasket 150 x 85 x 3*	2
F29	M 65837	Bouchon M8X1 GPN700	*Plug M8 X 1 GPN 700*	2
F30	K 24596	Bouchon 500 B41	*Plug 500 B 41*	1
F31	B 91150	Alimentation sortie turbine	*Feed exit turbine*	1
F32	N 97624	Joint torique D115 x 7	*O ring Gasket D 115 x 7*	1
F33	T 91810	Filtre conique turbine	*Conic turbine filter*	1
F34	J79266	Rondelle 100 x 35 x 4	*Washer 100x35x4*	1
F35	H 78552	Bride entrée turbine irridoseur	*Onlet flange turbine*	1
F36	P 91829	Joint amiante rouge Ø 130	*Red abestos gasket Ø130*	6
F37	S 92016	Tige filetée M 14 Lg 225	*Threaded rod M14 Lg 225*	8
F38	B 41401	Ecrou HU M 14 6/8 ZN	*Nut HU M 14 6/8 ZN*	12
F39	C 49360	Rondelle plate 14 ZU ZN	*Washer 14 ZU ZN*	12
F40	S 37207	Rac. T LT OR canl. 4 M 1/4"	*Orientable coupler "T" 4 M 1/4*	1
F41	S 87094	Tuyau rilsan 4 / 6	*Nylon tube 4/6*	0.25
F42	M 30509	Vanne B.SPH. M 1/8" 3 voies PR	*Ball valve M 1/8" 3 ways PR*	1
F43	B 34317	Rac. eque. rap orien 1/8" 4/6	*Repaire coupler LT 1/8" 4/6*	2
F44	F 78688	Vanne à cage SDW 3"	*Valve 3" flange box*	2
F45	J 27332	Membrane vanne SDW 3"	*3" valve diaphragm*	1
F46	M 91965	Alimentation entrée turbine	*Feed turbine*	1

Mise à jour 001:11:96

PLANCHE F PAGE 2/2 S. 2/11/96

ENROULEUR S 2 - REEL MACHINE S 2 TURBINE IRRIDOSEUR / IRRIDOSEUR TURBINE				
REP Item	REF Part n°	DESIGNATION	DESCRIPTION	QT Off u
F47	H 21719	Vanne boisseau sphé FF 3/4 PR	*Ball valve FF 3/4" PR*	1
F48	K 12015	Autocollant tension courroie	*Belt tightening sticker*	1
F49	T 33275	Robinet porte mano MF 1/4"	*Stop cock MF 1/4"*	1
F50	W 19454	Manomètre 0/16b F 1/4"	*Manometer 0/16b F1/4"*	1
F51	V 58162	Joint HR 4"	*HR Gasket 4"*	1
F52	J 10519	Support alimentation bypass	*Feed by pass support*	1
F53	Z 41537	Ecrou HM 12 6/8 ZN	*Nut HU M 12 6/8 ZN*	2
F54	V 81967	Butée palpeur régulation	*Hose retention bar*	1
F55	Y 73230	Réduc.M 1/4 F 1/8	*Hose rétention bar*	1
F56	T 85232	Rac. eque. rap orien 1/4" 4/6	*Repaire coupler LT 1/4" 4/6*	1

*** Ces articles ne sont plus commercialisés au detail**
voir W45421 Pochette turbine

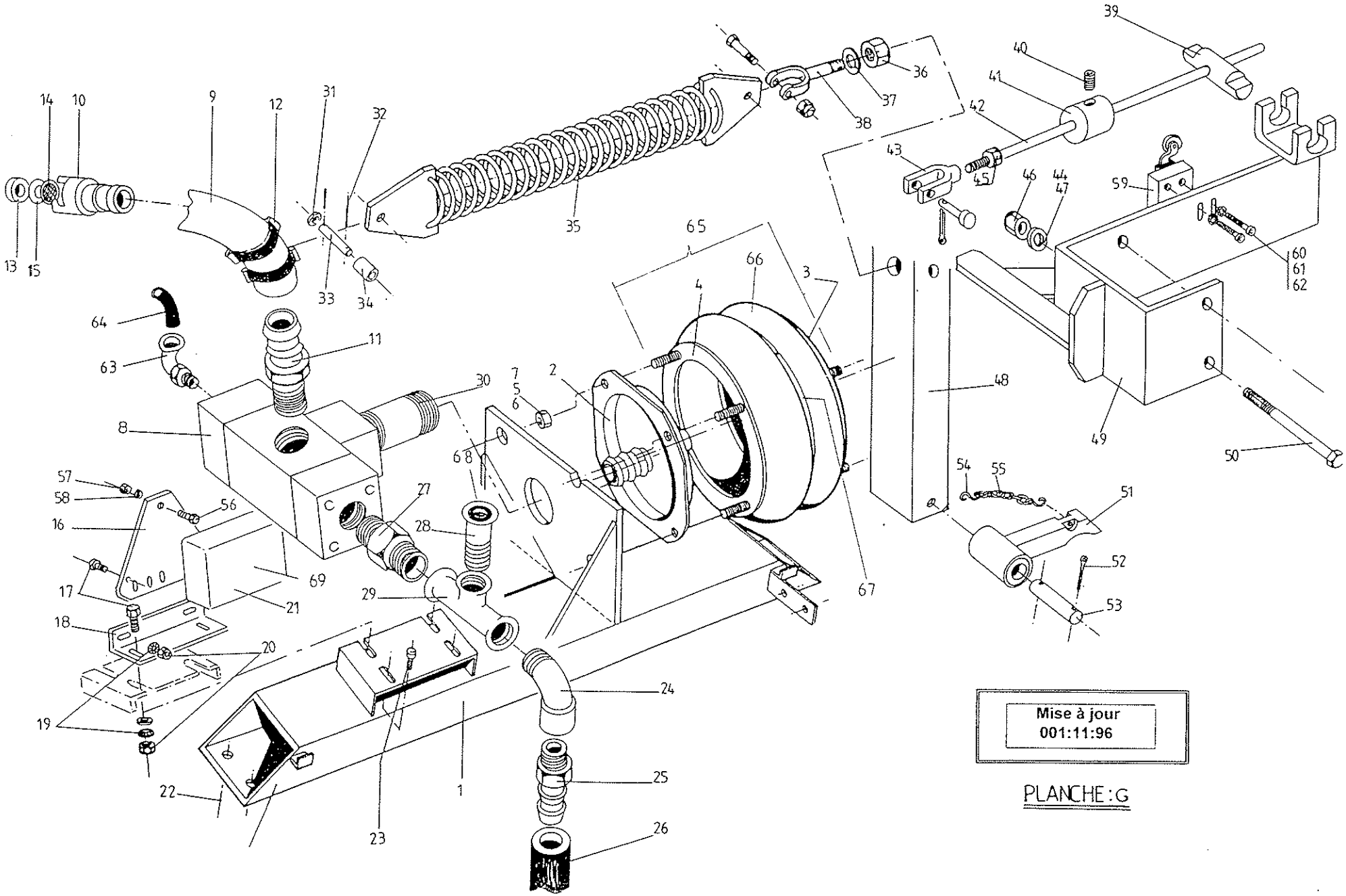

PLANCHE : G

Mise à jour 001:11:96

PLANCHE G PAGE 1/2 S. 2 /11/96

ENROULEUR S.2 - REEL MACHINE S. 2 PNEURIDE IRRIDOSEUR / IRRIDOSEUR PNEURIDE				
REP Item	REF Part n°	DESIGNATION	DESCRIPTION	QT Off u
G1	N 87458	Poutre motrice nue 2 TPI	*Support beam unlined 2 TPI*	1
G2	P 98085	Fond pneuride 10"	*Bellow base 10"*	1
G3	F 54584	Cuvette pneuride 10"	*Bellow base plate*	1
G4	A 13409	Bague accrochage 10" x 2	*Ring for bellow 10" x 2*	2
G5	L 89526	Ecrou HU M 10 6/8 ZN	*Nut HU M 12 6/8 ZN*	8
G6	M 19676	Rondelle éventail 10 AZ ZN	*Washer 10 AZ ZN*	8
G7	V 37715	Rondelle plate 10 LLN ZN	*Washer 10 LLN ZN*	2
G8	Q 62896	Moteur irridoseur pneuride	*Irridoseur Bellow motor*	1
G9	Z 42526	Tuyau airduc BD 19/29	*Airdud pipe BD 19/29*	0,7 m
G10	G 83749	Demi rac.express can. 19 S/J	*Half quick action coupler 19 S/J*	1
G11	V 35829	Douille canlé Ø 19 3/4" conique	*Hosetail Ø19 3/4"*	1
G12	S 42543	Collier serre oreilles 27/31	*'O' Clips 27/31*	3
G13	F 18934	Joint raccord exp. type A	*Rubber gasket*	1
G14	H 43615	Pastille filtrante	*Filter washer*	1
G15	E 15092	Pastille inox 29 x 12 x 0,6	*Inox washer 29x12x,6*	1
G16	K 78025	Support boitier irridoseur	*Irridoseur support*	1
G17	A 27669	Vis HM 8 x 16 6/8 ZN	*Screw HM 8 x 16 6/8 ZN*	4
G18	X 90249	Equerre support boitier irridoseur	*Square box plate irridoseur*	1
G19	S91993	Rondelle évenrail 8 AZ ZN	*Lockwasher 8 AZ ZN*	2
G20	W 41741	Ecrou HU M 8 6/8 ZN	*Nut HU M 8 6/8 ZN*	4
G21	X 95654	Coffret irridoseur pneuride	*Irridoseur bellow box*	1
G22	D 65392	Vis HM 12 x 40 6/8 ZN	*Screw HM 12 x 40 6/8 ZN*	4
G23	R 99062	Vis HM 8 x 25 6/8 ZN	*Screw HM 8 x 25 6/8 ZN*	4
G24	K 53231	Coude 45° MF 1"1/4	*Bend 45° MF 1" 1/4*	1
G25	B 90667	Nez M 1"1/4 D 40	*Double grooved M 1"1/4*	1
G26	E 95960	Flexible évacuation Ø 40	*Hose Ø 40*	1
G27	Q 27545	Mammelon MM 1"1/4	*Nipple MM 1" 1/4*	1
G28	V 22351	Clapet aspiration moteur irrido.	*Suction valve engine irridoseur*	1
G29	M 22436	T 90 D F 1"1/4	*T 90 D F 1"1/4*	1
G30	F 22453	Mammelon double 1" Lg 70	*Double nipple 1" Lg 70*	1
G31	Q 10870	Rondelle plate 20 ZU ZN	*Washer 20 ZU ZN*	2
G32	E 99249	Goupille V 3,2x40 ZN	*V pin 3,2x40 ZN*	2
G33	J 11554	Axe ressort bras moteur	*Drive arm spring axle*	1
G34	T 81391	Entretoise ressort bras moteur	*Drive arm spring spacer*	1
G35	L 10176	Ressort bras moteur	*Drive arm spring*	1
G36	R 91923	Ecrou HU M 16 6/8 ZN	*Nut HU M 14 6/8 ZN*	2
G37	S 19727	Rondelle plate 16 ZU ZN	*Washer 16 ZU ZN*	1
G38	W 26492	Chape M 16 D 16	*Special nut M 16 D 16*	1
G39	Y 19594	Noix de commande Hydraubasculeu	*Motor drive*	1
G40	N 16227	Vis HC M 10x16 10/9 ZN bc	*Screw HC M 10x16 10/9 ZN bc*	1
G41	W 81416	Butée tige commande inv. D 106	*Drive rod stop*	1
G42	L 29611	Tige commande inversion TP I	*Drive rod TPI*	1
G43	C 60377	Chape BR H 10 droite	*Gin BR H 10*	1
G44	C 49360	Rondelle plate 14 ZU ZN	*Washer 14 ZU ZN*	2
G45	L 89526	Ecrou HU M 10 6/8 ZN	*Nut HU M 10 6/8 ZN*	1
G46	B 41401	Ecrou HU M 14 6/8 ZN	*Nut HU M 14 6/8 ZN*	2
G47	M 14593	Rondelle éventail 14 AZ ZN	*Lockwasher 14 AZ ZN*	2

Mise à jour 001:11:96	PLANCHE G PAGE 2/2 S. 2 /11/96

ENROULEUR S. 2 - REEL MACHINE S.2 PNEURIDE IRRIDOSEUR / IRRIDOSEUR PNEURIDE				
REP Item	REF Part n°	DESIGNATION	DESCRIPTION	QT Off u
G48	S 94431	Bras moteur nu	*Drive arm unlined*	1
G49	E 29628	Limiteur de course St2 TPI	*Stroke limiter St 2 TPI*	1
G50	S 65290	Vis HM 14 x 160 6/8 ZN	*Screw HM 14 x 160 6/8 ZN*	2
G51	S 99698	Clavette moteur St 2B/3	*Motor pawl St 2B/3*	1
G52	T 47167	Goupille V 3.2x25 ZN	*V pin 3,2x40 ZN*	2
G53	L 99715	Axe clavette moteur	*Pawl axle motor*	1
G54	F 84415	Esse ronde Ø 3	*"S" Ø3*	1
G55	X 60510	Chaîne maille n° 17	*Chain n° 17*	0,20 m
G56	Q 79249	Vis CL M 4 x 20 6/8 ZN	*Screw CL M 4 x 20 6/8 ZN*	3
G57	M 20596	Ecrou HU M 4 6/8 ZN	*Nut HU M 4 6/8 ZN*	3
G58	Z 12810	Rondelle éventail 4 AZ ZN	*Lockwasher 4 AZ ZN*	3
G59	R 78790	Fin de course XCM A 115 (1,3)	*Switch XCM A 115 (1,3)*	1
G60	K 83108	Vis CHC M 4 x 30 6/8 ZN	*Screw CHC M 4 x 30 6/8 ZN*	2
G61	Z 12810	Rondelle éventail 4 AZ ZN	*Lockwasher 4 AZ ZN*	2
G62	M 20596	Ecrou HU M 4 6/8 ZN	*Nut HU M 4 6/8 ZN*	2
G63	B 34317	Rac.eque.rap. orien.1/8" 4/6	*Repaire coupler LT 1/8" 4/6*	1
G64	S 87094	Rilsan 4/6	*Nylon tube 4/6*	1
G65	R 84425	Vérin souple 10" équipé	*Equiped bellow*	1
G66	L 98933	Soufflet pneuride 10"x2 nu	*Bellows 10"x2*	1
G67	H 13324	Bague centrale pneu.10 X 2	*Central ring*	1
G68	A15525	Clapet de tubulure	*Tubulure valve*	1
G69	S 89026	Carte IRRIDOSEUR	*Irridoseur panel*	1

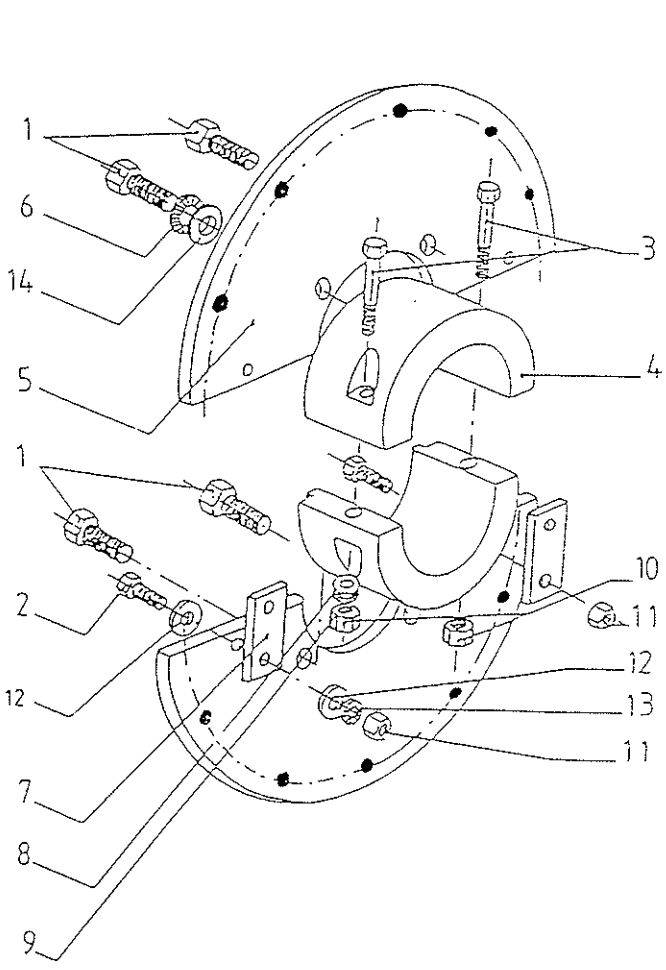

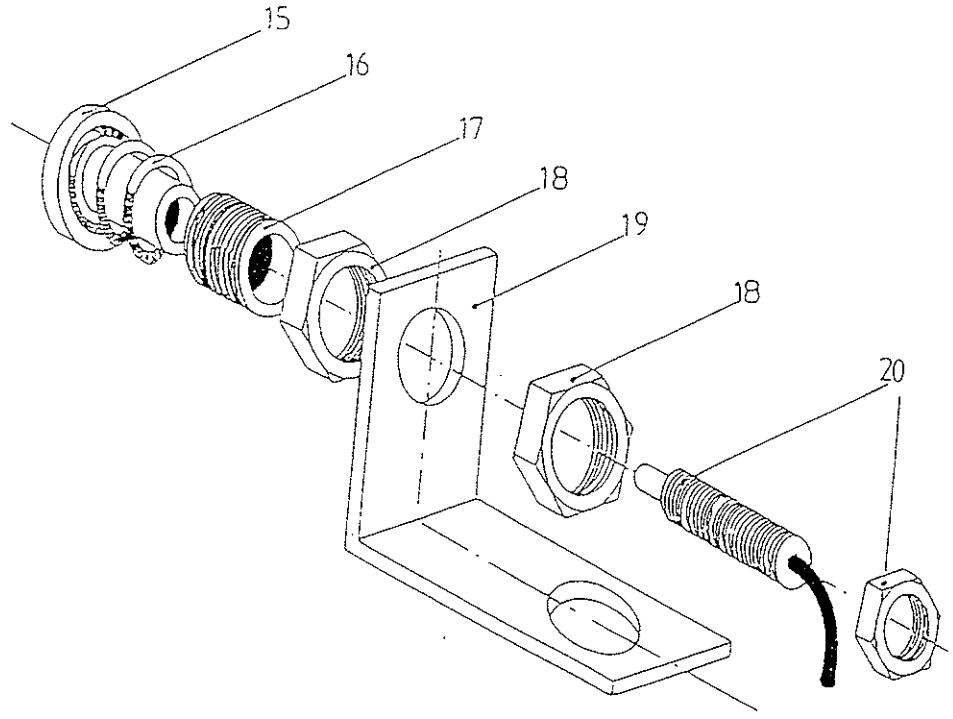

PLANCHE :H

Mise à jour
001:11:96

Mise à jour 001:11:96

PLANCHE H PAGE 1/1 S. 2 /11/96

ENROULEUR S. 2 - REEL MACHINE S. 2 DISQUE TPI / TPI DISK				
REP Item	REF Part n°	DESIGNATION	DESCRIPTION	QTE Off u
H1	Q 17724	Vis HM 10x25 6/8 ZN	*Screw HM 10x25 6/8 ZN*	4
H2	R 31801	Vis HM 6x20 6/8 ZN	*Screw HM 6x20 6/8 ZN*	2
H3	G 23167	Vis CHC 8x90 6/8 ZN	*Screw CHC 8x90 6/8 ZN*	2
H4	L 88261	Demi-moyeu disque détection	*Half support of detection disc*	2
H5	W 25020	Demi-disque détection pneuride irri	*Detection half disc*	2
H6	M 19676	Rondelle éventail 10 AZ ZN	*Lockwasher 10 AZ ZN*	4
H7	P 23082	Plaque liaison demi-disque	*Half disc fixing plate*	2
H8	Z 91976	Rondelle plate 8 ZU ZN	*Washer 8 ZU ZN*	2
H9	S 91993	Rondelle éventail 8 AZ ZN	*Lockwasher 8 AZ ZN*	2
H10	S 39806	Ecrou nylstop M 8 MP10/108 ZN	*Locknut M8 MP 10/108 ZN*	2
H11	Q 39160	Ecrou nylstop M6 MP10/108 ZN	*Locknut M6 MP 10/108 ZN*	4
H12	F 91959	Rondelle plate 6 ZU ZN	*Washer 6 ZU ZN*	8
H13	H 67834	Rondelle éventail 6 AZ ZN	*Lockwasher 6 AZ ZN*	4
H14	K 14729	Rondelle plate 10 ZU ZN	*Washer 10 ZU ZN*	2
H15	X 22997	Protection détecteur	*Sensor protection*	1
H16	B 58697	Res.comp. 22,5 L/F1,5 BRZ	*Spring Ø 22,5ext. Lg 15 mm*	1
H17	V 23133	Vis guidage détecteur	*Control sensor screw*	1
H18	T 23201	Ecrou Ø24x1,5	*Nut Ø24x1,5*	2
H19	E 23694	Equérre sup détecteur	*Sensor support plate*	1
H20	P 91047	Capteur syrélec IAE 12/4	*Electrical switch d 12*	1

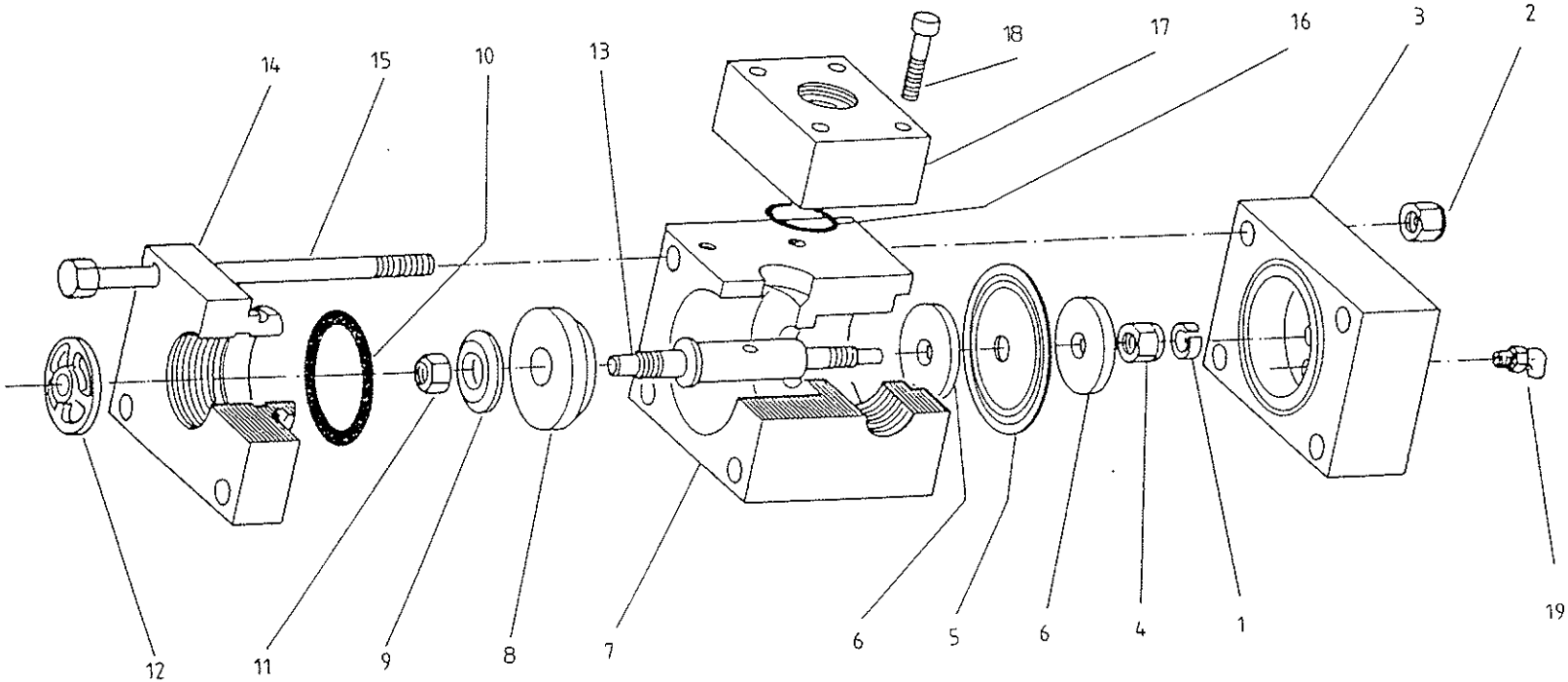

Mise à jour
001:11:96

Planche:I
Moteur Irridoseur Pneuride

Mise à jour 001:11:96

PLANCHE I PAGE 1/1 S. 2/11/96

ENROULEUR S. 2 - REEL MACHINE S. 2 MOTEUR TPI /TPI BELLOWS MOTOR				
REP Item	REF Part n°	DESIGNATION	DESCRIPTION	QTE Off u
I1	H 97320	Bague guidage moteur pneuride	*Guide ring motor of bellow*	1
I2	S 39806	Ecrou nylstop M 8 MP 10/108 ZN	Locknut M 8 MP 10/108 ZN	4
I3	Z 97473	Chapeau moteur pneuride	*Bellow motor cap*	1
I4	L 97507	Ecrou nylstop M8 MT inox	*Locknut M8 MT inox*	1
I5	N 97371	Membrane moteur pneuride	*Bellow motor membrane*	1
I6	G 97388	Rondelle d'appui membrane	*Thrust washer membrane*	2
I7	S 97490	Corps moteur pneuride	*Bellow motor body*	1
I8	V 97354	Clapet moteur pneuride	*Motor bellow valve*	1
I9	T 97422	Rondelle d'appui clapet	*Thrust washer valve*	1
I10	E 97524	Joint torique D 50 x 5	*"O" ring D 50 x 5*	1
I11	Y 97541	Ecrou nylstop M 10 MT inox	*Locknut M 10 MT inox*	1
I12	A 97405	Moyeu guidage moteur pneuride	*Bellow motor guide nave*	1
I13	M 97439	Axe moteur pneuride	*Bellow motor axle*	1
I14	F 97456	Siège moteur pneuride	*Bellow motor seat*	1
I15	R 97558	Vis HM 8x150 6/8 ZN	*Screw HM 8x150 6/8 ZN*	4
I16	K 13188	Joint torique 26 x 3	*"O" ring 26 x 3*	1
I17	B 97337	Bride liaison fond pneuride	*Clamp joining bellow*	1
I18	D 97592	Vis CHC M 5x35 6/8 ZN	*Screw CHC M 5x35 6/8 ZN*	4
I19	B 34317	Rac. équ. rap.. orient. 1/8" . 4/6	*Turnable coupler LT 1/8" 4/6*	1

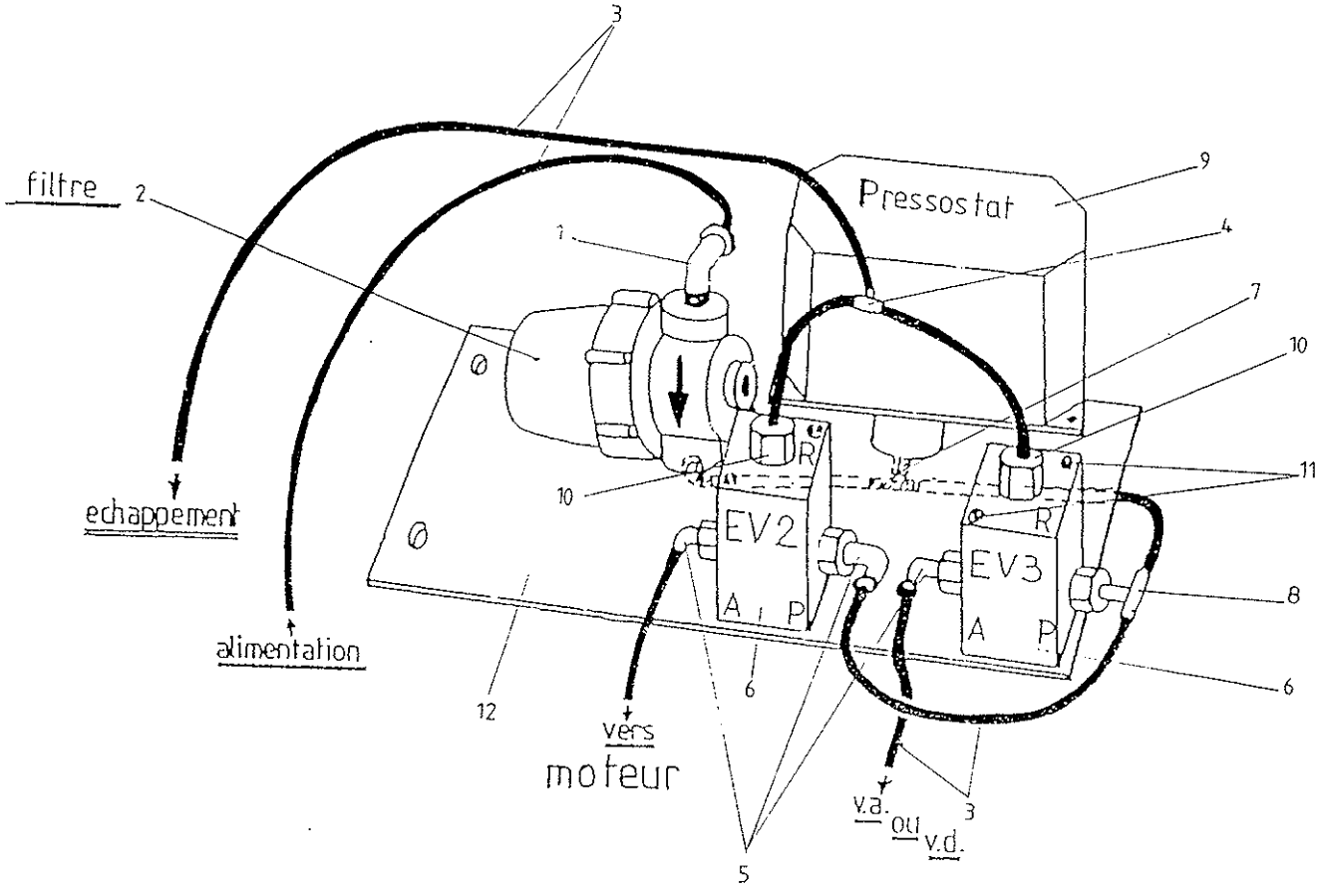

Mise à jour
001:11:96

PLANCHE : J

Support électrovanne équipé

pneuride

Mise à jour 001:11:96

PLANCHE J PAGE 1/1 S. 2 /11/96

ENROULEUR S . 2 - REEL MACHINE S. 2 SUP. ELECTROVANNE TPI / TPI ELECTROVALVE SUP.				
REP Item	REF Part n°	DESIGNATION	DESCRIPTION	QTE Off u
J1	T 85232	Rac.équ. rap.orientable 1/4" 4/6	*Turnable coupler LT 1/4" 4/6*	2
J2	Y 65341	Filtre F 1013 sans gicleur	*Filter F 1013 without jet*	1
J3	S 87094	Tuyau rilsan 4/6 noir Lg 3900	*Nylon tube 4/6 Lg 3900*	3,9 m
J4	B 28843	T cannelé Tube 4/6	*Grooved T Tube 4/6*	1
J5	B 34317	Rac.équ.rap.. orientable 1/8". 4/6	*Turnable coupler LT 1/8". 4/6*	3
J6	S 78722	Electrovalve 305 C 6V 1/8"	Electrovanne 305 C 6V 1/8"	2
J7	V 78195	Rac. T. orientable M 1/4" 4/6	*Turnable coupler M 1/4" 4/6*	1
J8	Z 68470	Rac. T LT OR canl. 4 M 1/8"	*Orientable coupler "T" 4 M 1/8"*	1
J9	A 21620	Pressostat tar 4,5 Bars	*Pressure contact 4,5 Bars*	1
J10	P 28809	Raccord union canlé F 1/8" Tube 4/	*Union coupler F1/8" Tube 4/6*	2
J11	Y 82292	Vis HM 4x10 6/8 ZN	*Screw HM 4x10 6/8 ZN*	4
J12	M 24391	Support électrovannes nu	*Electrovanne support*	1

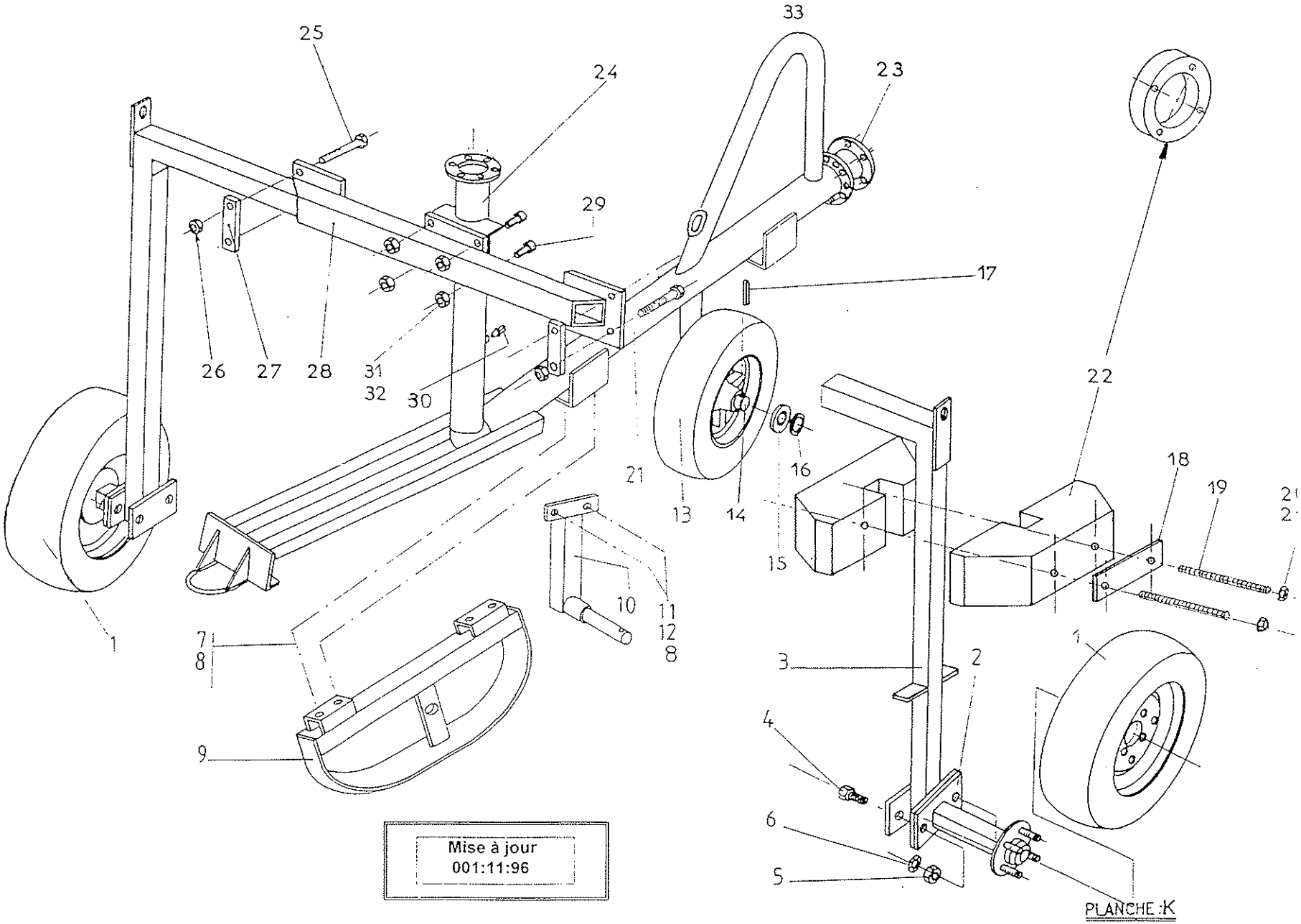
33
25
24
23
29
17
26
27
28
31
32
30
22
21
13
14
16
18
19
15
10
11
12
8
7
8
1
3
2
4
6
5
9
Mise à jour
001:11:96
PLANCHE :K

Mise à jour 001:11:96

PLANCHE K PAGE 1/1 S. 2 /11/96

ENROULEUR S.2 - REEL MACHINE S. 2 TRAINEAU SIMPLE / SIMPLE TROLLEY				
REP Item	REF Part n°	DESIGNATION	DESCRIPTION	QTE Off u
	W22283	Traineau équipé	*Compléte trolley*	
	H86763	Ensemble piéces traineau	*Trolley spare parts set*	
K1	J 25308	Roue T 115/70 D 14	*Wheel T 115/70 D 14*	2
K2	J 84671	Demi-essieu 404 SF	*Half axe*	2
K3	X 22215	Jambe de traineau	*Trolley leg*	2
K4	W 32633	Vis HM 12 x 35 6/8 ZN	*Screw HM 12 x 35 6/8 ZN*	4
K5	Z 41537	Ecrou HU M 12 6/8 ZN	*Nut HU M 12 6/8 ZN*	4
K6	D 59320	Rondelle éventail 12 AZ ZN	*Lockwasher12 AZ ZN*	4
K7	Q 17724	Vis HM 10 x 25 6/8 ZN	*Screw HM 10 x 25 6/8 ZN*	10
K8	M 19676	Rondelle éventail 10 AZ ZN	*Lockwasher 10 AZ ZN*	10
K9	E 86576	Patin avant	*Front skid*	1
K10	J 86695	Support roue avant	*Wheel support*	1
K11	L 66480	Vis HM 10 x 30 6/8 ZN	*Screw HM 10 x 30 6/8 ZN*	2
K12	R 97489	Rondelle plate 10 LN ZN	*Washer 10 LN ZN*	2
K13	Q 22623	Roue 400 x 8 roulement billes	*Wheel 400 x 8 ball bearing*	1
K14	C 51384	Roulement bille TY 6205 RS	*Bearing TY 6205 RS*	2
K15	J 22640	Joint AX roulement billes	*Gasket AX wheel bearings*	2
K16	K 58728	Rondelle plate 24 LN ZN	*Washer 24 LN ZN*	2
K17	T 14576	Goupille élastique 5 x 40	*Elastic pin 5 x 40*	1
K18	R 47257	Platine fixation masse	*Concrete weight fastening plate*	4
K19	Z 82684	Tige fil.M14 LG 330 ZN	*Locknut M 14 MP10/114 ZN*	4
K20	C 49360	Rond plate 14 ZU ZN	*Washer 14 ZU ZN*	8
K21	K 48102	Ecrou nylstop M14	*Locknut M14*	8
K22	E 47223	Masse beton	*Concrete weight*	4
K22	X 25274	Contre poids jante 14"	*Counter weigt 14"*	4
K23	Y 93401	Joint 150 x 85 x 3	*Gasket 150 x 65 x3*	2
K24	K 86627	Ossature traineau	*Feed pipe*	1
K25	D 64355	Vis HM 14 x 120 6/8 ZN	*Screw HM 14 x 120 6/8 ZN*	4
K26	B 41401	Ecrou HU M 14 6/8 ZN	*Nut HU M 14 6/8 ZN*	4
K27	A 11707	Bride réglage voie traineau	*Adjust fange*	2
K28	L 99531	Coulisse traineau	*Cross beam and anchoring*	1
K29	P 34605	Vis HM 14 x 30 6/8 ZN	*Screw HM 14 x 30 6/8 ZN*	4
K30	F 36437	Bouchon M 1/4"	*Plug M 1/4"*	1
K31	M 14593	Rondelle éventail 14 AZ ZN	*Lockwasher 14 AZ ZN*	4
K32	B 41401	Ecrou HU M 14 6/8 ZN	*Nut HU M 14 6/8 ZN*	4
K33	M 83754	Tube de sécurité	*Sécurity system*	1
K34	Q 67358	Bouchon femelle 1"1/2	*Female plug 1" 1/2*	1

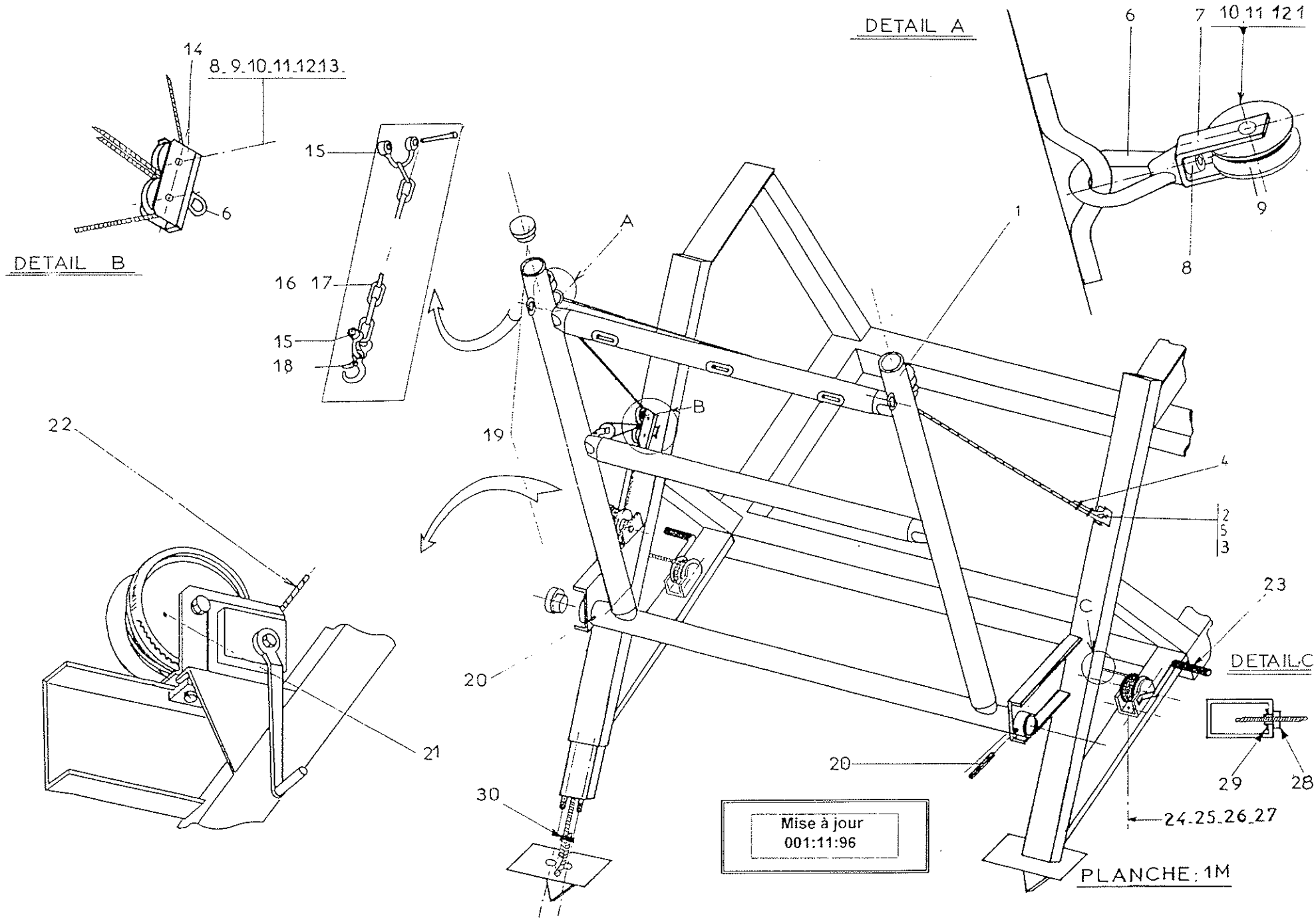
DETAIL A
DETAIL B
DETAIL C
8.9.10.11.12.13.
10.11.12.1
24.25.26.27
Mise à jour
001:11:96
PLANCHE: 1M

Mise à jour 001:11:96

PLANCHE 1M PAGE 1/1 S. 2 /11/96

ENROULEUR S . 2 - REEL MACHINE S .2 CADRE DE RELEVAGE / LIFTING FRAME				
REP Item	REF Part n°	DESIGNATION	DESCRIPTION	QTE Off u
1M1	D 67094	Cadre relevage	*Frame jib*	1
1M2	X 66582	Vis HM 12 x 50 6/8 ZN	*Screw 12 x 50 6/8 ZN*	2
1M3	Y 69228	Cosse coeur Ø6	*Cable eyelec 6*	1
1M4	X 67732	Serre câble	*Cable clamp*	2
1M5	D 59320	Rond éventail 12AZ	*Lockwasher*	2
1M6	Q 34146	Ecrou anse panier	*Special nut*	4
1M7	S 54227	Chape support poulie	*Pulley shell*	3
1M8	M 16939	Vic CHc M14 30	*Screw CHc M 14/ 30*	4
1M9	M 11741	Poulie d 80 nue	*Pulley D 80*	5
1M10	F 11758	Entre poulie relevage	*Pulley spacer*	5
1M11	W 22467	Vis HM 12-45	*Screw HM 12 / 45*	5
1M12	Z 41537	Ecrou HU M12	*Nut HU M 12*	5
1M13	V 70421	Rondl plate 12ZU	*Washer 12 zu ZN*	5
1M14	J 99069	Support mouffle relevage	*Tackle block support*	1
1M15	J 48423	Manille lyre num 2 D 10	*Schrackle d 10*	6
1M16	Q 24578	Chaine maille 30/ 16 maillons	Chain n 30/ 16 links	1
1M17	X 24561	Chaine maille 30/ 9 maillons	Chain n 30/ 9 links	2
1M18	B 52625	Crochet à oeil 1000kg	*Lifting hook*	3
1M19	W 71020	Embout d60	*Blade ferrule d 60*	4
1M20	E 14678	Goupille 8x70	*Split pin 8x 70*	2
1M21	N 52544	Treuil 12AFL équipé	*12 AFL winch*	1
1M22	T 85531	Cable métal 6,3 R 2970 kg	*Metal cable 6,3*	13 m
1M23	F11643	Treuil 4 AFL équipé	*4 AFL winch*	2
1M24	B99062	Vis H M 8- 25 : 6/8ZN	*Screw HM 8 25*	6
1M25	W41741	Ecrou HU M 8 : 6/8 ZN	*Nut HU M 8*	6
1M26	S91993	Rond.èventail 8 AZ ZING	*Lockwasher*	6
1M27	Z91976	Rond. plate 8 ZU ZING	*Washer 8 zu ZN*	12
1M28	W11473	Guide cable bêche ancrage	*Sensor cable spade*	2
1M29	G23489	Rond.arrêt arbre lisse D25	*Special washer D.25*	2
1M30	L11004	Serre cable à ètrier D 4	*Cable clamp D 4*	2

Mise à jour
001:11:96

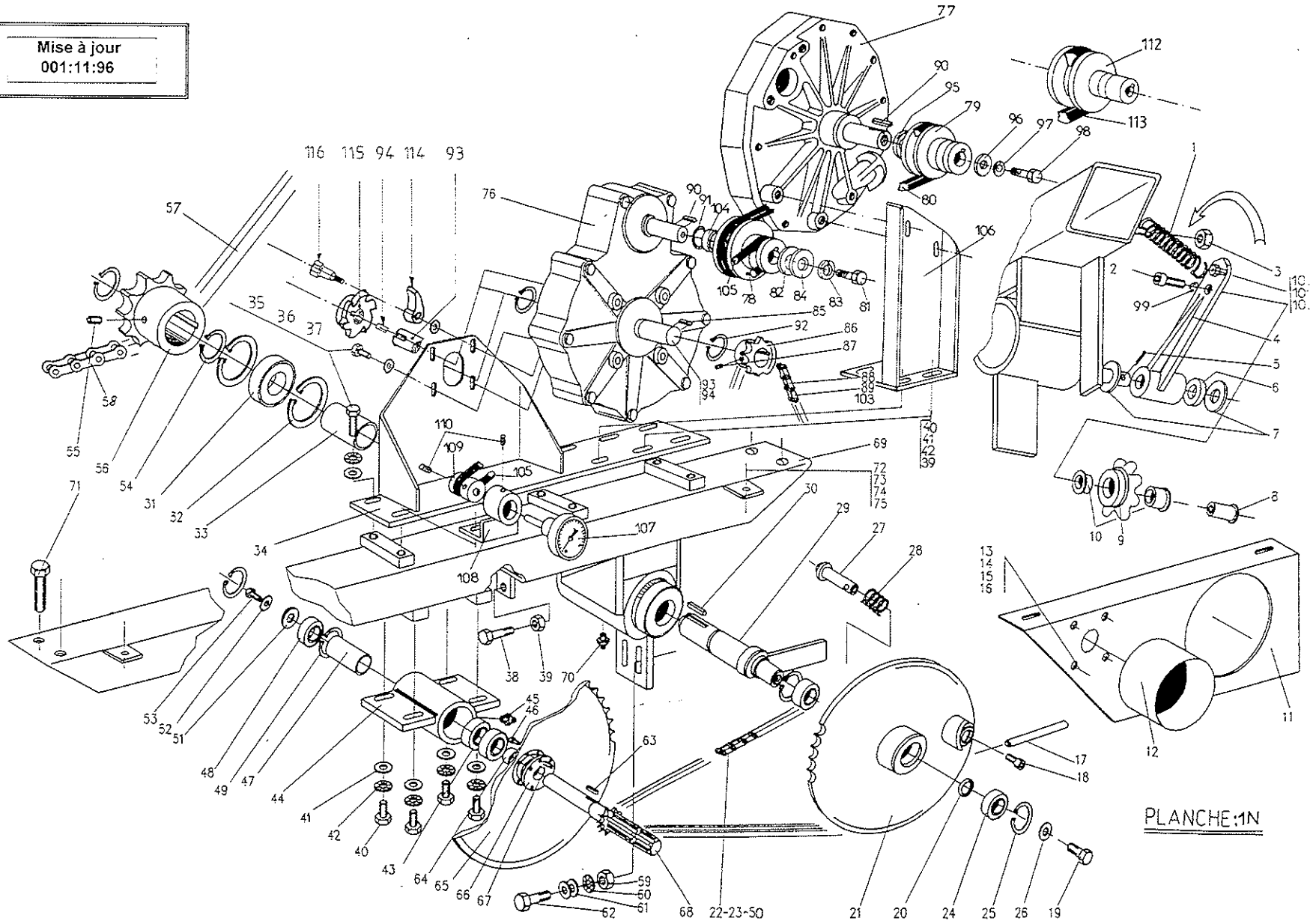

PLANCHE:1N

Mise à jour 001:11:96

PLANCHE 1N PAGE 1/3 S. 2 /11/96

ENROULEUR S . 2 - REEL MACHINE .S . 2 POUTRE TURBINE / TURBINE DRIVING BEAM				
REP Item	REF Part n°	DESIGNATION	DESCRIPTION	QTE Off u
1N1	G 27583	Ressort tendeur chaine	*Chain tensconer spring*	1
1N2	W 34588	Vis HM 12 x 25 6/8 ZN	*Screw HM 12 x 25 6/8 ZN*	1
1N3	J 39177	Ecrou nylstop M12 MP/112 ZN	*Locknut M12 MP/112 ZN*	1
1N4	H 93410	Bras tendeur de chaine	*Chain tightener arm*	1
1N5	Y 28242	Goupille fendue Ø4 x 36	*Split pin Ø4 x 36*	1
1N6	L 36833	Entretoise roue libre	*Spacer free wheel*	1
1N7	N 14916	Rondelle plate 24 MN ZN	*Washer 24 MN ZN*	2
1N8	B 93427	Axe pignon tendeur chaine	*Chain tensioner axle pinion*	1
1N9	Z 85122	Pignon 6 Dents 41,4 Al 30	*Pinion 6 Teeths 41,4 Al 30*	1
1N10	N 58455	Bagues à collet 25 x30 x20	*Ring 25 /30 x 20*	2
1N11	B 25071	Carter inférieur 2B TTI	*Cardan inferior guard St 2 bislrri*	1
1N12	R 95925	Boi de protection	*Cardan plastic guard*	1
1N13	A 27669	Vis HM 8x16 6/8 ZN	*Screw HM 8 x16 6/8 ZN*	4
1N14	F 91959	Rondelle plate 6 ZU ZN	*Washer 6 ZU ZN*	4
1N15	H 67834	Rondelle éventail 6AZ ZN	*Lockwacher 6 AZ ZN*	4
1N16	V 41809	Ecrou HU M6 6/8 ZN	*Nut HU M 6 6/8 ZN*	4
1N17	Y 90756	Poignée de crabotage	*Clutch handful*	1
1N18	H 89431	Vis CHC M6 x10 6/8 ZN	*Screw CHC M6 x 10 6/8 ZN*	1
1N19	W 34588	Vis HM 12 x 25 6/8 ZN	*Screw HM 12 x 25 6/8 ZN*	1
1N20	C 69370	Entretoise disque crabo. lg 3,7	*Cluth disk spacer lg 3,7*	1
1N21	S 27179	Disque crabotage 61D P 15,87	*Clutch disk 61 D P 15,87*	1
1N22	P 61239	Maillon jonction simple P. 15,87	*Simple link junction 15,87*	1
1N23	R 92153	Chaine P 15,87	*Chain P 15,87*	1,30m
1N24	W 16809	Roulement 6205 RS	*Ball bearing 6205 RS*	2
1N25	L 51231	Circlips intérieur Ø52 ZN	*External circlips Ø52 ZN*	2
1N26	D 16195	Rondelle plate 12 LN ZN	*Washer 12 LN ZN*	1
1N27	K 60108	Doigt de crabotage	*Clutch finger*	1
1N28	L 90722	Ressort compre. d20/10 Ø23	*Compression spring d20/10 Ø23*	1
1N29	S 26788	Axe de sortie St 2	*Axle shoft St 2*	1
1N30	S 51214	Clavette // 14x9x50	*Cotter // 14x9x50*	1
1N31	J 16775	Roulement TY 6208 RS	*Ball bearing TY 6208 RS*	2
1N32	N 51486	Circlips intérieur Ø 80	*Internal circlips Ø 80*	2
1N33	Y 81372	Entretoise moyeu sortie S2	*Exit spacer S2*	1
1N34	Y 98783	Support réducteur 2/2B TTS	*Reducing support 2/2B TTS*	1
1N35	X 17707	Vis HM 10 x 20 6/8 ZN	*Screw HM 10 x 20 6/8 ZN*	8
1N36	M 21654	Rondelle grower 10 W ZN	*Grover Washer 10 W ZN*	12
1N37	K 14729	Rondelles plates 10 ZU ZN	*Washer 10 ZU ZN*	12
1N38	M 21838	Vis HM 10 x 45 6/8 ZN	*Screw 10 x 45 6/8 ZN*	2
1N39	L 89526	Ecrou HU M 10 6/8 ZN	*Nut HU M 10 6/8 ZN*	2
1N40	L 66480	Vis HM 10 x 30 6/8 ZN	*Screw HM 10 x 30 6/8 ZN*	4
1N41	R 97489	Rondelles 10 LN ZN	*Washer 10 LNZN*	4
1N42	M 21654	Rondelles grower 10 W ZN	*Grover washer 10 W ZN*	4
1N43	W 16809	Roulement 6205 RS	*Bearing 6205 RS*	1
1N44	M 60754	Moyeu prise de force fonte	*Power take off*	1
1N45	M 28025	Graisseur 8 x 125 ZN	*Oiler 8 x 125 ZN*	1
1N46	S 95006	Vis CHC M6x16 inox	*Screw CHC M6x16 inox*	4
1N47	R 24119	Entretoise Lg 72,5	*Spacer Lg 72,5*	1

Mise à jour 001:11:96

PLANCHE 1N PAGE 2/3 S. 2 /11/96

ENROULEUR S 2 - REEL MACHINE .S 2 POUTRE TURBINE / TURBINE DRIVING BEAM				
REP Item	REF Part n°	DESIGNATION	DESCRIPTION	QTE Off u
1N48	W 16809	Roulement 6205 RS	*Bearing 6205 RS*	2
1N49	L 51231	Circlips intérieurs Ø52	*Internal circlips Ø52*	4
1N50	N 46472	Maillon coudé simple P 15,87	*Simple link P15,87*	1
1N51	W 21432	Rondelle élastique 32 x 12,5 x 2	*Spring washer 32 x 12,5 x 2*	1
1N52	D 16195	Rondelle plate 12 LN ZN	*Washer 12 LN ZN*	1
1N53	N 73704	Vis HM 12 x 30 6/8 ZN	*Screw 12 x 30 6/8 ZN*	1
1N54	W 29942	Circlips extérieur Ø 40	*External circlips Ø 40*	2
1N55	L 69217	Vis CHC 12 x 16 10/9 ZN	*Screw CHC 12 x 16 10/9 ZN*	2
1N56	M 49990	Pignon 8 Dents 41,4 Al 40	*Pinion 8 Teeths 40,4 Al 40*	1
1N57	N 93323	Chaine P 41,4 127m	*Chain 41,4 127m*	1
1N58	G 59645	Maillon jonction simple P. 41,4	*Jaining link 41,4*	1
1N59	Z 41537	Ecrou HU M12 6/8 ZN	*Nut HU M12 6/8 ZN*	2
1N60	D 59320	Rondelle éventail 12 AZ ZN	*Lockwasher 12 AZ ZN*	2
1N61	V 70421	Rondelle plate 12 ZU ZN	*Washer 12 ZU ZN*	4
1N62	W 32633	Vis HM 12 x 35 6/8 ZN	*Screw HM 12x35 6/8 ZN*	2
1N63	L 25241	Clavette // 8x7x18	*Cotter // 8x7x18*	1
1N64	K 26091	Entretoise Lg 9 mm	*Spacer Lg 9 mm*	1
1N65	W 14854	Disque 65 Dents P 12,70 al 64	*Disk 65 Teeths 12,70 al 64*	1
1N66	K 89686	Roue libre Ledin M 20 D	*Free wheel Ledin M 20 D*	1
1N67	R 48223	Goupille élastique 8 x 15	*Elastic pin 8x15*	1
1N68	N 63032	Axe Prise de force St 2	*Power take off shaft St 2*	1
1N69	F 22131	Poutre turbine nue 2	*Driving frame 2*	1
1N70	M 28025	Graisseur 8 x 125	*Oiler 8x125*	1
1N71	Q 82239	Vis HM 10x45 6/8 ZN	*Screw HM 10x45 6/8 ZN*	4
1N72	B 94761	Vis HM 8x20 6/8 ZN	*Screw HM 8x20 6/8 ZN*	2
1N73	W 41741	Ecrou HU M 8 6/8 ZN	*Nut HU M 8 6/8 ZN*	4
1N74	Z 91976	Rondelle plate 8 MN ZN	*Washer 8 MN ZN*	4
1N75	S 91993	Rondelle éventail 8 AZ ZN	*Lockwasher 8 AZ ZN*	4
1N76	V 27365	Réducteur 1/12.5 TYP R6PE	*Reducing 1/12,5 TYP R6PE*	1
1N77	Z 98324	Turbine équipée	*Turbine*	1
1N78	V 26721	Poulie Ø 112 Al 15	*Pulley Ø112 Al 15*	1
1N79	T 29526	Poulie Ø 50 Al 15	*Pulley Ø50 Al 15*	1
1N80	S 29594	Courroie XPZ LP 1012 crantée	*Belt XPZ LP 1012 crantée*	1
1N81	R 86771	Vis HM 6x16 6/8 ZN	*Screw HM 6x16 6/8 ZN*	1
1N82	S 19627	Rondelle plate 16 ZU ZN	*Washer 16 ZU ZN*	3
1N83	Y 98392	Rondelle Grower 6 W	*Grower washer 6 W*	2
1N84	R 60275	Rondelle plate 8 MN ZN	*Washer 8 MN ZN*	2
1N85	Y 77991	Clavette // 6 x 6 x 22	*Pawl // 6 x 6 x 22*	1
1N86	W 79047	Pignon 14 Dents 12,70 AL 25	*Pinion 14 Teeths 12,70 AL 25*	1
1N87	V 37048	Vis CHC 6 x 16 bc	*Screw CHC 6 x 16 bc*	2
1N88	Y 64214	Chaine P 12,70	*Chain 15,87 7N 79 Links*	1,30m
1N89	W 63108	Maillon jonction P 12,70	*Junction link 12,70*	1
1N90	N 49531	Clavette // 5x5x25	*Pawl // 5x5x25*	2
1N91	S 19727	Rondelle plate 16 ZU ZN	*Washer 16 ZU ZN*	2
1N92	P 37273	Circlips extérieur Ø 30	*Internal circlips Ø30*	2
1N93	W 60670	Axe sortie réducteur	*Axle*	1
1N94	D 47475	Clavette // 8 x 7 x 45 ZN	*Pawl // 8 x 7 x 45 ZN*	1

Mise à jour 001:11:96

PLANCHE 1N PAGE 3/3 S. 2 /11/96

ENROULEUR S. 2 - REEL MACHINE . 2 POUTRE TURBINE / TURBINE DRIVING BEAM				
REP Item	REF Part n°	DESIGNATION	DESCRIPTION	QTE Off u
1N95	R 28098	Entretoise poulie motrice S2	*Spacer S2*	1
1N96	R 60275	Rondelle plate 8 MN ZN	*Washer 8 MN ZN*	1
1N97	Y 98392	Rondelle Grower 6 W	*Grower washer 6 W*	1
1N98	R 31801	Vis HM 6x20 6/8 ZN	*Screw HM 6x20 6/8 ZN*	1
1N99	B 12168	Rondelle Grower 12 W ZN	*Grower washer 12 W ZN*	1
1N100	B 72566	Vis HM 8x30 6/8 ZN	*Screw HM 8x30 6/8 ZN*	1
1N101	W 41741	Ecrou HU M 8 6/8 ZN	*Nut HU M 8 6/8 ZN*	1
1N102	S 39806	Ecrou nylstop M 8 MP10/108 ZN	*Locknut M 8 MP10/108 ZN*	1
1N103	K 99829	Maillon coudé simple P 12,70	*Simple link P12,70*	1
1N104	X 76272	Entretoise calage ép. 5 mm	*Spacer 5 mm*	1
1N105	Y 96759	Courroie tachy. Ø 4 Lg 695	*Tachymeter belt Ø4 Lg 695*	1
1N106	L 98749	Support turbine	*Turbine support*	1
1N107	X 26976	Tachymètre	*Tachymeter*	1
1N108	V 30631	Support tachymètre	*Tachymeter support*	1
1N109	D 26959	Poulie réceptrice tachymètre	*Tachymeter receiver pulley*	1
1N110	Y 24608	Vis HC 6 x 10 bc ZN	*Screw HC 6 x 10 bc ZN*	2
1N111	Q 17724	Vis HM 10x25 6/8 ZN	*Screw HM 10x25 6/8 ZN*	1
1N112	F98698	Poulie Ø 60 Al 15	*Pulley Ø60 Al 15*	1
1N113	S29594	Courroie XPZ LP 1015	*BELT XPZ LP 1015*	1
1N114	V 88430	Cliquet modifié S4 TTI	*Antiretour pawl*	1
1N115	E 60517	Roue cliquet anti retour	*Antiretour pawl wheel*	1
1N116	N 88447	Boulon support cliquet	*Antiretour pawl screw*	1

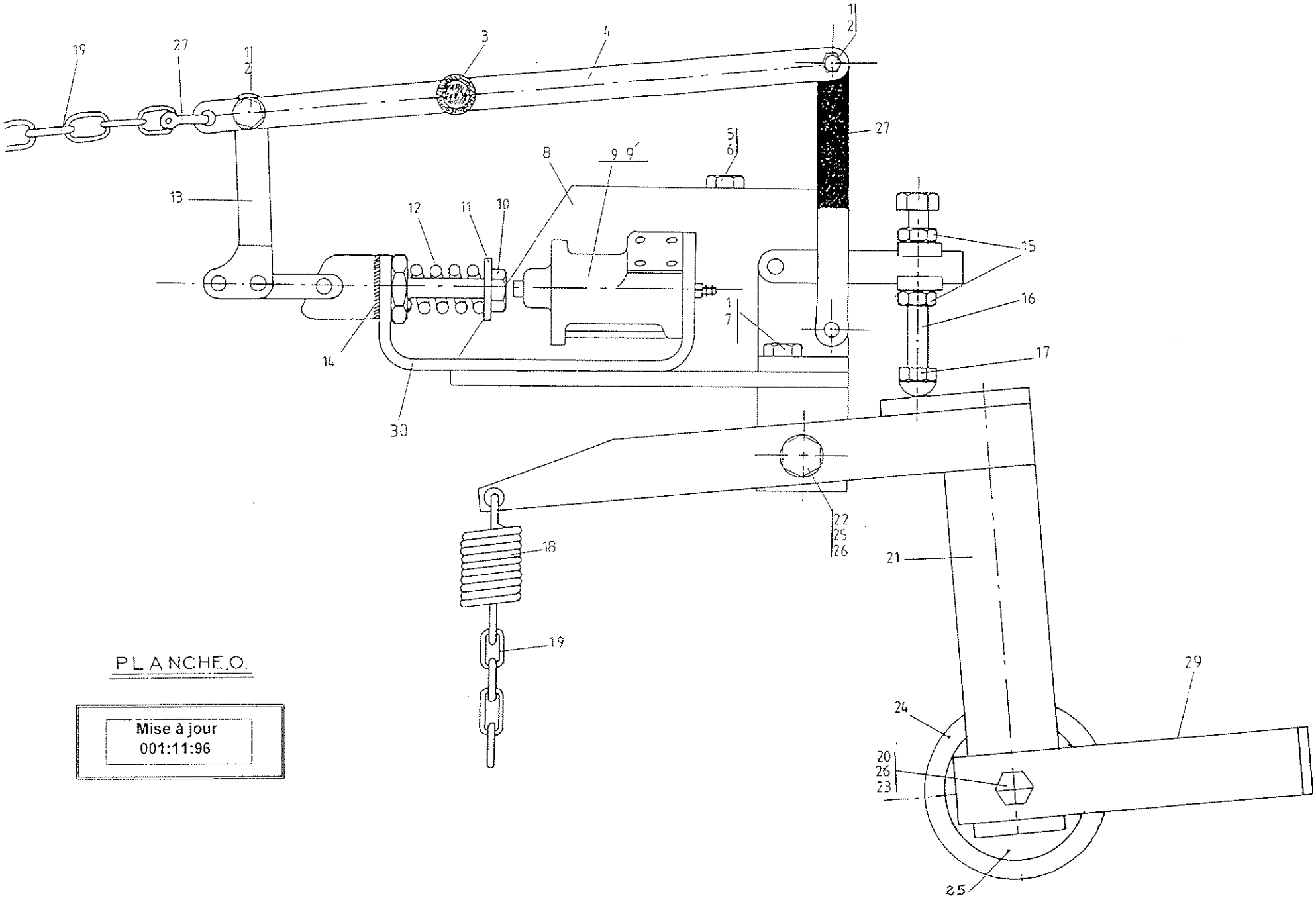

PLANCHE O.

Mise à jour
001:11:96

Mise à jour 001:11:96	PLANCHE O PAGE 1/1 S. 2 /11/96

ENROULEUR S.2 - REEL MACHINE S. 2 DECLENCHEUR TURBINE / TURBINE CLUTCH SYSTEM				
REP Item	REF Part	DESIGNATION	DESCRIPTION	QTE Off u
O1	Q 39160	Ecrou nylstop M6 MP10/106 ZN	*Locknut M6 MP10/106 ZN*	6
O2	N 66344	Vis HM 6x30 6/8 ZN	*Screw HM 6x30 6/8 ZN*	2
O3	Z 21550	Poignée D 16	*Handle*	1
O4	H 98562	Déclencheur sécurité	*Security*	1
O5	D 65392	Vis HM 12x40 6/8 ZN	*Screw HM 12x40 6/8 ZN*	2
O6	Z 41537	Ecrou HU M 12 6/8 ZN	*Nut HU M 12 6/8 ZN*	2
O7	R 31801	Vis HM 6x20 6/8 ZN	*Screw HM 6x20 6/8 ZN*	4
O8	V 87326	Support distributeur	*Distributor support*	1
O9	R 87070	Distributeur équipé	*Equiped distributor*	1
O9'	D 39862	Pochette distributeur	*Distributor set*	1
O10	H 57300	Vis HM 8x40 6/8 ZN	*Screw HM 8x40 6/8 ZN*	1
O11	R 60275	Rondelle plate 8 MN ZN	*Washer 8 MN ZN*	1
O12	X 43973	Ressort bloc fonction	*Function bloc spring*	1
O13	Y 25597	Sauterelle 150/AS Dacromet	*Toggle clamp 150/AS Dacromet*	1
O14	J 66409	Rondelle éventail 20 AZ ZN	*Lockwasher 20 AZ ZN*	1
O15	L 89526	Ecrou HU M 10 6/8 ZN	*Nut HU M 10 6/8 ZN*	
O16	G 94260	Vis HM 10x80 6/8 ZN	*Screw HM 10x80 6/8 ZN*	1
O17	W 28217	Ecrou borgne HM 10 6/8 ZN	*Special nut HM 10 6/8 ZN*	1
O18	T 94156	Ressort motorisation	*Spring*	1
O19	X 60510	Chaine n° 17	*Chain n° 17*	2.7
O20	S 99514	Entretoise poulie folle	*Pulley spacer*	1
O21	B 98579	Tendeur courroie turbine	*Turbine belt tightener*	1
O22	L 66480	Vis HM 10x30 6/8 ZN	*Screw HM 10x30 6/8 ZN*	1
O23	M 21838	Vis HM 10x45 6/8 ZN	*Screw HM 10x45 6/8 ZN*	1
O24	Z 99497	Poulie folle Ø 60	*Pulley Ø60*	1
O25	P 97464	Roulement TY 6203 2RS	*Bearing TY 6203 RS*	1
O26	K 14729	Rondelle plate 10 ZU ZN	*Washer 10 ZU ZN*	1
O27	R 22785	Ecrou nylstop M 10 MP 10/110 ZN	*Locknut M 10 MP 10/110 ZN*	2
O28	N91368	Sauterelle levier vertical	*Toggle clamp*	1
O29	T 80747	Plat débrayage courroie	*Unclutching system*	1
O30	X 87190	U support distributeur	*U distributor support*	1

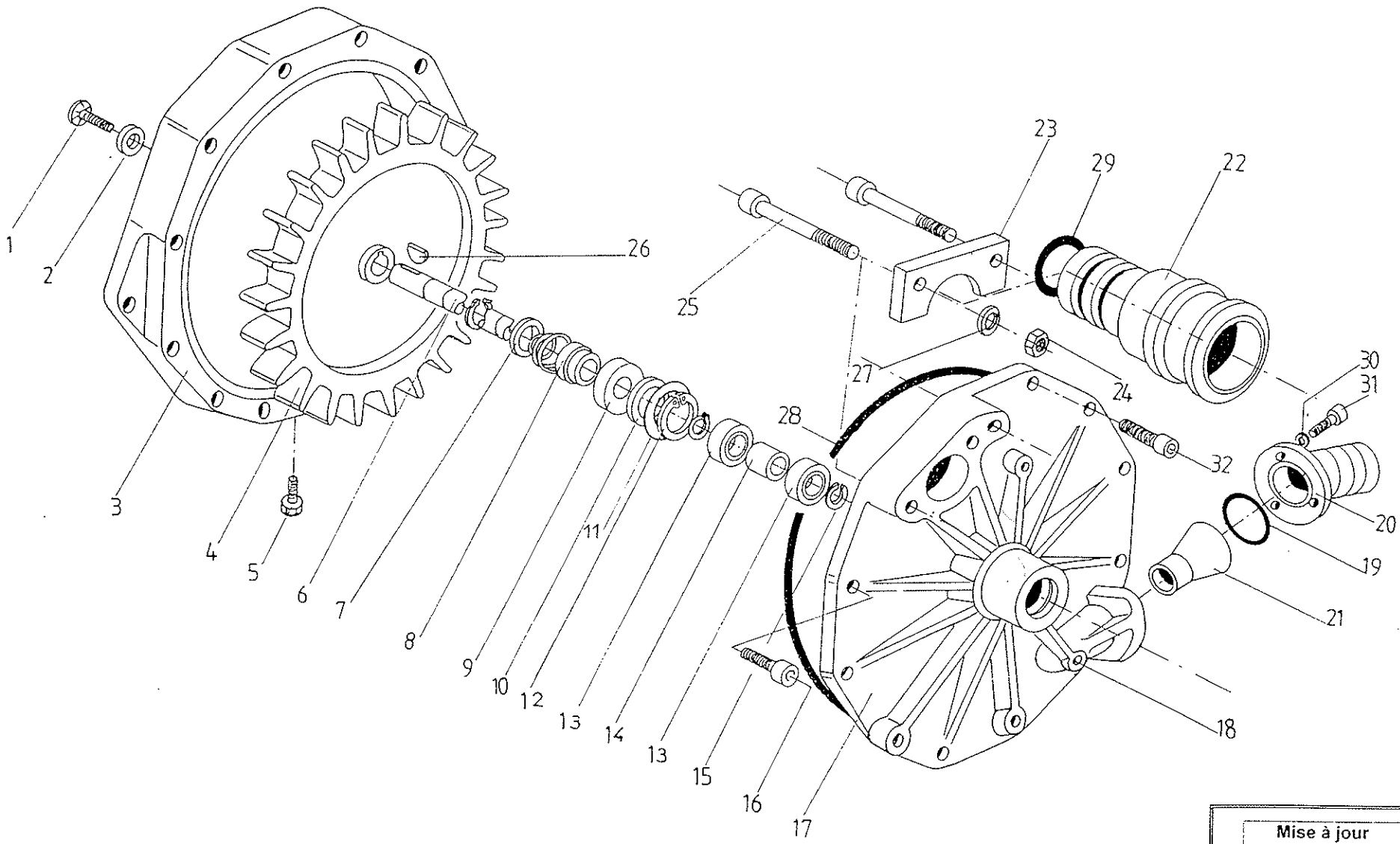

PLANCHE P

Mise à jour
001:11:96

Mise à jour 001:11:96

PLANCHE P PAGE 1/1 S. 2 /11/96

ENROULEUR S.2 - REEL MACHINE S. 2 TURBINE / TURBINE				
REP Item	REF Part	DESIGNATION	DESCRIPTION	QTE Off u
	Z 98324	**Turbine TTS équipée**		
P1	X 23457	Vis FHC 90 M 6x15 6/8 ZN	*Vis FHC 90 M 6x15 6/8 ZN*	1
P2	Q 23474	Rondelle appui roue	*Wheel shore washer*	1
P3	F 23695	Volute turbine	*Turbine scrol*	1
P4	M 23678	Roue turbine	*Turbine wheel*	1
P5	K 23423	Vis CHC M 10x12 6/8 ZN	*Vis CHC M 10x12 6/8 ZN*	1
P6	A 23644	Axe turbine	*Turbine axle*	1
***P7**	J 23491	Rondelle compensation	*Compensating washer*	1
***P8**	V 80288	Joint à glace D.20	*Fixing ring seal D.20*	1
***P9**	B 80271	Contre face joint glace 20x45x10	*Fixed ring sealover against*	1
***P10**	P 23542	Rondelle appui joint V Ring	*V ring turbine washer thrust*	1
***P11**	J 12267	Rondl inox 36/20/2	*Inox washer 36/20/2*	1
P12	H 23559	Circlips intérieur D.42	*Internal circlips D.42*	1
***P13**	B 23576	Roulà billes Type 6004/2 RS	*Ball bearing 6004/2 RS*	2
***P14**	T 23661	Entretoise roulement	*Bearing spacer*	1
P15	G 89338	Circlips extérieur D.20	*External circlips D.20*	3
P16	W 23525	Vis CHC M 10x30 6/8 ZN	*Vis CHC M 10x30 6/8 ZN*	7
P17	Z 23712	Flasque turbine	*Turbine cheek*	1
P18	G 23627	Vis CHC M 10 x 60	*Vis CHC M 10 x 60*	1
P19	M 99072	Joint torique D.60x5	*"O" ring D.60x5*	1
P20	E 28064	Bride entrée turbine S2	*Onlet flange turbine S2*	1
P21	N 99004	Buse turbine D 20	*Tùrbine buse D 20*	1
P21	A 99038	Buse turbine D 24	*Turbine buse D 24*	1
P22	Y 22216	Sortie turbine	*Turbine exit*	1
P23	H 98953	Butée sortie turbine	*Turbine exit thrust*	1
P24	L 89526	Ecrou HU M 10 6/8 ZN	*Nut HU M 10 6/8 ZN*	2
P25	V 27756	Vis CHC M 10x100 6/8 ZN	*Screw CHC M 10x100 6/8 ZN*	2
***P26**	D 23440	Clavette disque 3 x 5	*Pawl 3 x 5*	1
P27	M 21654	Rondelle Grower 10 W	*Grower washer 10 W*	2
P28	R 23406	Corde torique D.2,40mm LG 1000	*"O" ring D. 2,40mm LG1000*	1
P29	E 97524	Joint torique 50 x 5	*"O" ring D. 50 x 5*	1
P30	L 26805	Rondelle Grower 8 W	*Grower washer 8 W*	3
P31	B 99062	Vis HM 8x25 6/8 ZN	*Screw HM 8x25 6/8 ZN*	1
P32	R 71223	Vis CHC M 10x25 6/8 ZN	*Screw CHC M 10x25 6/8 ZN*	3

*** Ces articles ne sont plus commercialisés au detail**
voir E 81631 Pochette turbine

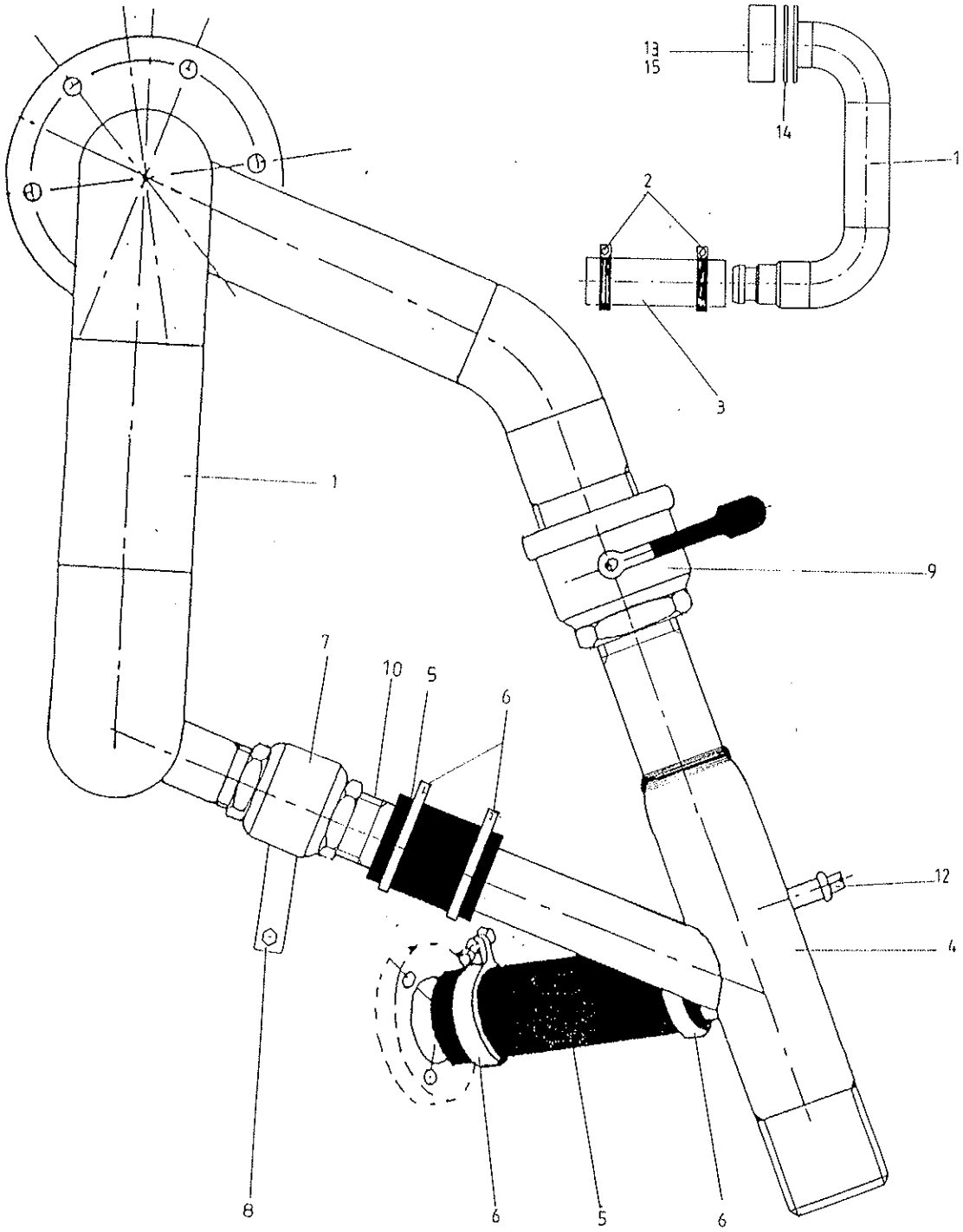

PLANCHE : Q

Mise à jour
001:04:96

Mise à jour 001:11:96

PLANCHE Q PAGE 1/2 S. 2 /11/96

ENROULEUR S.2 - REEL MACHINE S. 2 ALIMENTATION TURBINE / TURBINE WATER FEEDING				
REP Item	REF Part	DESIGNATION	DESCRIPTION	QTE Off
Q1	Z 22148	Alimentation sortie turbine	*Exit turbine feeding*	1
Q2	X 95516	Collier mikalor Ø 80 x 85	*Mikalor collar Ø 80 x 85*	2
Q3	D 95499	Tuyau caoutchouc Ø 75 x 84	*Rubber pipe Ø 75 x 84*	0,25 m
Q4	B20908	Alimentation entrée turbine	*Turbine feeding*	1
Q5	H 24525	Tuyau caoutchouc 50	*Rubber pipe Ø50*	0,10m
Q6	Z 37581	Collier mikalor Ø56x59	*Mikalor collar Ø56x59*	2
Q7	P 98936	Vanne bois sphérique FF 1"1/2	*Ball valve F F 1"1/2*	1
Q8	W 98919	Poignée régul.2 - 2 bis	*Adjustment drive handle 2 - 2 bis*	1
Q9	P 28234	Vanne Bois.sphérique F.F. 2"1/2	*Ball valve F F 2"1/2*	1
Q10	K 99208	Manchette canle 50 M1" 1/2	*Grooved ppe 50 M 1" 1/2*	1
Q12	F 36437	Bouchon M 1/4"	*Plug M1/4"*	1
Q13	C 91082	Moyeu étanchéité	*Waterproof bearing*	1
Q14	Y 11452	Joint palier 240 x 160 x 3	*Gasket 240x160x3*	1
Q15	N97624	Joint torique 115x7	*Oring 115x7*	

Mise à jour
001:11:96

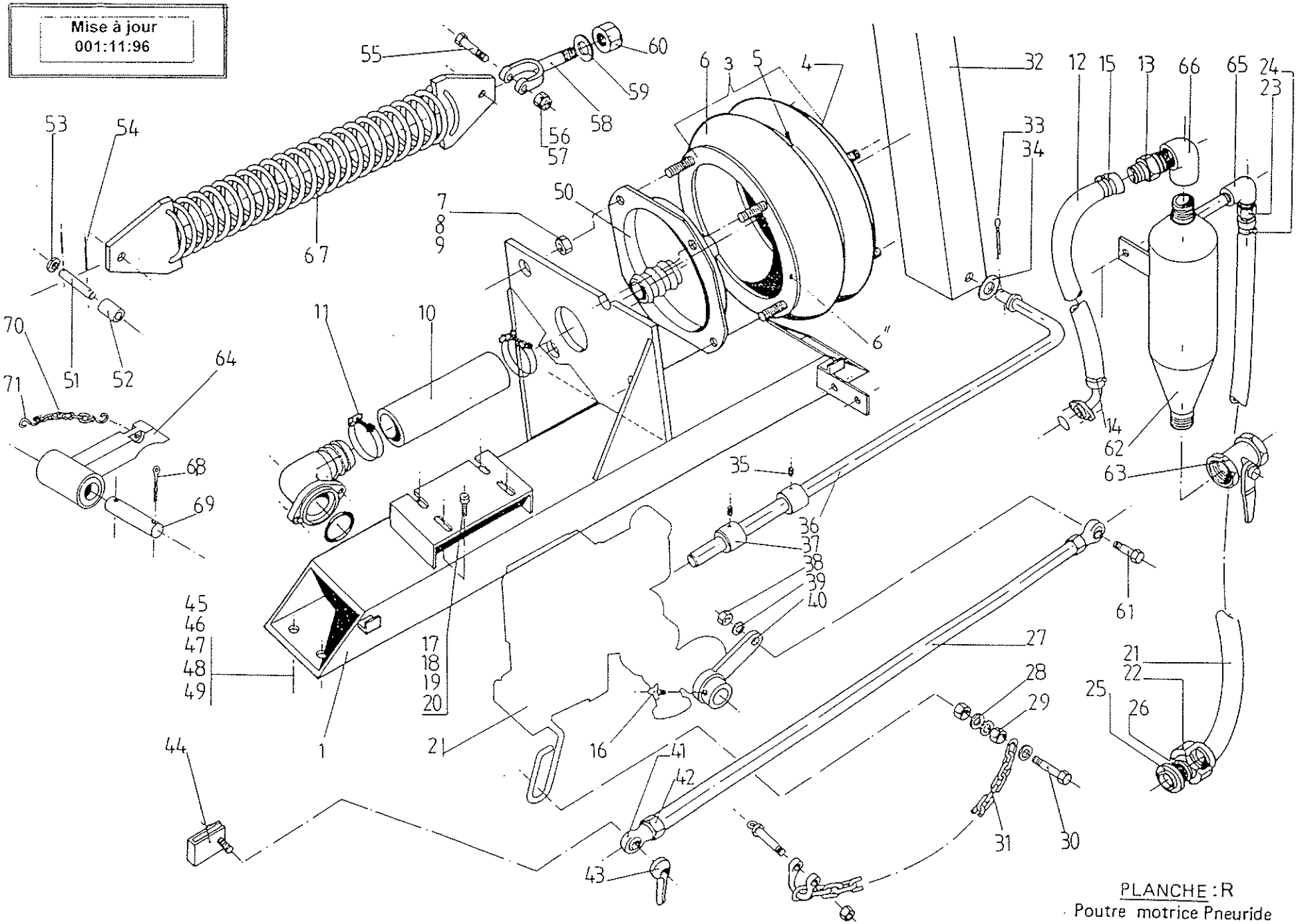

PLANCHE : R
Poutre motrice Pneuride

Mise à jour 001:11:96

PLANCHE R PAGE 1/2 S. 2 /11/96

ENROULEUR S. 2 - REEL MACHINE S. 2 POUTRE PNEURIDE / BELLOWS DRIVING BEAM				
REP Item	REF Part	DESIGNATION	DESCRIPTION	QTE Off
R1	N 87458	Poutre motrice nue 2 pneuride	*Sup. bearn unlined 2 bellows*	1
R2	L 18594	Ens.hydrobasculeur S1/2	*Water motor unit S1/2*	1
R3	R 84425	Soufflet pneuride 10" x 2 équipé	*Bellows 10" x 2 assembly*	1
R4	F 54584	Cuvette pneuride 10"	*Bellows base plate 10"*	1
R5	H 13324	Bague centrale 10"	*Central ring*	1
R6	L 98933	Soufflet pneuride 10" x 2 nu	*Bellows 10" x 2 uniled*	1
R6"	A 13409	Bague accroch.10" X 2	*Ring for bellows 10" x 2*	1
R7	L 89526	Ecrou HU M 10 6/8 ZN	*Nut HU M 10 6/8 ZN*	10
R8	M 19676	Rondelle éventail 10 AZ ZN	*Lockwasher 10 AZ ZN*	10
R9	V 37715	Rondelle plate 10 LLN ZN	*Washer 10 LLN ZN*	2
R10	Y 80590	Tuyau Airduc Ø 40	*Hose Ø 40*	0,14 m
R11	R 31732	Collier 2 fils 50/57 galva	*Collar 2 wires 50/57*	2
R12	S 35183	Flexible airduc Ø25x36	*Hose Ø25x36*	0,50 m
R13	N 36628	Douille canlée Ø25 FL 3/4"	*Hose tailled Ø25 FL 3/4"*	1
R14	F 35540	Collier serre oreilles 34x37	*"O" clip 34x37*	1
R15	T 96893	Collier serre oreilles 37 x 40	*"O" clip 37 x 40*	2
R16	F 95179	Bouton bakélite M 6 x 16 192/25	*Locking screw M 6 x 16 192/25*	1
R17	B 72566	Vis HM 8x30 6/8 ZN	*Screw HM 8x30 6/8 ZN*	4
R18	S 91993	Rondelle éventail 8 AZ ZN	*Lockwasher 8 AZ ZN*	4
R19	Z 91976	Rondelle plate 8 ZU ZN	*Washer 8 ZU ZN*	4
R20	W 41741	Ecrou HU M 8 6/8 ZN	*Nut HU M 8 6/8 ZN*	2
R21	Z 42526	Airduc Ø19x29	*Hose Ø19x29*	0,7 m
R22	G 83749	Demi-raccord exp. can 19	*Half quick action coupler hoset*	1
R23	A 43631	Douille canlée Ø 19 FL 1/2	*Hosetalled Ø 19 FL 1/2*	1
R24	S 42543	Collier serre oreilles 27x31	*"O" clip 27x31*	3
R25	J 43593	Joint racc. express	*Rubber gasket*	1
R26	H 43615	Pastille filtrante	*Filter disc*	1
R27	E 88393	Bielle régulation S2 pneuride	*Actuaring rod 2*	1
R28	V 37715	Rondelle plate 10 LLN ZN	*Washer 10 LLN ZN*	5
R29	L 89526	Ecrou HU M 10 6/8 ZN	*Nut HU M 10 6/8 ZN*	2
R30	P 65885	Vis HM 10x40 6/8 ZN	*Screw HM 10x40 6/8 ZN*	1
R31	Y 60510	Chaine maille n° 17 ZN	*Chain n° 17 ZN*	2,4 m
R32	P 94244	Bras moteur nu S2	*Drive arm unlined S2*	1
R33	T 47167	Goupille V 3.2x25 ZN	*Split pin 3,2x25 ZN*	1
R34	K 14729	Rondelle plate 10 ZU ZN	*Washer 10 ZU ZN*	1
R35	N 16227	Vis STHC M 10x16 10/9 ZN bc	*Screw STHC M 10x16 10/9 ZN*	2
R36	L 88376	Tringle cde moteur S2	*Actuaring rod S2*	1
R37	W 81416	Butée tige commande inversion	*Inverse drive rod stop*	2
R38	W 41741	Ecrou HU M 8 6/8 ZN	*Nut HU M 8 6/8 ZN*	1
R39	Z 91976	Rondelle plate 8 ZU ZN	*Washer 8 ZU ZN*	1
R 40	S 83805	Levier commande régulation	*Arm regulator control*	1
R41	C 27142	Embout rotule Ø8 fil M 8	*Ball joint ferrule Ø 8*	2
R42	W 41741	Ecrou HU M 8 6/8 ZN	*Nut HU M 8 6/8 ZN*	3
R43	T 95720	Levier manoeuvre bakélite	*Clamp lever*	1
R44	B 86251	Chape régulation vitesse	*Speed regulation clamp*	1
R45	D 65392	Vis HM 12x40 6/8 ZN	*Screw HM 12x40 6/8 ZN*	3
R46	X 66582	Vis HM 12x50 6/8 ZN	*Screw HM 12x50 6/8 ZN*	1

Mise à jour 001:11:96

PLANCHE R PAGE 2/2 S. 2 /11/96

ENROULEUR S. 2 - REEL MACHINE S. 2 POUTRE PNEURIDE / BELLOWS DRIVING BEAM				
REP Item	REF Part	DESIGNATION	DESCRIPTION	QTE Off
R47	D 59320	Rondelle éventail 12 AZ ZN	*Lockwasher 12 AZ ZN*	4
R48	V 70421	Rondelle plate 12 ZU ZN	*Washer 12 ZU ZN*	4
R49	Z 41537	Ecrou HU M 12 6/8 ZN	*Nut HU M 12 6/8 ZN*	4
R50	F 80114	Fond pneuride 10" manchon 40	*Bellows inlet plate 10"*	1
R51	J 11554	Axe ressort bras moteur	*Drive arm spring axle*	1
R52	Z 82224	Entre ressort bras moteur Lg 55	*Drive arm spring spacer Lg 55*	1
R53	T 81391	Entre ressort bras moteur Lg 10	*Drive arm spring spzcer Lg 10*	1
R54	E 99249	Goupille V 3.2x40 ZN	*Split pin V 3.2x40 ZN*	2
R55	H 66684	Vis HM 14x60 6/8 ZN	*Screw HM 14x60 6/8 ZN*	1
R56	M 14593	Rondelle éventail 14 AZ ZN	*Lockwasher 14 AZ ZN*	1
R57	B 41401	Ecrou HU M 14 6/8 ZN	*Nut HU M 14 6/8 ZN*	1
R58	W 26492	Chape étoile M 16 D 16	*Fock Ø 16*	1
R59	S 19727	Rondelle plate 16 ZU ZN	*Washer 16 ZU ZN*	1
R60	R 19923	Ecrou HU M 16 6/8 ZN	*Nut HU M 16 6/8 ZN*	1
R61	P 99062	Vis HM 8x25 6/8 ZN	*Screw HM 8 x 25*	1
R62	Y 47033	Séparateur nu	*Stone trap unlined*	1
R63	H 21719	Vanne bois. sphér.FF 3/4" PR	*Stop cock FF 3/4" PR*	1
R64	S 99698	Clavette moteur	*Drive key*	1
R65	Q 26694	Coude FF 1/2"	*Bend 90 FF 1/2"*	1
R66	B 40550	Coude FF 3/4"	*Bend 90 FF 3/4"*	1
R67	L 10176	Ressort bras moteur	*Drive arm spring*	1
R68	T 47167	Goupille V 3.2x25 ZN	*Split pin V 3.2x25 ZN*	2
R69	F 89498	Axe clavette moteur1B/2	*Drive key shaft 1B/2*	1
R70	Y 60510	Chaine maille n° 17	*Chain n° 17*	0.20 m
R71	F 84415	Esse ronde D 3	*"S" Ø 3*	1

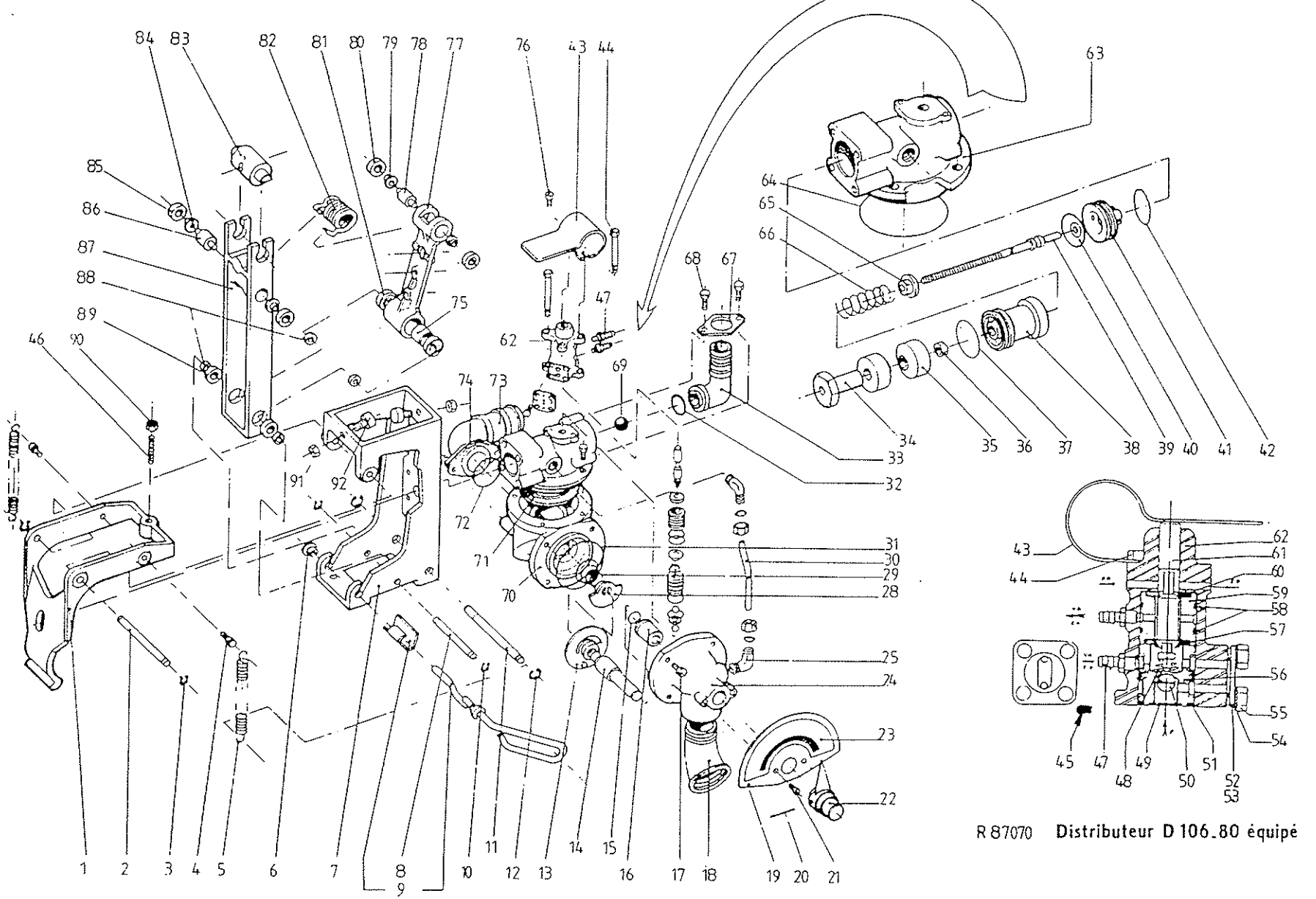

R 87070 **Distributeur D 106.80 équipé**

PLANCHE : S
Ensemble Hydrobasculeur

Mise à jour 001:11:96

PLANCHE S PAGE 1/2 S. 2 /11/96

ENROULEUR S. 2 - REEL MACHINE S. 2 HYDRAUBASCULEUR BELLOWS DRIVE				
REP Item	REF Part	DESIGNATION	DESCRIPTION	Qté/U Off
S1	X 80267	Déclencheur de sécurité	*Safety release mecanism*	1
S2	S 81321	Axe articulation D106x80	*Pivot pin*	1
S3	W 95193	Anneau truarc D 8	*External circlips D 8*	4
S4	N 80420	Piton accro. ressort D106x80	*Spring retainer pin D106x80*	2
S5	Q 80675	Ressort déclencheur D106x80	*Spring release mecanism*	2
S6	K 81015	Douille articulation verrou	*Locking buch D 106-80*	2
S7	D 80250	Support basculeur D 106x80	*Water motor frame*	1
S8	K 99691	Axe articulation inox	*Spindle inox*	1
S9	D 58561	Verrou déclencheur delrin	*Release mecanism lock pin*	1
S9"	W 80726	Axe déclencheur nu	*Release mecanism lock pin*	1
S10	W 95193	Anneau truarc D 8	*External circlips D 8*	4
S11	V 80403	Axe accro. ressort Ø106x80	*Spring retraining pin*	1
S12	P 95210	Anneau truarc D 10	*External circlips D 10*	2
S13	S 16622	Disque régul. 10" D 106x80	*Orifice plate 10" D 106x80*	1
S14	B 80386	Axe de régul. D106x80	*Regulator shaft D 106x80*	1
S15	A 80845	Joint torique D 14x2	*"O" ring D 14x2*	1
S16	J 80301	Palier axe régul. Ø106x80	*Bearing regulator shaft D 106x80*	1
S17	Y 60258	Vis CHC 6x20 6/8 ZN	*Screw CHC 6x20 6/8 ZN*	8
S18	K 53231	Coude 45° MF 1"1/4	*Bend 45° MF 1"1/4*	1
S19	T 81253	Cadrant régulation	*Dial D106x80*	1
S20	L 80947	Goupille élastique 3x40	*Spirol pin 3x40*	1
S21	C 88046	Vis HM 5 x 10 inox	*Screw HM 5 x 10 inox*	7
S22	C 80318	Bouton cde régul. D106x80	*Pointer regulator control D106x80*	1
S23	W 91283	Autocollant régul;vitesse	*Speed regulation sticker*	1
S24	K 80233	Corps régulateur	*Regulator body D106x80*	1
S25	J 35796	Rac eq rap lt orien 10-1/4	*Turntable junction d 10 1/4"*	2
S28	L 80556	Volet tournant régul. Ø106x80	*Sectoring disq D106x80*	1
S29	C 81100	Ressort régul. Ø106x80	*Spring regulator D106x80*	1
S30	V 43580	Tuyau rilsan 8 x 10	*Flexible tube*	0,2 m
S31	N 81202	Joint torique D 57x5	*"O" ring D 57x5*	1
S32	J 80692	Joint torique D 23x3	*"O" ring D 23x3*	1
S33	L 80165	Coude alim.dist. Ø106x80	*Bend distributor feed Ø106x80*	1
***S34**	W 80335	Butée déclen.hydro.bas.106x80	*Stop release mecanism*	1
***S35**	W 11243	Butée perbunan	*Rubber buffer*	2
S36	W 41741	Ecrou HU M 8 6/8 ZN	*Nut HU M 8 6/8 ZN*	2
S37	D 81032	Joint torique D 30X2	*"O" ring D 30X2*	2
***S38**	T 80471	Palier tige dist. D 106x80	*Rod bearing D106x80*	1
***S39**	C 11226	Tige commande inox dist.	*Drive rod (shaft)*	1
S40	P 10478	Membrane hydrobasculeur	*Diaphragm*	1
***S41**	X 80658	Siège de tige D 106x80	*Rod seating D106x80*	1
S42	D 81032	Joint torique D 30X2	*"O" ring D 30X2*	2
S43	C80709	Levier élastique D 106x80	*Elastic lever D106x80*	1
S44	J 81083	Vis HM 5 x 65 6/8 ZN	*Screw HM 5 x 65 6/8 ZN*	2
S45	P 80743	Bouchon embout cannelé	*Hosetail*	1
S46	F 81287	Vis ST HC M 8 x 35 bout plat	*Screw ST HC M 8 x 35 (hollow)*	1
S47	Q 36101	Embout cannelé	*Hosetail*	2
***S48**	E 35999	Ressort comp. inox pilote	*Sping main distributor*	1

Mise à jour 001:11:96

PLANCHE S PAGE 2/2 S. 2 /11/96

ENROULEUR S. 2 - REEL MACHINE S. 2 HYDRAUBASCULEUR BELLOWS DRIVE				
REP Item	REF Part	DESIGNATION	DESCRIPTION	Qté/U Off
*S49	R 87162	Filtre inox 11,7 toile 200 m	*Filter inox 11,7*	1
*S50	Z 80522	Bille élastomére d 7	*Ball Ø7*	2
S51	X 81049	Joint torique Ø16x3	*"O" ring Ø16x3*	1
S52	S 96317	Plaque vanne sécurité nue	*Security cover plate*	1
S53	R 88036	Joint plaque vanne sécurité	*Orifice diafragm*	1
S54	V 86176	Rondelle éventail 5 AZ inox	*Lockwasher 5 AZ inox*	4
S55	C 88046	Vis HM 5 x 10 inox	*Screw HM 5 x 10 inox*	7
*S56	H 80369	Entretoise inf. sécurité	*Safety lower spacer*	1
*S57	J 92560	Joint etan inférieure	*Distributor lower seal*	1
S58	T 35115	Bague I 18,77x1,78	*Ring I 18,77x1,78*	3
*S59	X 92526	Entretoise distributeur	*Spacer main distributor*	1
*S60	D 92509	Joint étan superieure	*Distributor upper seal*	1
S61	G 80437	Tiroir vanne sécurité	*Plunger bleed valve*	1
S62	Q 80284	Corps vanne sécurité	*Bleed valve body*	1
S63	S 80148	Chapeau distributeur	*Distributor cap*	1
S64	W 81117	Joint torique Ø80x2,4	*"O" ring Ø80x2,4*	1
*S65	S 11056	Support ressort	*Spring backing ring*	1
*S66	K 10635	Ressort compensation	*Compensation spring*	1
S67	M 80488	Bride coude alimentation	*Flange distributor bend*	1
S68	K 60292	Vis HM 6 x 20 inox	*Screw HM 6 x 20 inox*	4
S69	S 83575	Bille plastique Ø 16	*Ball Ø 16*	1
S70	E 80182	Corps soupape distribution	*Regulator body lower*	1
S71	X 86523	Clapet soupape échappement rapid	*Diaphragram*	1
S72	S 80539	Joint torique Ø42 x 3,5	*"O" ring Ø42x3,5*	1
S73	R 80216	Coude pneuride 10" Ø106x80	*Bend bellows feed 10" Ø106x80*	1
S74	F 80505	Bride alimentation pneuride	*Clamp ring*	1
*S75	V 13151	Tube entretoise moteur	*Distance tube*	1
S76	C 88046	Vis HM 5 x 10 inox	*Screw HM 5 x 10 inox*	2
S77	G 10563	Biellette hydrobasculeur	*Bare arm*	1
*S78	Q 99742	Axe ressort omega PM	*Spring seat omega PM*	2
*S79	R 99674	Entretoise axe ressort moteur	*Shaft spacer*	4
S80	E 98467	Roult. billes TY 608/2RS	*Ball bearing BC 02 D6*	4
S81	R 98501	Roult. billes TY 626/2RS	*Ball bearing BC 10 D8 EE*	4
S82	B 13134	Ressort usiné Ø106x80	*Spring Ø106x80*	1
*S83	Y 19594	Noix de commande Hydro	*Motor drive*	1
*S84	Y 99657	Entretoise articulation	*Shaft spacer*	4
S85	E 98467	Roult. billes TY 608/2RS	*Ball bearing BC 02 D 6 EE*	4
*S86	Q 99742	Axe ressort omega PM	*Spring seat omega PM*	2
S87	A 10580	Fourchette inversion	*Reversing fock*	1
*S88	Y 99657	Entretoise articulation	*Bush*	4
S89	R 98501	Roult. billes TY 626/2RS	*Ball bearing BC 10 D 8 EE*	4
S90	W 41741	Ecrou HU M 8 6/8 ZN	*Nut HU M8 6/8 ZN*	2
S91	V 41809	Ecrou HU M 6 6/8 ZN	*Nut HU M6 6/8 ZN*	2
S92	A 83490	Plot plastique fileté	*Fork stop*	2

*** Ces articles ne sont plus commercialisés au detail voir**
X 39879/E39794/D39862Pochettes hydrobasculeur

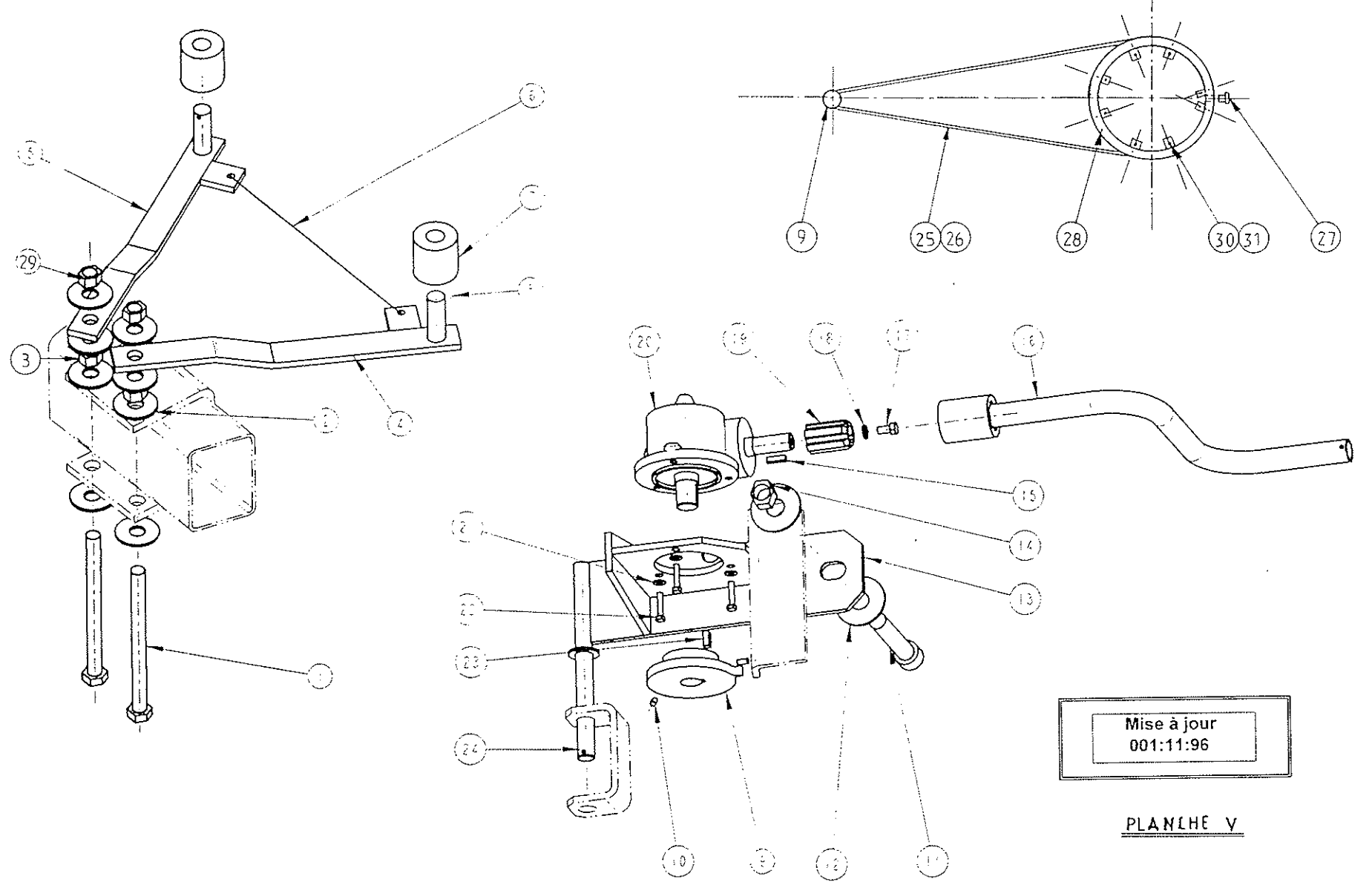

Mise à jour
001:11:96

PLANCHE V

Mise à jour 001:11:96

PLANCHE V PAGE 1/1 S.2 /11/96

ENROULEUR S2 - REEL MACHINE S2 ROTATION MECANIQUE/TURNTABLE MECHANICAL				
REP Item	REF Part	DESIGNATION	DESCRIPTION	Qté/U Off
V1	C61619	Vis UM 16 :200 6/8 ZN	*Screw UM 16 200 6/8 ZN*	2
V2	H60244	Rondl.plate 16 LLN ZN	*Washer plate 16 LLN ZN*	8
V3	R91923	Ecrou HU 16 6/8 ZN	*Nut HU 16 6/8 ZN*	2
V4	S24189	Tendeur chaine droit	*Right Chain tightener*	1
V5	V24053	Tendeur chaine gauche	*Left Chain tightener*	1
V6	G27583	Ressort tendeur de chaine	*Chain tensconer spring*	1
V7	C24359	Galet tendeur de chaine	*Chain tightener roller*	2
V8	Y28242	Goupil. V 4-36 ZN	*Split pin V 4-36 ZN*	2
V9	L26161	Pignon 19D 19,05	*Pinion 19 Teeths - 15,05*	1
V10	C65253	Vis HC M 6- 12 10:9 ZN	*Screw HC M 6- 12 10:9 ZN*	2
V11	N41596	VisCHC M 20-110 10:9 ZN	*Screw CHC M 20-110 10:9 ZN*	1
V12	Z68332	Rondl. plate 20 LN ZN	*Washer plate 20 LN ZN*	2
V13	S26144	Sup.réducteur rotation tourelle	*Reducing support turet rotation*	1
V14	E89543	Ecrou HU M20 6/8 ZN	*Nut HU M20 6/8 ZN*	1
V15	L25241	Clavette // TYP. A 8X7X18	*Pawl 8 x 7 x 18*	1
V16	J25124	Manivelle rotation tourelle	*Turet rotation cranck*	1
V17	A27669	Vis HM 8- 16 6:8 ZN	*Screw HM 8- 16 6:8 ZN*	1
V18	Z91976	Rondl.plate 8 ZU ZN	*Washer plate 8 ZU ZN*	1
V19	Q25107	Embout cannelè rotation mècanique	*Turet rotation hosetail*	1
V20	T26076	Réducteur 1/17 rotation mécanique	*Reducing 1/17 turet rotation*	1
V21	F91959	Rondl.plate 6 ZU ZN	*Washer plate 6 ZU ZN*	3
V22	N66344	Vis HM 6- 30 6:8 ZN	*Screw HM 6- 30 6:8 ZN*	3
V23	Y77991	Clavette // TYP. A 6x6x22	*Clavette // TYP. A 6x6x22*	1
V24	H51481	Goupil.BETA 4 ZN	*Split pin BETA 4 ZN*	1
V25	D16080	Chaine P 19,05 308 Maillons N	*Chain P 19,05 308 Maillons N*	1
V26	X16097	Maillon jonction simple P 19,05 N	*Junction link 19,05*	2
V27	Q16114	Maillon spècial rotation tourelle	*Junction turet rotation*	1
V28	J16131	Cercle rotation tourelle	*Circle turet rotation*	1
V29	T54987	Ecrou nylstop M16 MP 10/116 ZN	*Nut nylstop M16 MP 10/116 ZN*	2
V30	L66480	Vis HM 10- 30 6:8 ZN	*Screw HM 10- 30 6:8 ZN*	11
V31	R22785	Ecrou nylstop M10 MP 10/116 ZN	*Nut nylstop M10 MP 10/116 ZN*	11

	Mise à jour 001:11:96	ENROULEUR S . 2 - REEL MACHINE S . 2 FOURNITURES DIVERSES		
REP Iren	REF Part	DESIGNATION	DESCRIPTION	QTE Off
		Carter fermeture bobine		
	F 83127	Carter fermeture bobine S2 S2B	Closing drum guard S2/S2B	4
	L 87870	Vis CMC 6.3 X 25 15N	Screw CMC 6.3 X 25 15N	28
	F 93546	**Flexible alimentation**	**Hose water feeding**	
	S 93442	Collier mikalor D 92 -97	Mikalor collar	6
	S 39852	Collier fermeture hr 4"	HR 4" ring	1
	T 83599	Tuyau caoutchou d 89x 99	Hose d 89x99	6 m
	R 64645	Rac farmld M4 canle 90	FLD M 4" D 90 groved coupler	1
	Y 64628	HR M 4" Canlé 90	HR M 4" D 90 groved coupler	1
	A 93104	**Flexible évacuation TP**	**TP exhaust hose**	
	G 23029	Collier ser D32/50 LG 13	Collar d 32/50	1
	E 95960	Flexible d40 percé l 12,5	Hose d 40 pierced	1
	B 90667	Nez M 1"1/4 PET D40	Noze m 1"1/4	1
	J 12221	**Double alimentation 2/2B TTI**	*Double feeding pipe 2/2B TTI*	1
	F 22384	**Double alim.2/2B TTS/TP/TPI**	*" " " 2/2BTTS/TP/TP*	1