S 2 BIS

SOMMAIRE /SUMMARY

DESIGNATION	PLANCHE	PAGE
Structure / *Structure*	Planche A	1
Bobine / *Drum*	Planche B	2 à3
Trancanage / *Hoseguide*	Planche C	4 à 5
Poutre irridoseur / *Irridoseur frame*	Planche D	6 à 8
Support élect TTI / *Electr.support TTI*	Planche E	9
Turbine irridoseur / *Irridoseur turbine*	Planche F	10 à 11
Poutre pneuride irrido/ *Irrido bellows frame*	Planche G	12 à 13
Disque détection TPI / TPI disk	Planche H	14
Moteur irrido pneride / *Irrido bellows motor*	Planche I	15
Support électrovane TPI/ *Electrovane TPI*	Planche J	16
Traineau simple / *Simple trolley*	Planche K	17
Relevage manuel / Manueln lift	Planche 1M	18
Poutre turbine simple/Simple turbine frame	Planche N	19 à 21
Déclencheur TTS / *TTS simple click*	Planche O	22
Turbine simple / *Simple turbine*	Planche P	23
Alim.turbine simple / *Simple turbine feeding*	Planche Q	24
Poutre pneuride : *Bellows driving bean*	Planche R	25 à 26
Hydraubasculeur / *Bellows drive*	Planche S	27 à 28
Ens.hydraulique vérin/*Hydraulic assembly*	Planche T	29
Rotation tourelle / *Turret rotation*	Planche U	30
Divers équipements		31

Mise à jour
001:04:96

PLANCHE_A_

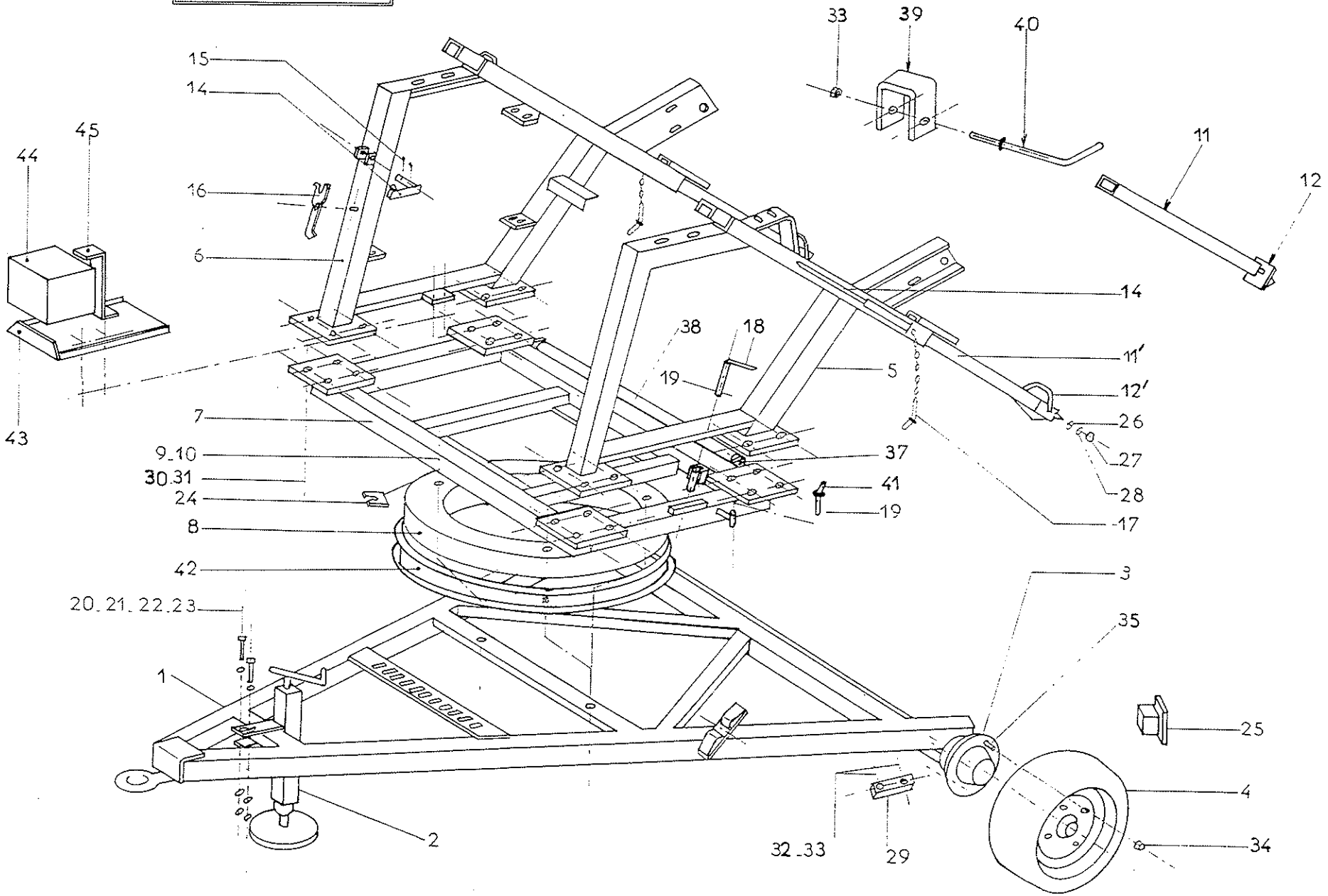

Mise à jour 001:04:96

PLANCHE A PAGE 1/1 S. 2B/04/96

ENROULEUR S.2BIS - REEL MACHINE S.2BIS STRUCTURE / STRUCTURE				
REP item	REF Part n°	DESIGNATION	DESCRIPTION	QT off u
A1	SR	Chassis St 2 bis	*ST 2 Bis chassis*	1
A2	N 47461	Béquille carrée 80 2B équipée	*Screwjack square 80*	1
A3	B 31902	Essieu 606 SF voie 2000	*Axle606 SF*	1
A4	B 97590	Roue compl.10.0.75X15	*Wheel 10.0.75X15*	2
A5	X 45744	Montant tourelle 2B Frein	*Brake side frame*	1
A6	D 45727	Montant tourelle 2B Moteur	*Motorisation side frame*	1
A7	Y 45676	Embase tourelle 2B	*Frame support*	1
A8	Q 97488	Rond avant-train 90/1100/20	*Fore carriage 90/1100/2*	1
A9	C 33398	Vis HM 16 x 40 10/9 ZN	*Screw HM 16 x 40 10/9 ZN*	4
A10	T 54987	Ecrou nylstop M 16 MP 10/116ZN	*Locknut m16 MP 10/116 ZN*	4
A11	C 80050	Beche ancrage hydr.S2B 95	*Standard spade*	1
A11B	Z 19871	Beche ancrage hydraulique	*Left base spade*	1
A11C	T 83346	Bêche ancrage	*Standard spade*	2
A12	E 80067	Semelle bêche hydr.S2B 95	*Hydraulic stabilizer leg foot*	2
A12'	L87985	Semelle bêche d'ancrage	*Stabilizen leg foot*	2
A14	D 92762	Levier de manutention bêche	*Handling spade level*	1
A15	Z 99681	Clavette anti-retour	*Anti return pawl*	1
A16	H 38854	Goupille V 4 x 50	*Split pin V 4 x 50*	2
A17	C 27809	Clé de décrabotage	*Key for clutch*	1
A18	J 61809	Broche blocage tourelle	*Rubble turntable spindle*	1
A19	H 51481	Goupille Béta 4	*Split pin beta 4*	2
A20	G 98239	Vis HM 14 x 110 - 6/8 ZN	*Screw HM 14 x 110 - 6/8 ZN*	2
A21	C 49360	Rondelle plate 14 ZU ZN	*Washer 14 ZU ZN*	2
A22	M 14593	Rondelle éventail AZ14	*Lockwasher 14 AZ ZN*	2
A23	B 41401	Ecrou HU - M14 - 6/8 ZN	*Nut HU - M14 - 6/8 ZN*	2
A24	D 74523	Cale rond avant-train	*Fore carriage cloch*	2
A25	D 13205	Embout tube carré120 x 80 x 5	*Plug 120 x 80 x 5*	2
A26	D 16195	Rondelle plate 12 LN ZN	*Washer 12 LN ZN*	4
A27	D 59320	Rondelle éventail 12 AZ ZN	*Lockwasher 12 AZ ZN*	4
A28	Z 41537	Ecrou HU - M12 - 6/8 ZN	*Nut HU - M12 - 6/8 ZN*	4
A29	B 99223	Platine fixation essieux	*Axle plate fastening*	2
A30	P 23657	Vis HM 14x40 10/9 ZN	*Screw HM 14x40 10/9 ZN*	16
A31	K 48102	Ecrou nylstop 14	*Locknut 14*	16
A32	C 66752	Vis HM 16 x 90/90	*Screw HM 16x90/90*	4
A33	C 26567	Ecrou Nylstop 16	*Locknut 16*	5
A34	V 94295	Ecrou de roue	*Wheel nut*	5
A35	G 94329	Goujon de roue	*Wheel joggle*	5
A36	V 48226	Broche	*Splindle*	1
A37	X 66582	Vis HM 12/50	*Screw HM 12 X50*	2
A38	P24255	Rouleau D 70 LG 1410 MG25	*Roller 1410 MG 25*	1
A39	K 61350	U support flexible alim 2.2B .3	*U flexible support*	2
A40	Q 61401	Tige sup.flexible	*Splindle*	2
A41	V 48226	Broche	*Splindle*	1
A42	D 95384	Cercle rotation tourelle	*Circle turet rotation*	1
A43	V 47835	Support batterie	*Battery support*	1
A44	H 79081	Batterie	*Battery*	1
A45	A 79166	Patte fixat batterie	*Battery fastening plate*	1

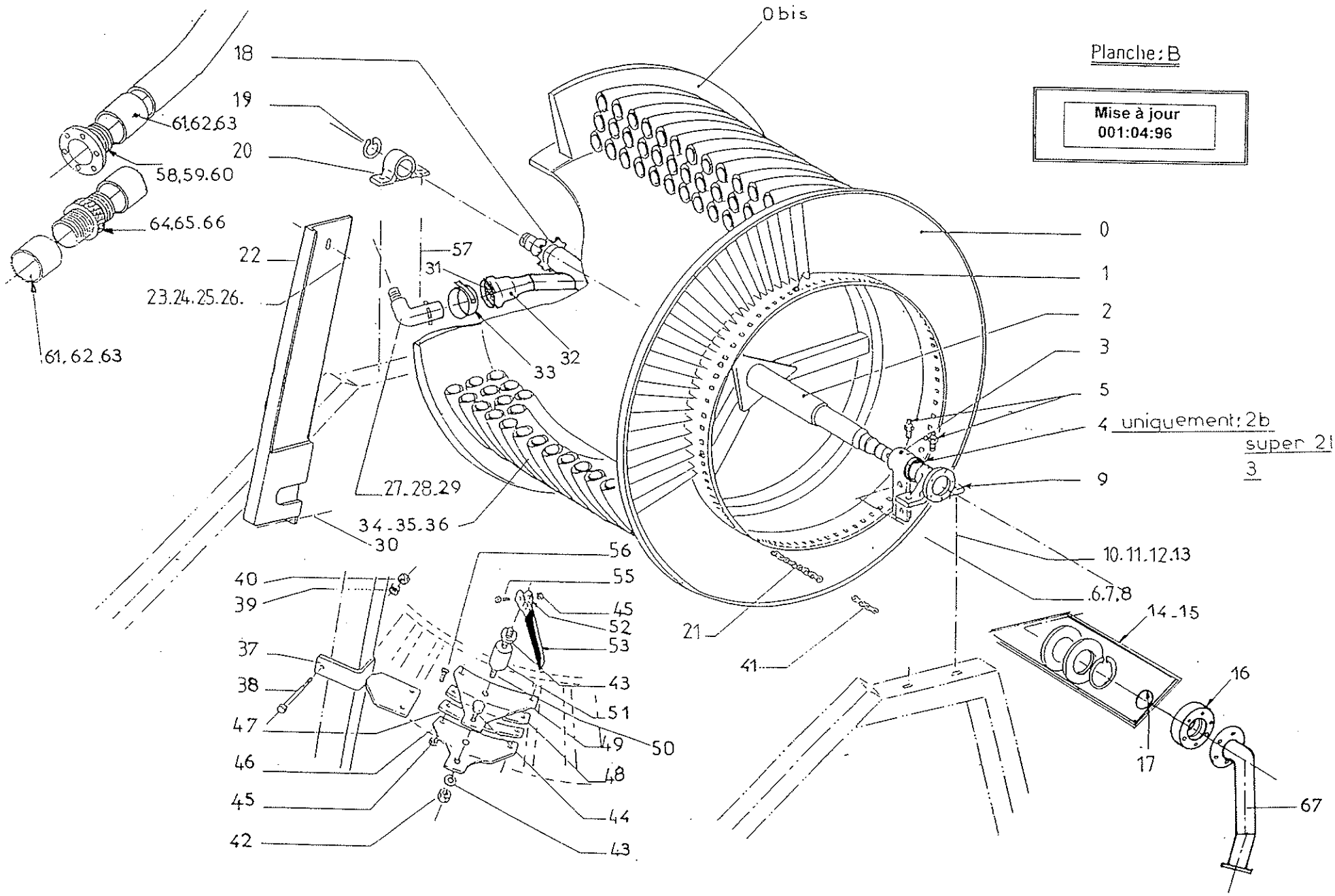
Planche: B
Mise à jour
001:04:96
0 bis
18
19
61.62.63
20
58,59.60
64.65.66
22
23.24.25.26.
61, 62 .63
57
31
32
33
27.28.29
34.35.36
30
0
1
2
3
5
4 uniquement: 2b
super 21
3
9
10.11.12.13
6.7.8
14.15
16
17
67
21
41
56
55
45
52
53
43
51
49
50
48
44
43
40
39
37
38
47
46
45
42

Mise à jour 001:04:96

PLANCHE B PAGE 1/2 S. 2B/04/96

ENROULEUR S.2 Bis - REEL MACHINE S. 2 Bis BOBINE/DRUM				
REP Item	REF Part n°	DESIGNATION	DESCRIPTION	QTE Off u
B0	A 50232	Flan bobine crémail.2B 92	*Drum*	1
B0'	T50249	Flan bobine simple.2B 92	*Drum*	1
B1	V 12185	Picot entrainement	*Dirving teeth*	10
B2	C 59020	Axe bobine S2 B	*Drum axle*	1
B3	Z 94414	Moyeu bras moteur	*Drive arm nave*	1
B4	C 60653	Entr.moyeu bras moteur	*Drive arm assembly support*	1
B5	M 28025	Graisseur droit 8/125	*Right oiler*	2
B6	C 34571	Vis HM 16 x 90 6/8 ZN	*Screw HM 16 x 90 6/8 ZN*	2
B7	B 46415	Rondelle plate Ø 16 MU	*Washer Ø 16*	2
B8	T 54987	Ecrou nylstop M16 MP10	*Lockwasher M16 MP10*	2
B9	W 59037	Palier fonte bobine	*Castiron bearing*	1
B10	X 66973	Vis HM 22 - 80	*Screw HM 22 - 80*	3
B11	G 57759	Ecrou HU - M22	*Nut HU - M22*	4
B12	C 59388	Rondelle plate Ø 22 ZU	*Lockwasher Ø 22 ZU*	4
B13	R 53158	Rondelle éventail Ø22 AZ	*Lockwasher Ø22 AZ*	4
B14	C 45404	Pochette joint tourn.(1987/1989)	*Turning ring 1987/1989 kit*	1
B15	M 46747	Pochette joint tournant 1990	*Turning ring 1990 kit*	1
B16	D 93360	Moyeu d ' étancheité	*Waterproof hub*	1
B17	N 97624	Joint torique 115 x 7	*O ring 115 x 7*	1
B18	L 87594	Disque 28 dents 12,7 AL/90	*Plate 28 teeth 12,7 AL/90*	1
B19	L 49667	Circlips extérieur D80	*External circlips D80*	1
B20	Y 84408	Palier UCP 216	*Bearing UCP 216*	1
B21	N 93323	Chaine Pas 41,4 - 127 M	*Chain Pas 41.4 127 M*	1
B22	Q 99903	Carter chaine primaire	*Chain case*	1
B23	A96485	Entretoise carter chaine	*Spacer case*	1
B24	P 65885	Vis HM 10 x 40 6/8 ZN	*Screw 10 x 40 6/8 ZN*	1
B25	K 14729	Rondelle plate 10 ZU	*Washer 10 ZU*	2
B26	L 89526	Ecrou HU M10	*Nut HU M10*	1
B27	K 68250	Col de cygne D 90 8B	*Hosetail D 90 8B*	1
B28	D 68267	Col de cygne D 100	*Hosetail D100*	1
B29	B 11639	Col de cygne D 110	*Hosetail D110*	1
B30	B 99062	Vis HM 8 x 25	*Screw 8 x 25*	1
B31	R 82700	Joint FARMLAND 4" FEP	*FLD 4" FEP gasket*	1
B32	L 86559	Corps ONLZ 4" non évasé	*4" ONLZ body*	1
B33	G 92374	Collier LOHI 4"	*4" LOHI collar*	1
B34	Y 12763	PEHD 90x8,2 PN10 380M	*PEHD 90x8,2 PN10 450M*	1
B35	W 12117	PEHD 100x7,4 PN 8 350M	*PEHD 100x7,4 PN 8 350M*	1
B36	R 21704	PEHD 110x 8,2 PN 8 320M	*PEHD 110x 8 PN 8 320M*	1
B37	V 62302	Support de frein St 2	*Brake support*	1
B38	S 65290	Vis HM 14 x 160	*Screw HM 14 x 160*	1
B39	M 14593	Rondelle AZ 14	*Washer AZ 14*	1
B40	B 41401	Ecrou HU M14	*Nut HU M 14*	1
B41	G 59645	Maillon de jonction P 41,4	*Junction link P 41,4*	1
B42	A 54970	Ecrou nylstop M18 MP 10	*Locknut M 18 MP 10*	1
B43	Y 41927	Rondelle plate 18 MN ZN	*Washer 18 MN ZN*	3
B44	P 33478	Vis HM 18 x 50 6/8 ZN	*Screw 18 x 50 6/8 ZN*	1
B45	S 39806	Ecrou nylstop M 8 MP 10	*Locknut M 8 MP 10*	5
B46	M 39893	Machoire inférieure frein	*Lower Jaw brake*	1

Mise à jour
002:04:98

PLANCHE B PAGE 2/2
S. 2B/04/98

ENROULEUR S.2 Bis - REEL MACHINE S. 2 Bis
BOBINE/DRUM

REP Item	REF Part n°	DESIGNATION	DESCRIPTION	QTE Off u
B47	M 81730	Patin inférieur frein	*Lower brake skid*	1
B48	A 81696	Patin supérieur frein	*Upper brake skid*	1
B49	A 39859	Machoire supérieur frein	*Up^per jaw brake*	1
B50	D 39264	Tige de frein	*Broke rod*	1
B51	N 40216	Jet creux euladip 50 x 20	*Jet creux*	1
B52	**H 34691**	**Poignée de frein**	***Brake handful***	**1**
B53	N 41780	Poignée 30x10x140 noire	*Blake handful*	1
B55	H 57300	Vis HM 8 x 40 - 6/8 ZN	*Screw HM 8 x 40 - 6/8 ZN*	1
B56	G 61278	Vis FCH/90 - M 8 x 20 - 6/8 ZN	*Screw FCH/90*	4
B57	Y 24884	Vis HM 22 x 110 6/8 ZN	*Screw HM 22 x 110 6/8 ZN*	1
B58	F17593	Embout pe 90 / 6,7 à bride	*Coupler hose PE D. 90*	*1*
B59	L 74300	Embout pe 100 / 7,4 à bride	*Coupler hose PE D. 100*	*1*
B60	T58184	Embout pe 110 / 8,2 à bride	*Coupler hose PE D. 110*	*1*
B61	G 74894	Frette pe d. 90	*Frette pe d. 90*	*3*
B62	W11588	Frette pe d. 100	*Frette pe d. 100*	*2*
B63	A 74911	Frette pe d. 110	*Frette pe d. 110*	*2*
B64	M 74945	Rac.3pieces pe 90 x 6,7	*Junction 3 parts d. 90*	*1*
B65	B 12030	Rac.3pieces pe 100 x 7	*Junction 3 parts d. 100*	*1*
B66	B 67621	Rac.3pieces pe 110 x 8,2	*Junction 3 parts d. 110*	*1*
B67	V 16233	Tube alimentation 2B TP	*Feedingpipe 2 Bis TP*	*1*

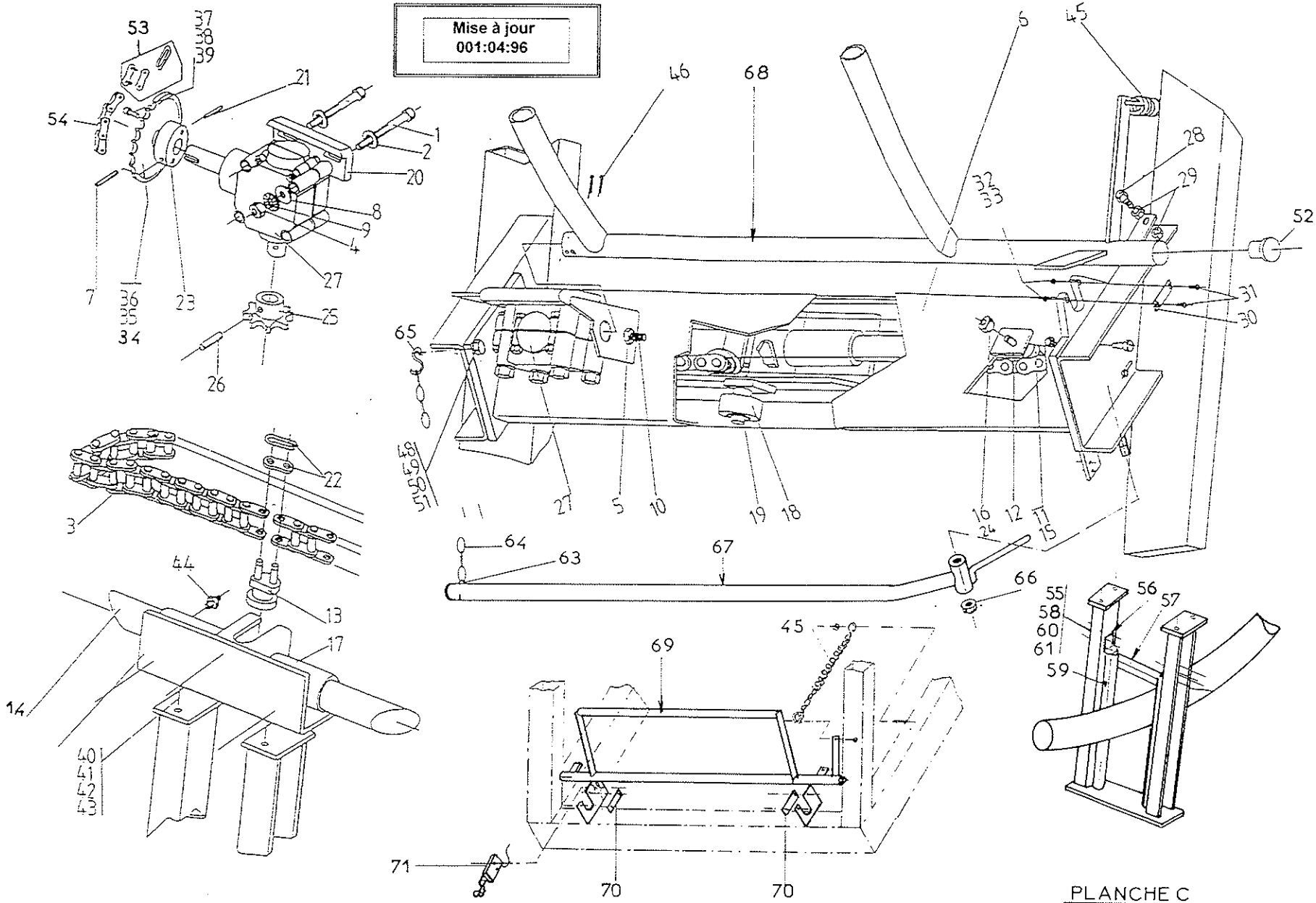
Mise à jour
001:04:96
PLANCHE C

Mise à jour 002:04:98

PLANCHE C PAGE 1/2 S. 2B/04/98

ENROULEUR S. 2 Bis - REEL MACHINE S. 2 Bis TRANCANNAGE:HOSEGUIDE				
REP Item	**REF Part n°**	**DESIGNATION**	**DESCRIPTION**	**QT Off u**
C1	N 19493	Vis collet car. 10 x 120 ZN	*Screw 10 x 120 ZN*	4
C2	V 70421	Rondelle plate 12 ZU ZN	*Washer 12 ZU ZN*	2
C3	M 22827	Chaîne 25,4 - 97 Maillons	*Chain 25,4 -113 Links*	1
C4	L 89526	Ecrou HU M 10 6/8 ZN	*Nut HU M 10 6/8 ZN*	4
C5	Z 41537	Ecrou HU M 12 6/8 ZN	*Nut HU M 12 6/8 ZN*	2
C6	P 94635	Ossature trancanage 2B	*Hoseguide cower 2 bis*	1
C7	B 87815	Vis HC M 10x16 6/8 ZN TET	*Screw HC M 10x16 6/8 ZN TET*	1
C8	K 14729	Rondelle plate 10 ZU ZN	*Washer 10 ZU ZN*	4
C9	M 19676	Rondelle éventail 10 AZ ZN	*Lockwasher 10 AZ ZN*	4
C10	V 85877	Vis HM 12x 70 6/8 ZN	*Screw HM 12x70 6/8 ZN*	1
C11	X 98644	Pignon 8 Dents - 25,4 Al 30	*Pinion 8 Teeths - 25,4 Al 30*	1
C12	X 58440	Axe pignon fou démontable	*Dismountable pinion axle*	1
C13	L 34096	Maillon spécial trancanage	*Special hoseguide link*	1
C14	Y 98254	Acier comp. E24 Ø 40 Lg 1627	*Profile E24 Ø30 Lg 1627*	1
C15	S 45280	Bague 25/30/32 à collet	*Bronze ring 25/30/32*	1
C16	H 53321	Ecrou nylstop M 20 MP 10/20 ZN	*Locknut M 20 MP 10/20 ZN*	1
C17	T 22419	Tête de fourchette	*Hoseguide frame top*	1
C18	N 56500	Galet de trancanage	*Hoseguide roller*	1
C19	Z 23574	Rondelle arrêt arbre lisse Ø 20	*Special washer*	1
C20	N 57420	Barre protection PE	*PEHD protection bar*	1
C21	N 16227	Vis HC M 10-16 10/9 ZN bc	*Screw HC M 10-16 10/9 ZN bc*	1
C22	W 33875	Maillon jonction 25,4	*Junction link 25,4*	1
C23	X 83073	Moyeu démontable	*Dismoutable nave*	1
C24	D 58423	Rondelle pignon fou	*Sprocket spacer*	1
C25	Q 98661	Pignon 8 Dents - 25,4 Al 25	*Pinion 8 Teeths - 25,4 Al 25*	1
C26	W 17062	Goupille élastique 8 x 35	*Elastic pin 8x35*	1
C27	G 95686	Renvoi angle L 25 A	*Gerbox L 25 A*	1
C28	V 30696	Vis HM 12x50 ZN	*Screw 12x50 5ZN*	1
C29	Z 41537	Ecrou HU M 12 6/8 ZN	*Nut HU M 12 6/8 ZN*	2
C30	Q 58457	Patte arrêt palpeur	*Stop sensor bar*	1
C31	R 31801	Vis HM 6 x 20 6/8 ZN	*Screw HM 6 x 20 6/8 ZN*	2
C32	V 41809	Ecrou HU M 6 6/8 ZN	*Nut HU M 6 6/8 ZN*	2
C33	H 67834	Rondelle éventail 6 AZ ZN	*Lockwasher 6 AZ ZN*	2
C34	**C 83124**	**Disque dém. 32D P 12,7 PE 90**	***Dismountable plate 32 teeths***	**1**
C35	**V83209**	**Disque dém. 29D P 12,7 PE 100**	***Dismountable plate 29 teeths***	**1**
C36	**G 83243**	**Disque dém. 26D P 12,7 PE 110**	***Dismountable plate 26 teeths***	**1**
C37	B 94761	Vis HM 8 x 20 6/8 ZN	*Screw HM 8 x 20 6/8 ZN*	2
C38	S 91993	Rondelle éventail 8 AZ ZN	*Lockwasher 8 AZ ZN*	2
C39	Z 91976	Rondelle plate 8 ZU ZN	*Washer 8 ZU ZN*	2
C40	U 17724	Vis HM 10 x 25 6/8 ZN	*Screw HM 10 x 25 6/8 ZN*	4
C41	K 14729	Rondelle plate 10 ZU ZN	*Washer 10 ZU ZN*	4
C42	M 19676	Rondelle éventail 10 AZ ZN	*Lockwasher 10 AZ ZN*	4
C43	L 89526	Ecrou HU M 10 6/8 ZN	*Nut HU M 10 6/8 ZN*	4
C44	M 28025	Graisseur 8 x 125 ZN	*Oiler 8 x 125 ZN*	1
C45	P 47830	Ressort palpeur régulation	*Regulateur sensor spring*	2
C46	H 38854	Goupille V 4 x 50 ZN	*Elastic split pin 4 x 50 ZN*	2
C47	V 18441	Fourchette trancanage 2 bis	*Hoseguide frame 2 bis*	1
C48	W 32633	Vis HM 12 x 35 6/8 ZN	*Screw HM 12 x 35 6/8 ZN*	4

Mise à jour 001:04:96

PLANCHE C PAGE 2/2 S. 2B/04/96

ENROULEUR S. 2 Bis - REEL MACHINES. 2 Bis TRANCANNAGE:HOSEGUIDE				
REP Item	REF Part n°	DESIGNATION	DESCRIPTION	QT Off u
C49	Z 41537	Ecrou HU M 12 6/8 ZN	*Nut HU M 12 6/8 ZN*	4
C50	V 70421	Rondelle plate 12 ZU ZN	*Washer 12 ZU ZN*	4
C51	D 59320	Rondelle éventail 12 AZ ZN	*Lockwasher 12 AZ ZN*	4
C52	F 70799	Embout à ailette	*Plug*	2
C53	W 63108	Maillon de jonction 12,7	*Junction link 12,7*	1
C54	Y 64214	Chaîne pas 12,7	*Chain pas 12,7*	3,10 m
C55	E 64220	Equerre fixation rouleau latéral	*Roller support plate*	2
C56	Q 57675	Equerre fixation rouleau sup.	*Roller support plate*	2
C57	V 38635	Rouleau Ø 50 Lg 0,20	*Roller Ø 50 LG 0,20*	1
C58	W 41741	Ecrou HU M8 6/8 ZN	*Nut HU M8 6/8 ZN*	10
C59	S 57861	Rouleau Ø 50 Lg 0,60	*Roller Ø 50 Lg 0,60*	2
C60	B 99062	Vis HM 8 x 25 6/8 ZN	*Screw HM 8 x 25 6/8 ZN*	10
C61	S 91993	Rondelle éventail 8 AZ ZN	*Washer 8 AZ ZN*	10
C63	H 38854	Goupille V 4 x 50	*Split pin V 4 x 50*	1
C64	X 60510	Chaîne à maille n° 17	*Chain*	1
C65	S 21567	Esse en fer nickelé Ø 5	*"Esse"*	1
C66	K 98219	Ecrou nylstop M 20 - MT 10/220	*Locknut M 20 - MT 10/220*	1
C67	H 79334	Palpeur f.enr.TP.TPI.TTI.TTS	*Sensor stop bar*	1
C68	H 83635	Palpeur regulation TP.TTS	*TP / TTS régulation sensor*	1
C69	B 48209	Palpeur arriére TPI. TTI	*Back sensor TPI TTI*	1
C70	R48039	Patte arretb palpeur	*Sensor fastening plate*	1
C71	R 78790	Fin de course XCM-A115/2	*Switch XCM A115*	1

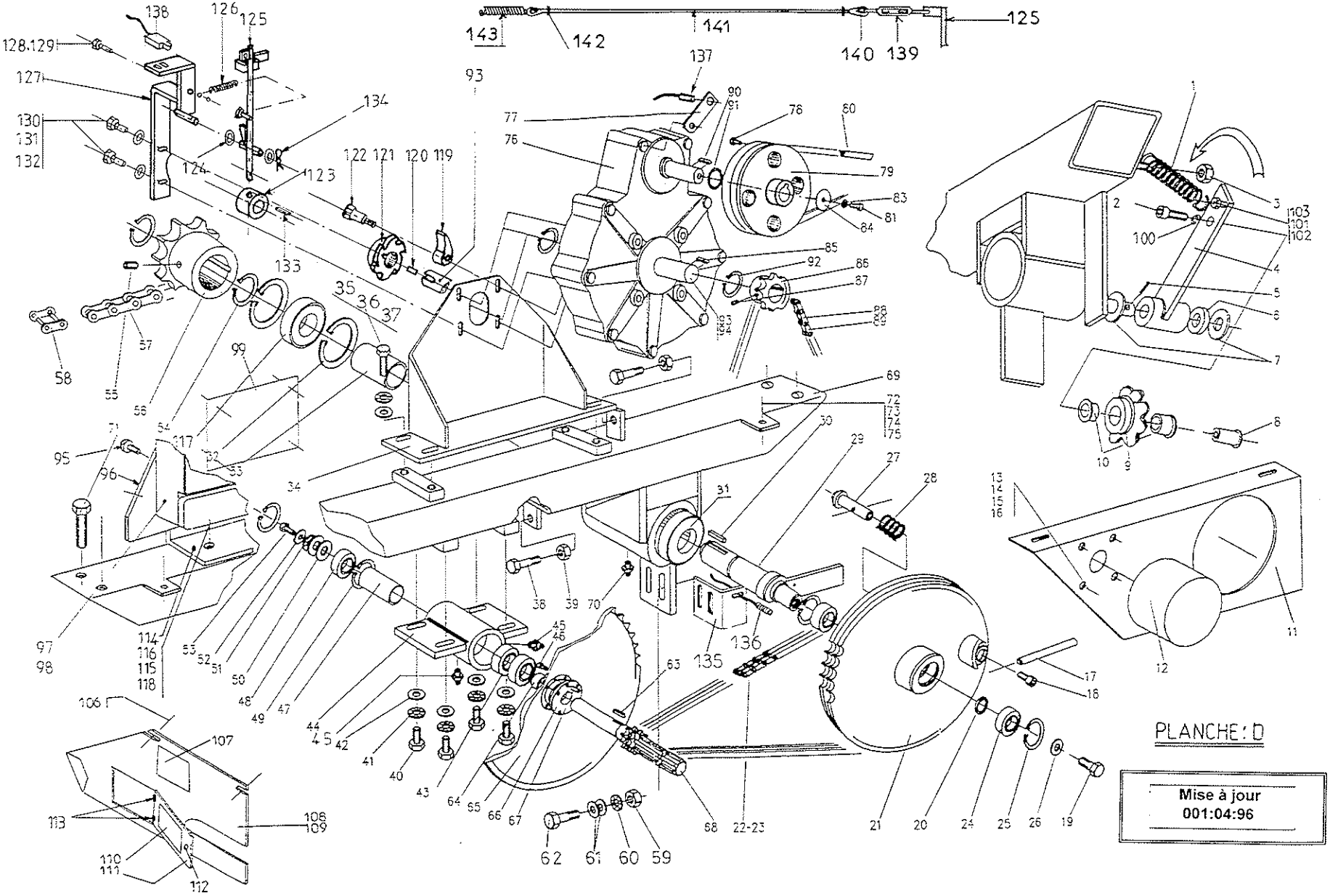
PLANCHE : D
Mise à jour
001:04:96

Mise à jour 001:04:96

PLANCHE D PAGE 1/3 S. 2B/04/96

ENROULEUR S.2 Bis - REEL MACHINE S. 2 Bis POUTRE TTI/TTI DRIVING BEAM				
REP Item	REF Part n°	DESIGNATION	DESCRIPTION	QT Off u
D1	G 27583	Ressort tendeur chaine	*Chain tensconer spring*	1
D2	W 34588	Vis HM 12x25 6/8 ZN	*Screw HM 12x25 6/8 ZN*	1
D3	J 39177	Ecrou nylstop M12 MP10/112 ZN	*Locknut M12 MP10/112 ZN*	1
D4	H 93410	Bras tendeur de chaine	*Chain tightener arm*	1
D5	Y 28242	Goupille fendue 4 x 40	*Split pin 4 x 40*	1
D6	L 36833	Entretoise LG 10mm	*Spacer LG 10mm*	1
D7	N 14916	Rondelle plate 24 MN ZN	*Washer 24 MN ZN*	2
D8	B 93427	Axe pignon tendeur chaine	*Chain tensioner axle pinion*	1
D9	Z 85122	Pignon 6 Dents 41,4 AL 30	*Pinion 6 Teeths 41,4 AL 30*	1
D10	N 58455	Bagues à collet 25 x30 x20	*Ring 25 /30 x 20*	2
D11	B 25071	Carter inférieur 2B TTI	*Cardan inferior guard St 2 bis Irri*	1
D12	R 95925	Bol de protection	*PTO shaft plastic guard*	1
D13	R86771	Vis HM 6x16 6/8 ZN	*Screw HM 6x16 6/8 ZN*	4
D14	F 91959	Rondelle plate 6 ZU ZN	*Washer 6 ZU ZN*	4
D15	H 67834	Rondelle éventail 6 AZ ZN	*Lockwacher 6 AZ ZN*	4
D16	V 41809	Ecrou HU M6 6/8 ZN	*Nut HU M6 6/8 ZN*	4
D17	Y 90756	Poignée de crabotage	*Clutch handful*	1
D18	H 89431	Vis CHC M6 x10 6/8 ZN	*Screw CHC M6 x 10 6/8 ZN*	1
D19	W 34588	Vis HM 12 x 25 6/8 ZN	*Screw HM 12 x 25 6/8 ZN*	1
D20	C 69370	Entretoise disque crabotage lg 3,7	*Cluth disk spacer lg 3,7*	1
D21	L 23677	Disque crabotage double denture	*Double clutch disk*	1
D22	A 25530	Chaine double 15,87 - 79 Maillons	*Double chain 15,87 - 79 Links*	1
D23	T 25547	Attache rapide double 213N - 15,8	*Double lunk junction 213N - 15,87*	1
D24	C 51384	Roulement 6205-2 RS	*Ball bearing 6205-2 RS*	2
D25	L 51231	Circlips intérieur Ø52 ZN	*External circlips Ø52 ZN*	4
D26	D 16195	Rondelle plate 12 LN ZN	*Washer 12 LN ZN*	1
D27	H 27860	Doigt de crabotage	*Clutch finger*	1
D28	L 90722	Ressort compression d20/10 Ø23	*Compression spring d20/10 Ø23*	1
D29	T 98664	Axe de sortie St 2 bis	*Axle shoftSt 2 bis*	1
D30	S 51214	Clavette 12 x 8 x 40	*Pawl 12 x 8 x 4*	1
D31	V 96641	Roulement NUP 210 ETN	*Ball bearing NUP 210 ETN*	1
D32	G 15347	Circlips intérieur Ø90 ZN	*Internal circlips Ø90 ZN*	2
D33	V 15313	Entretoise moyeu de sortie	*Exit spacer*	1
D34	R 78008	Support réducteur	*Reducing support*	1
D35	X 17707	Vis HM 10 x 20 6/8 ZN	*Screw HM 10 x 20 6/8 ZN*	8
D36	M 21654	Rondelle grower 10W ZN	*Grover washer 10 w zn*	12
D37	K 14729	Rondelle plate 10 ZU ZN	*Washer 10 ZU ZN*	12
D38	M 21838	Vis HM 10 45 x 45 6/8 ZN	*Screw 10 45 x 45 6/8 ZN*	2
D39	L 89526	Ecrou HU M 10 6/8 ZN	*Nut HU M 10 6/8 ZN*	2
D40	L 66480	Vis HM 10 x 30 6/8 ZN	*Screw HM 10 x 30 6/8 ZN*	4
D41	R 97489	Rondelles 10 LN ZN	*Washer 10 LN ZN*	4
D42	M 21654	Rondelle grower 10 W ZN	*Grover washer 10 W ZN*	4
D43	Y 24102	Roulement 6205	*Bearing 6205*	1
D44	M 60754	Moyeu prise de force fonte	*Power take off*	1
D45	M 28025	Graisseur 8 x 125 ZN	*Oiler 8 x 125 ZN*	1
D46	S 95006	Vis CHC M6x16 inox	*Screw CHC M6x16 inox*	4
D47	R 24119	Entretoise Lg 72,5	*Spacer Lg 72,5*	1

Mise à jour 001:04:96	PLANCHE D PAGE 2/3 S. 2B/04/96

ENROULEUR S .2 Bis - REEL MACHINE S . 2 Bis
POUTRE TTI/TTI DRIVING BEAM

REP Item	REF Part n°	DESIGNATION	DESCRIPTION	QT Off u
D48	W 16809	Roulement 6205 RS	*Bearing 6205 RS*	2
D49	L 51231	Circlips intérieurs Ø52 ZN	*Internal circlips Ø52 ZN*	4
D50	F 60771	Entretoise lg 1	*Spacer Lg1*	1
D51	W 21432	Rondelle élastique 32 x 12,5 x 2	*Spring washer 32 x 12,5 x 2*	1
D52	D 16195	Rondelle plate 12 LN ZN	*Washer 12 LN ZN*	1
D53	N 73704	Vis HM 12 6/8 ZN	*Screw 12 6/8 ZN*	1
D54	B 56995	Circlips extérieur Ø50 ZN	*External circlips Ø50 ZN*	2
D55	L 69217	Vis CHC 12 x 16 10/9 ZN	*Screw CHC 12 x 16 10/9 ZN*	2
D56	M98681	Pignon 8 Dents 41,4 Al 50	*Pinion 8Teeths 41,4 Al 50*	1
D57	N 93323	Chaine P 41,4 127 M	*Chain P 41,4 127M*	1
D58	X 95194	Maillon simple 41,4	*Jaining link 41,4*	1
D59	Z 41537	Ecrou HU M12 6/8 ZN	*Nut HU M12 6/8 ZN*	2
D60	D 59320	Rondelle éventail 12 AZ ZN	*Lockwasher 12 AZ ZN*	2
D61	V 70421	Rondelle plate 12 ZU ZN	*Washer 12 ZU ZN*	4
D62	W 32633	Vis HM 12 x 35 6/8 ZN	*Screw HM 12 x 35 6/8 ZN*	2
D63	H 32874	Clavette 8 x 7 x 22	*Pawl 8 x 7 x 22*	1
D64	Y 26448	Entretoise roue libre Lg 6	*Spacer Lg 6*	1
D65	E 24085	Disque 65 Dents. Pas 15,87	*Disk 65 Teeths .15.87*	1
D66	A25208	Roue libre M 27 HW	*Free wheel M 27 HW*	1
D67	R 48223	Goupille élastique Ø 8 Lg 15 ZN	*Elastic pin Ø 8 Lg 15 ZN*	1
D68	W 44639	Axe prise de force St 2 bis	*Power take off shaft St 2bis*	1
D69	N 98613	Poutre motrice nue	*Briving frame*	1
D70	N 28025	Graisseur 8 x 125	*Oiler 8 x 125*	1
D71	Q 82239	Vis HM 10 x 45 6/8 ZN	*Screw HM 10 x45 6/8 ZN*	4
D72	B 94761	Vis HM 8 x 20 6/8 ZN	*Screw HM 8 x 20 6/ 8 ZN*	2
D73	W 41741	Ecrou HU M8 6/8 ZN	*Nut HU M8 6/8 ZN*	4
D74	Z 91976	Rondelle plate 8 MN ZN	*Washer 8 M?N ZN*	4
D75	S 91993	Rondelle éventail 8 AZ ZN	*Lockwasher 8 AZ ZN*	4
D76	V 27365	Réducteur pendulaire 1/12,5	*Reducing 1 /12.5*	1
D77	D 49246	Support détecteur Vitesse réducteu	*Speed detector support*	1
D78	Z 55107	Vis HM 6 x 10 6/8 ZN	*Screw HM 6 x 10 6/8 ZN*	4
D79	R 89094	Poulie réceptrice	*Recewer pulley*	1
D80	K 79198	Courroie trap. XPZ Lg 670	*Belt rerducing drive XPZ Lg 670*	1
D81	R 86771	Vis HM 6 x 16 6/8 ZN	*Screw HM 6 x 16 6/8 ZN*	1
D83	H 67834	Rondelle éventail 6 AZ ZN	*Lockwasher 6 AZ ZN*	1
D84	M 69149	Rondelle 6 LLN ZN	*Washer 6 LLN ZN*	1
D85	Y 77991	Clavette // 6x6x22	*Pawl // 6x6x22*	1
D86	K 26482	Pignon 14 Dents 15,87	*Pinion 14 Teeths 15,87*	1
D87	V 37048	Vis ChC 6 x 16 bout cuvette	*Screw C hC 6 x 16*	2
D88	A 89884	Chaine 15,87 11N 79 maillons	*Chain 15,87 11 N 79 links*	1
D89	P 61239	Attache rapide 15,87 NFE 2610 Z	*Jonction link 15,87 NFE 2610Z*	1
D90	N 49531	Clavette // 5 x 5 x 25	*Pawl // 5 x 5 x 25*	1
D91	S 19727	Rondelle 16 ZU ZN	*Washer16 ZU ZN*	1
D92	P 37273	Circlips ext. Ø30	*External circlips Ø30*	2
D93	W 60670	Axe pour réducteur	*Reducing exit shoft*	1

Mise à jour 001:04:96

PLANCHE D PAGE3/3 S. 2B/04/96

ENROULEUR S.2 Bis - REEL MACHINE S. 2 Bis POUTRE TTI/TTI DRIVING BEAM				
REP Item	REF Part n°	DESIGNATION	DESCRIPTION	QT Off u
D94	D 47475	Clavette // 8 x 7 x 45	*Pawl // 8 x 7 x 45*	1
D95	Q 79249	Vis CL M4 x 20 ZN	*Screw CL M4 x 20 ZN*	3
D96	K 78025	Support boitier Irridoseur	*Box support Irridoseur*	1
D97	S 89026	Carte IRRIDOSEUR	*Irridoseur panel*	
D98	D 48855	Coffret IRD turbine	*Hirridoseur turbine connection*	1
D99	L 10383	Plaque protection coffret	*Protection plate box Irridoseur*	1
D100	B 12168	Rondelle Grower 12 W ZN	*Grower Washer 12 W ZN*	1
D101	B72566	Vis HM 8x30 6/8 ZN	*Screw HM 8.x30 6/8 ZN*	1
D102	W 41741	Ecrou HU M8 6/8 ZN	*Nut HU M8 6/8 ZN*	1
D103	S 39806	Ecrou nylstop M 8 MP 10/108 ZN	*Locknut M8 MP 10/108 ZN*	1
D104	M 55786	Vis HM 10 x 16 6/8 ZN	*Sdrew HM 10 x 16 6/8 ZN*	2
D106	C 10536	Ecrou fixation carter irridoseur	*Nut Irridoseur guard*	2
D107	F 10723	Autocollant mise en uvre	*Procédure Sticker*	1
D108	J 80439	Joint U de protection	*Protection U gasket*	1
D109	C 88276	Carter supérieur Irridoseur	*Irridoseur superior guard*	1
D110	A 26703	Autocollant identification défauts	*Defaults Sticker*	1
D111	M 79062	Porte carter Irridoseur	*Irridoseur guard door*	1
D112	A79028	Serrure porte carter Irridoseur	*Irridoseur door lock*	1
D113	S 16369	Charniére polyamide	*Polyamid hinge*	2
D114	T22028	Equerre fixation boitier Irridoseur	*Irridoseur box fastening*	1
D115	B94761	Vis HM 8X20 6/8 ZN	*Screw HM 8x20 6/8 ZN*	2
D116	S91993	Rondelle eventail 8 AZ ZN	*Lockwasher 8 AZ ZN*	2
D117	C 16792	Roulement bille 6210 RS	*Bearing 6210 RS*	1
D118	Y 23389	Ecrou à cage rapide	*Spécial nut*	2
D119	V 88430	Cliquet anti retour	*Anti return pawl*	1
D120	L 25241	Clavette // TYP. A 8 x 7 x 18	*Pawl // 8 X 7 X 18*	1
D121	E 60517	Roue cliquet anti retour	*Anti return pawl wheel*	1
D122	N 88447	Boulon cliquet anti retour	*Anti return pawl screw*	1
D123	G 49433	Galet de frein turbine	*Turbine brake skid*	1
D124	S 19727	Rond plate 16 ZU	*Washer 16ZU*	2
D125	R 49603	Levier de frein turbine	*Turbine brake lever*	1
D126	F 60173	Ressort bras retour	*Spring*	1
D127	M 76463	Support levier de frein	*Brake lever support*	1
D128	N 66344	Vis H M 6-30	*Screw HM6x30 6/8 ZN*	1
D129	V 41809	Ecrou HU M 6	*Nut HU M6 6/8 ZN*	1
D130	X 17707	Vis HM 10 X 20	*Screw HM 10x20 6/8 ZN*	3
D131	M 21654	Rond grower 10 w	*Grower 10 W*	3
D132	K 14729	Rond plate 10 ZU	*Washer 10 ZU*	3
D133	Q 81135	Goupille élastique 3/30	*Elastic pin 3/30*	1
D134	F 50329	Goupille beta 2,9	*Béta pin 2,9*	1
D135	A 49450	Support détecteur de toc	*Electrical sensor support*	1
D136	P 91047	Capteur syrélec IAE 12/4	*Electrical SYRELEC 12/4*	1
D137	G 91132	Capteur syrélec IAE 18/8	*Electrical SYRELEC 18/8*	1
D138	R 78790	Fin de course XCM-A115/2	*Switch XCM A 115*	1
D139	Y 58579	Tendeur 2 chapes D6	*Adjuster d 6*	1
D140	H 26779	Cosse coeur D4	*Eyelet d 4*	2
D141	K 49620	Cable D 2,5 ext 4	*Cable d 2,5 pvc*	2
D142	X 49654	Serre cable	*Cable socket*	2
D143	N24001	Ressort traction	*Spring*	1

Mise à jour
001:04:96

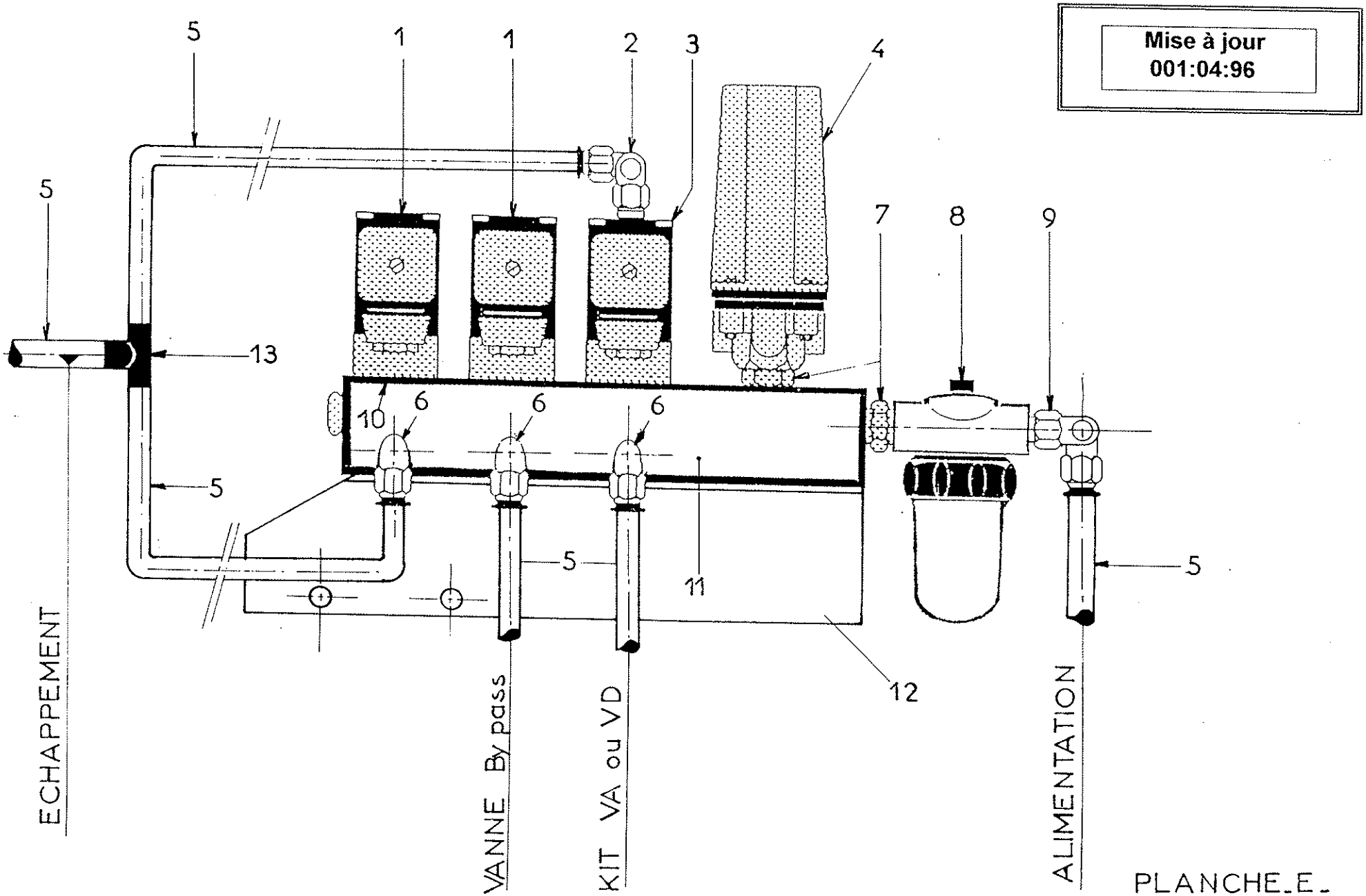

PLANCHE E.

Mise à jour 001:04:96

PLANCHE E PAGE 1/1 S. 2B/04/96

ENROULEUR S. 2 Bis - REEL MACHINE S . 2 Bis SUPPORT ELECTROVANNE / ELECTROVALVE SUPPORT				
REP Item	REF Part n°	DESIGNATION	DESCRIPTION	QTE Off u
E1	P 77891	Electrovanne L205A embase	*Electrovalve L205A*	2
E2	A 19803	Rac.equ. rap. orient 1/8"x4/6 tar	*Repaire coupler LT 1/8" / 4/6tar*	1
E3	P 98154	Electrovanne L306C embase	*Electrovalve L306C*	1
E4	T 21637	Préssostat 5,5 b	*Préssure contact 5,5b*	1
E5	S 87094	Tuyau rilsan 4/6	*Nylon tube 4/6 Lg 180*	4m
E6	B 34317	Rac.equ. rap. orientable 1/8"x4/6	*Repaire coupler LT 1/8" / 4/6*	3
E7	F 34643	Mamelon double 1/4	*Coupler 1/4"*	2
E8	Y 65341	Filtre F1013 sans gicleur	*Orientable coupler "T" 4 M 1/8"*	1
E9	T 85232	Rac equ. rap. orientable 1/4"x4/6	*Orientable quick coupler 6 M 1/4"*	1
E10	K 19191	Joint torique 3,5 x 1,5	*O ring 3,5 x 1,5*	6
E11	J 53989	Embase éléctrovanne nue	*Electrovalve support square*	1
E12	S 60483	Equerre support électrovanne	*Electrovalve support*	1
E13	B 28843	Té cannelé 4/6	*"T" grooved 4/6*	1
E14	X 53955	Embase électrovanne équipée **sans le filtre,sans les raccords**	*Equiped électrovalve support*	1

Mise à jour
001:04:96

PLANCHE : F

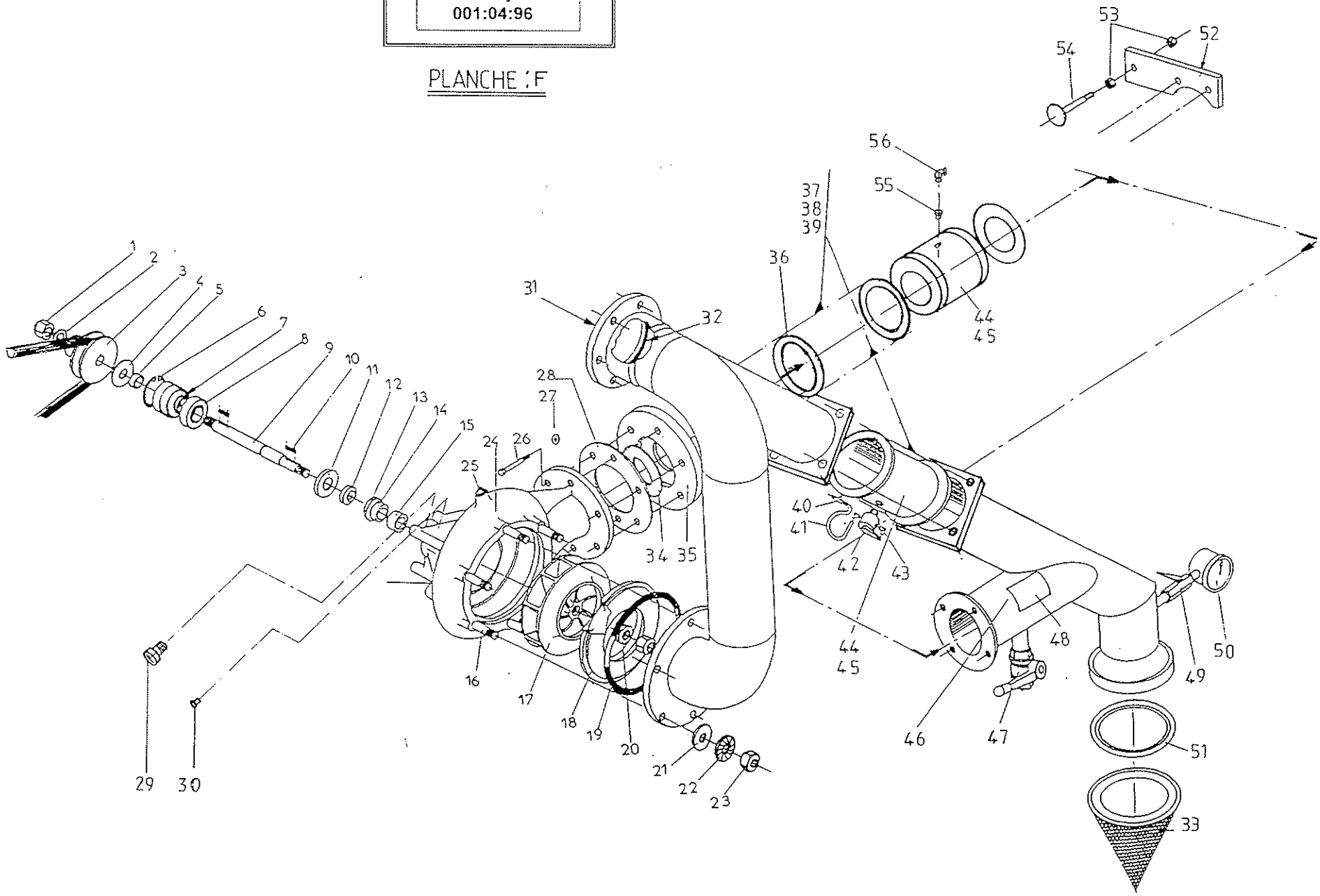

Mise à jour 001:04:96

PLANCHE F PAGE 1/2 S. 2B/04/96

ENROULEUR S 2 Bis - REEL MACHINE S 2 Bis TURBINE IRRIDOSEUR / IRRIDOSEUR TURBINE				
REP Item	REF Part n°	DESIGNATION	DESCRIPTION	QT Off u
	B 32500	Turbine équipée irridoseur	*Irridoseur turnine complète*	
F1	H 64936	Ecrou nylstop M16 MP 50/116	*Locknut M16 MP50/116*	2
F2	S 19727	Rondelle plate 16 ZU ZN	*Washer 16 ZU ZN*	1
F3	C 91404	Poulie motrice Irridoseur	*Driving Pulley*	1
F4	S 19727	Rondelle plate 16 ZU ZN	*Washer 16 ZU ZN*	1
F5	M 78671	Entretoise poulie mottrice Irridoseur	*Drving pulley spacer*	1
F6	R 34791	Circlips inter Ø47	*Internal circlips Ø 47*	1
*F7	W 25158	Entretoise RLT turbine	*Turbine bearing spacer*	1
F8	P 16826	Roulement bille TY 6303/RS	*Ball bearing TY 6303/RS*	3
F9	T 78654	Axe turbine T2 Irridoseur	*T2 turbine axle*	1
*F10	G 59548	Clavette type A 5x5x20	*Copper type A 5x5x20*	2
*F11	C 49820	Rondelle Appui V ring turb.	*V ring turbune washer thrust*	1
*F12	G 49939	Joint V ring ref V 20 S	*V ring gasket refV 20S*	1
*F13	Q 49395	Contre face joint à glace	*Foxed ring sealover against*	1
*F14	Y 95839	Joint glace turb.GY 20 1N	*Fixing ring seal*	1
*F15	X 49769	Entretoise joint turb. delta	*Delta turbine gasket spacer*	1
F16	D 30340	Vis HC M10x40 inox	*Screw HC M10x40 inox*	6
F17	A 88550	Roue turbine alu T2	*Alu turbine Wheel*	1
F18	K 27586	Contre bride turb. T2 alu	*Alu turbine flange against*	1
F19	R 27569	Joint torique 168 x 4	*O ring 168 x 4*	1
F20	S 19727	Rondelle plate 16 ZU ZN	*Washer 16 ZU ZN*	1
F21	K 14729	Rondelle plate 10 ZU ZN	*Washer 10 ZU ZN*	6
F22	M 19676	Rondelle éventail 10 AZ ZN	*Lockwasher 10 AZ ZN*	6
F23	L 89526	Ecrou HU M10 6/8 ZN	*Nut HU M10 6/8 ZN*	6
F24	F 77906	Volute turbine AL T2 SNB	*Turbine scroll*	1
F25	Z 14167	Bouchon M 3/8"	*Plug M 3/8"*	1
F26	J 59578	Vis HM 8x25 inox	*Screw 8x25 inox*	6
F27	R 60275	Rondelle plate 8MN ZN	*Washer 8MN ZN*	6
F28	Y93401	Joint 150 x 85 x3	*Gasket 150 x 85 x 3*	2
F29	M 65837	Bouchon M8X1 GPN700	*Plug M8 X 1 GPN 700*	2
F30	K 24596	Bouchon 500 B41	*Plug 500 B 41*	1
F31	K 48838	Alimentation sortie turbine	*Feed exit turbine*	1
F32	N 97624	Joint torique D115 x 7	*O ring Gasket D 115 x 7*	1
F33	T 91810	Filtre conique turbine	*Conic turbine filter*	1
F34	J79266	Rondelle 100 x 35 x 4	*Washer 100x35x4*	1
F35	H 78552	Bride entrée turbine irridoseur	*Onlet flange turbine*	1
F36	P 91829	Joint amiante rouge Ø 130	*Red abestos gasket Ø130*	6
F37	S 92016	Tige filetée M 14 Lg 225	*Threaded rod M14 Lg 225*	8
F38	B 41401	Ecrou HU M 14 6/8 ZN	*Nut HU M 14 6/8 ZN*	12
F39	C 49360	Rondelle plate 14 ZU ZN	*Washer 14 ZU ZN*	12
F40	S 37207	Rac. T LT OR canl. 4 M 1/4"	*Orientable coupler "T" 4 M 1/4*	1
F41	S 87094	Tuyau rilsan 4 / 6	*Nylon tube 4/6*	0.25
F42	M 30509	Vanne B.SPH. M 1/8" 3 voies PR	*Ball valve M 1/8" 3 ways PR*	1
F43	B 34317	Rac. eque. rap orien 1/8" 4/6	*Repaire coupler LT 1/8" 4/6*	2
F44	F 78688	Vanne à cage SDW 3"	*Valve 3" flange box*	2
F45	J 27332	Membrane vanne SDW 3"	*3" valve diaphragm*	1
F46	W 78518	Alimentation entrée turbine	*Feed turbine*	1

Mise à jour 001:04:96

PLANCHE G PAGE 1/2 S. 2B/04/96

ENROULEUR S.2 Bis - REEL MACHINE S. 2 Bis TURBINE IRRIDOSEUR / IRRIDOSEUR TURBINE				
REP Item	REF Part n°	DESIGNATION	DESCRIPTION	QT Off u
F47	H 21719	Vanne boisseau sphé FF 3/4 PR	*Ball valve FF 3/4" PR*	1
F48	K 12015	Autocollant tension courroie	*Belt tightening sticker*	1
F49	T 33275	Robinet porte mano MF 1/4"	*Stop cock MF 1/4"*	1
F50	W 19454	Manomètre 0/16b F 1/4"	*Manometer 0/16b F1/4"*	1
F51	V 58162	Joint HR 4"	*HR Gasket 4"*	1
F52	J 10519	Support alimentation bypass	*Feed by pass support*	1
F53	Z 41537	Ecrou HM 12 6/8 ZN	*Nut HU M 12 6/8 ZN*	2
F54	V 81967	Butée palpeur régulation	*Hose retention bar*	1
F55	Y 73230	Réduc.M 1/4 F 1/8	*Hose rétention bar*	1
F56	T 85232	Rac. eque. rap orien 1/4" 4/6	*Repaire coupler LT 1/4" 4/6*	1

*** Ces articles ne sont plus commercialisés au detail**
voir W45421 Pochette turbine

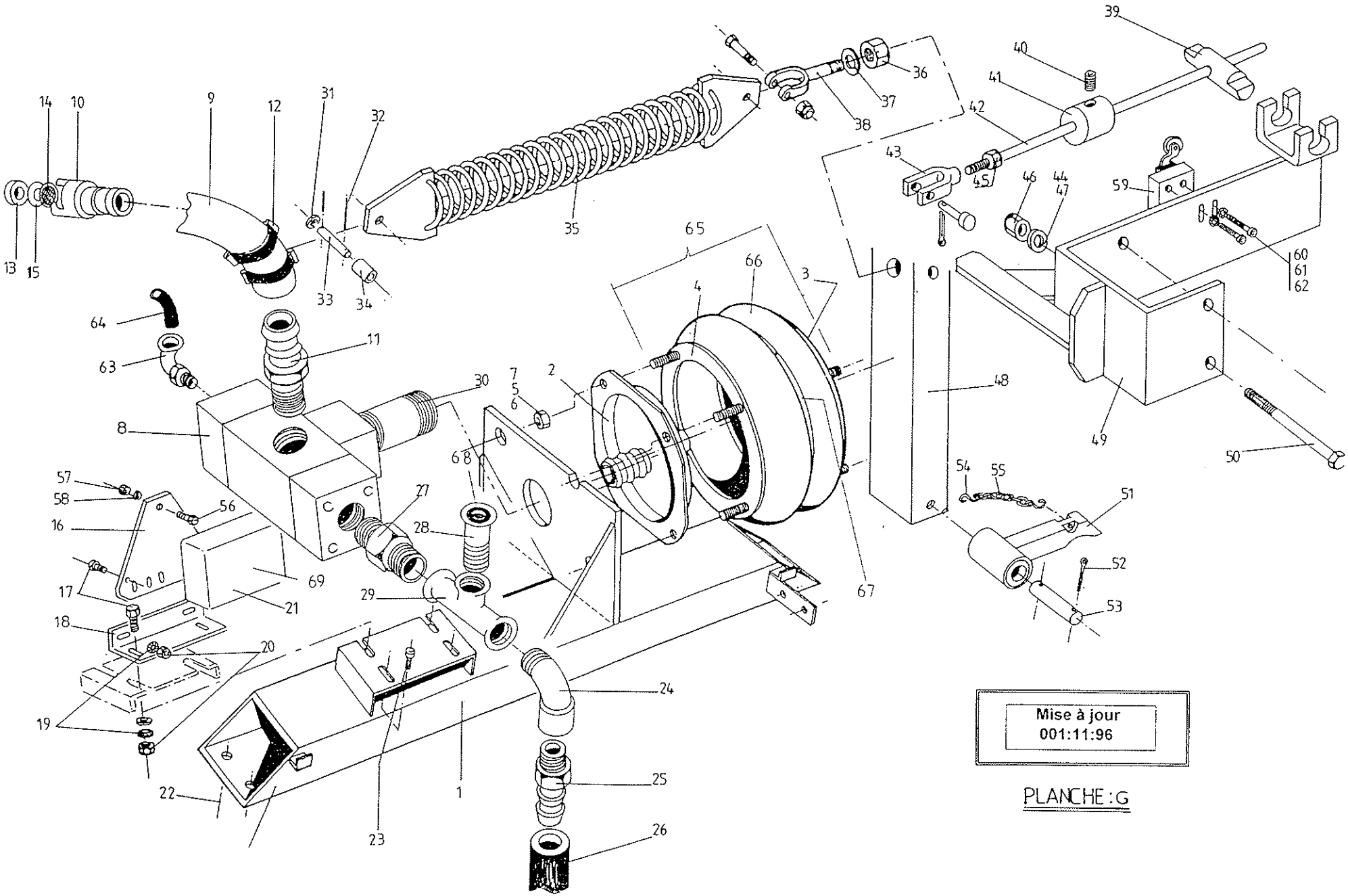

PLANCHE : G

Mise à jour 002:04:98

PLANCHE G PAGE 1/2 S. 2B/04/98

ENROULEUR S. 2 Bis - REEL MACHINE S. 2 Bis PNEURIDE IRRIDOSEUR / IRRIDOSEUR PNEURIDE				
REP Item	**REF Part n°**	**DESIGNATION**	**DESCRIPTION**	**QT Off u**
G1	K 84672	Poutre motrice nue 2B pneu	*Support beam unlined 2B Bellows*	1
G2	D 83654	Fond pneuride 12"	*Bellow base 12"*	1
G3	Z 54601	Cuvette pneuride 12"	*Bellow base plate*	1
G4	M 13443	Bague accrochage 12" x 2	*Ring for bellow 12" x 2*	2
G5	L 89526	Ecrou HU M 10 6/8 ZN	*Nut HU M 12 6/8 ZN*	8
G6	M 19676	Rondelle éventail 10 AZ ZN	*Washer 10 AZ ZN*	8
G7	V 37715	Rondelle plate 10 LLN ZN	*Washer 10 LLN ZN*	2
G8	Q 62896	Moteur irridoseur pneuride	*Irridoseur Bellow motor*	1
G9	**B 46323**	**Tuyau 19/31,1 SUPERMINE**	***SUPERMINE pipe BD 19/29***	**0,7 m**
G10	G 83749	Demi rac.express can. 19 S/J	*Half quick action coupler 19 S/J*	1
G11	**X 49723**	**Douille canlé Ø 19 3/4" conique**	***Hosetail Ø19 3/4"***	**1**
G12	**N 46357**	**Collier serre oreilles 31/34**	***O' Clips 31/34***	**3**
G13	F 18934	Joint raccord exp. type A	*Rubber gasket*	1
G14	H 43615	Pastille filtrante	*Filter washer*	1
G15	E 15092	Pastille inox 29 x 12 x 0,6	*Inox washer 29x12x,6*	1
G16	K 78025	Support boitier irridoseur	*Irridoseur support*	1
G17	A 27669	Vis HM 8 x 16 6/8 ZN	*Screw HM 8 x 16 6/8 ZN*	4
G18	X 90249	Equerre support boitier irridoseur	*Square box plate irridoseur*	1
G19	S91993	Rondelle évenrail 8 AZ ZN	*Lockwasher 8 AZ ZN*	2
G20	W 41741	Ecrou HU M 8 6/8 ZN	*Nut HU M 8 6/8 ZN*	4
G21	X 95654	Coffret irridoseur pneuride	*Irridoseur bellow box*	1
G22	D 65392	Vis HM 12 x 40 6/8 ZN	*Screw HM 12 x 40 6/8 ZN*	4
G23	R 99062	Vis HM 8 x 25 6/8 ZN	*Screw HM 8 x 25 6/8 ZN*	4
G24	K 53231	Coude 45° MF 1"1/4	*Bend 45° MF 1" 1/4*	1
G25	B 90667	Nez M 1"1/4 D 40	*Double grooved M 1"1/4*	1
G26	E 95960	Flexible évacuation Ø 40	*Hose Ø 40*	1
G27	Q 27545	Mammelon MM 1"1/4	*Nipple MM 1" 1/4*	1
G28	V 22351	Clapet aspiration moteur irrido.	*Suction valve engine irridoseur*	1
G29	M 22436	T 90 D F 1"1/4	*T 90 D F 1"1/4*	1
G30	F 22453	Mammelon double 1" Lg 70	*Double nipple 1" Lg 70*	1
G31	Q 10870	Rondelle plate 20 ZU ZN	*Washer 20 ZU ZN*	2
G32	E 99249	Goupille V 3,2x40 ZN	*V pin 3,2x40 ZN*	2
G33	J 11554	Axe ressort bras moteur	*Drive arm spring axle*	1
G34	T 81391	Entretoise ressort bras moteur	*Drive arm spring spacer*	1
G35	L 10176	Ressort bras moteur	*Drive arm spring*	1
G36	R 91923	Ecrou HU M 16 6/8 ZN	*Nut HU M 14 6/8 ZN*	2
G37	S 19727	Rondelle plate 16 ZU ZN	*Washer 16 ZU ZN*	1
G38	W 26492	Chape M 16 D 16	*Special nut M 16 D 16*	1
G39	Y 19594	Noix de commande Hydraubasculeur	*Motor drive*	1
G40	N 16227	Vis HC M 10x16 10/9 ZN bc	*Screw HC M 10x16 10/9 ZN bc*	1
G41	W 81416	Butée tige commande inv. D 106	*Drive rod stop*	1
G42	L 29611	Tige commande inversion TP I	*Drive rod TPI*	1
G43	C 60377	Chape BR H 10 droite	*Gin BR H 10*	1
G44	C 49360	Rondelle plate 14 ZU ZN	*Washer 14 ZU ZN*	2
G45	L 89526	Ecrou HU M 10 6/8 ZN	*Nut HU M 10 6/8 ZN*	1
G46	B 41401	Ecrou HU M 14 6/8 ZN	*Nut HU M 14 6/8 ZN*	2
G47	M 14593	Rondelle éventail 14 AZ ZN	*Lockwasher 14 AZ ZN*	2

Mise à jour 001:04:96

PLANCHE G PAGE 2/2 S. 2B/04/96

ENROULEUR S. 2 Bis - REEL MACHINE S.2 Bis PNEURIDE IRRIDOSEUR / IRRIDOSEUR PNEURIDE				
REP Item	REF Part n°	DESIGNATION	DESCRIPTION	QT Off u
G48	S 94431	Bras moteur nu	*Drive arm unlined*	1
G49	E 29628	Limiteur de course St2 TPI	*Stroke limiter St 2 TPI*	1
G50	S 65290	Vis HM 14 x 160 6/8 ZN	*Screw HM 14 x 160 6/8 ZN*	2
G51	S 99698	Clavette moteur St 2B/3	*Motor pawl St 2B/3*	1
G52	T 47167	Goupille V 3.2x25 ZN	*V pin 3,2x40 ZN*	2
G53	L 99715	Axe clavette moteur	*Pawl axle motor*	1
G54	F 84415	Esse ronde Ø 3	*"S" Ø3*	1
G55	X 60510	Chaîne maille n° 17	*Chain n° 17*	0,20 m
G56	Q 79249	Vis CL M 4 x 20 6/8 ZN	*Screw CL M 4 x 20 6/8 ZN*	3
G57	M 20596	Ecrou HU M 4 6/8 ZN	*Nut HU M 4 6/8 ZN*	3
G58	Z 12810	Rondelle éventail 4 AZ ZN	*Lockwasher 4 AZ ZN*	3
G59	R 78790	Fin de course XCM A 115 (1,3)	*Switch XCM A 115 (1,3)*	1
G60	K 83108	Vis CHC M 4 x 30 6/8 ZN	*Screw CHC M 4 x 30 6/8 ZN*	2
G61	Z 12810	Rondelle éventail 4 AZ ZN	*Lockwasher 4 AZ ZN*	2
G62	M 20596	Ecrou HU M 4 6/8 ZN	*Nut HU M 4 6/8 ZN*	2
G63	B 34317	Rac.eque.rap. orien.1/8" 4/6	*Repaire coupler LT 1/8" 4/6*	1
G64	S 87094	Rilsan 4/6	*Nylon tube 4/6*	1
G65	K 20410	Vérin souple 12" équipé	*Equiped bellow*	1
G66	R 84126	Soufflet pneuride 12"x2 nu	*Bellows 10"x2*	1
G67	N 13375	Bague centrale pneu.12 X 2	*Central ring*	1
G68	A15525	Clapet de tubulure	*Tubulure valve*	1
G69	S 89026	Carte IRRIDOSEUR	*Irridoseur panel*	1

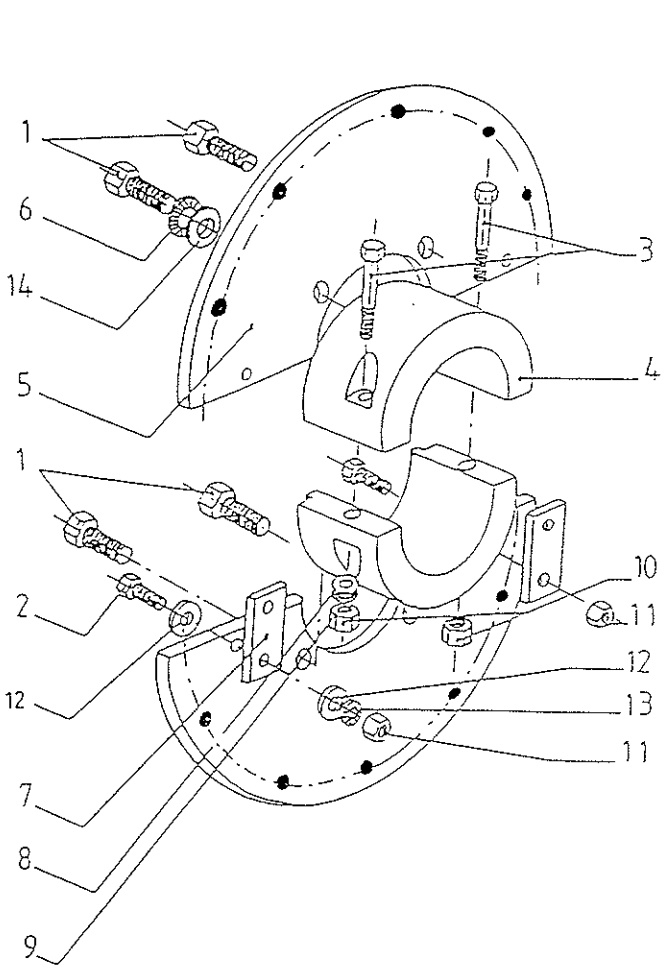

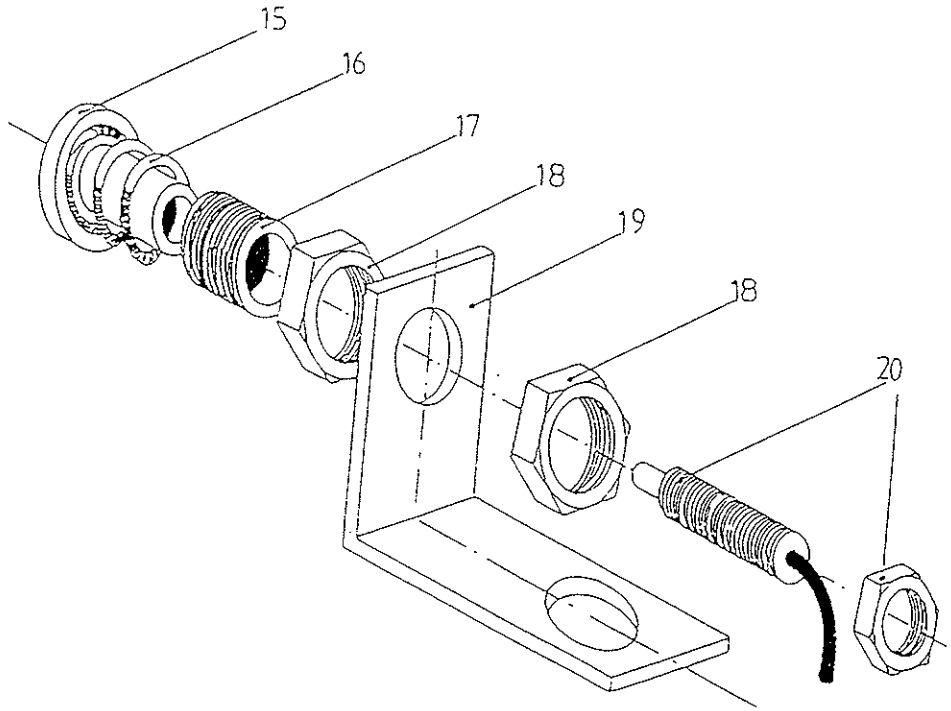

PLANCHE :H

Mise à jour
001:11:96

Mise à jour 001:04:96

PLANCHE H PAGE 1/1 S. 2B/04/96

ENROULEUR S. 2 Bis - REEL MACHINE S. 2 Bis DISQUE TPI / TPI DISK				
REP Item	REF Part n°	DESIGNATION	DESCRIPTION	QTE Off u
H1	Q 17724	Vis HM 10x25 6/8 ZN	*Screw HM 10x25 6/8 ZN*	4
H2	R 31801	Vis HM 6x20 6/8 ZN	*Screw HM 6x20 6/8 ZN*	2
H3	G 23167	Vis CHC 8x90 6/8 ZN	*Screw CHC 8x90 6/8 ZN*	2
H4	H 91133	Demi-moyeu disque détection	*Half support of detection disc*	2
H5	W 25020	Demi-disque détection pneuride irri	*Detection half disc*	2
H6	M 19676	Rondelle éventail 10 AZ ZN	*Lockwasher 10 AZ ZN*	4
H7	P 23082	Plaque liaison demi-disque	*Half disc fixing plate*	2
H8	Z 91976	Rondelle plate 8 ZU ZN	*Washer 8 ZU ZN*	2
H9	S 91993	Rondelle éventail 8 AZ ZN	*Lockwasher 8 AZ ZN*	2
H10	S 39806	Ecrou nylstop M 8 MP10/108 ZN	*Locknut M8 MP 10/108 ZN*	2
H11	Q 39160	Ecrou nylstop M6 MP10/108 ZN	*Locknut M6 MP 10/108 ZN*	4
H12	F 91959	Rondelle plate 6 ZU ZN	*Washer 6 ZU ZN*	8
H13	H 67834	Rondelle éventail 6 AZ ZN	*Lockwasher 6 AZ ZN*	4
H14	K 14729	Rondelle plate 10 ZU ZN	*Washer 10 ZU ZN*	2
H15	X 22997	Protection détecteur	*Sensor protection*	1
H16	B 58697	Res.comp. 22,5 L/F1,5 BRZ	*Spring Ø 22,5ext. Lg 15 mm*	1
H17	V 23133	Vis guidage détecteur	*Control sensor screw*	1
H18	T 23201	Ecrou Ø24x1,5	*Nut Ø24x1,5*	2
H19	E 23694	Equérre sup détecteur	*Sensor support plate*	1
H20	P 91047	Capteur syrélec IAE 12/4	*Electrical switch d 12*	1

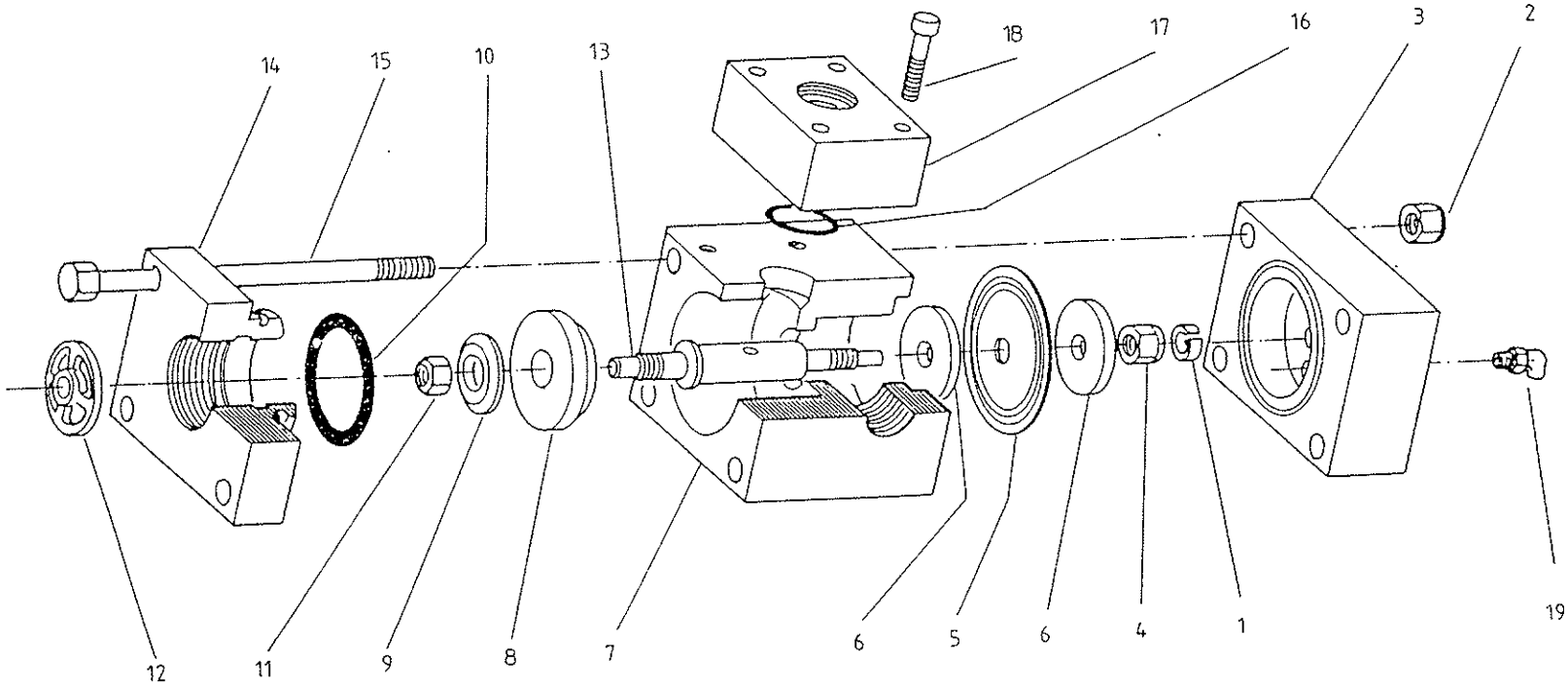

Mise à jour
001:11:96

Planche:I
Moteur Irridoseur Pneuride

Mise à jour 001:04:96

PLANCHE I PAGE 1/1 S. 2B/04/96

ENROULEUR S. 2 Bis - REEL MACHINE S. 2 Bis MOTEUR TPI /TPI BELLOWS MOTOR				
REP Item	REF Part n°	DESIGNATION	DESCRIPTION	QTE Off u
I1	H 97320	Bague guidage moteur pneuride	*Guide ring motor of bellow*	1
I2	S 39806	Ecrou nylstop M 8 MP 10/108 ZN	Locknut M 8 MP 10/108 ZN	4
I3	Z 97473	Chapeau moteur pneuride	*Bellow motor cap*	1
I4	L 97507	Ecrou nylstop M8 MT inox	*Locknut M8 MT inox*	1
I5	N 97371	Membrane moteur pneuride	*Bellow motor membrane*	1
I6	G 97388	Rondelle d'appui membrane	*Thrust washer membrane*	2
I7	S 97490	Corps moteur pneuride	*Bellow motor body*	1
I8	V 97354	Clapet moteur pneuride	*Motor bellow valve*	1
I9	T 97422	Rondelle d'appui clapet	*Thrust washer valve*	1
I10	E 97524	Joint torique D 50 x 5	*"O" ring D 50 x 5*	1
I11	Y 97541	Ecrou nylstop M 10 MT inox	*Locknut M 10 MT inox*	1
I12	A 97405	Moyeu guidage moteur pneuride	*Bellow motor guide nave*	1
I13	M 97439	Axe moteur pneuride	*Bellow motor axle*	1
I14	F 97456	Siège moteur pneuride	*Bellow motor seat*	1
I15	R 97558	Vis HM 8x150 6/8 ZN	*Screw HM 8x150 6/8 ZN*	4
I16	K 13188	Joint torique 26 x 3	*"O" ring 26 x 3*	1
I17	B 97337	Bride liaison fond pneuride	*Clamp joining bellow*	1
I18	D 97592	Vis CHC M 5x35 6/8 ZN	*Screw CHC M 5x35 6/8 ZN*	4
I19	B 34317	Rac. équ. rap.. orient. 1/8" . 4/6	*Turnable coupler LT 1/8" 4/6*	1

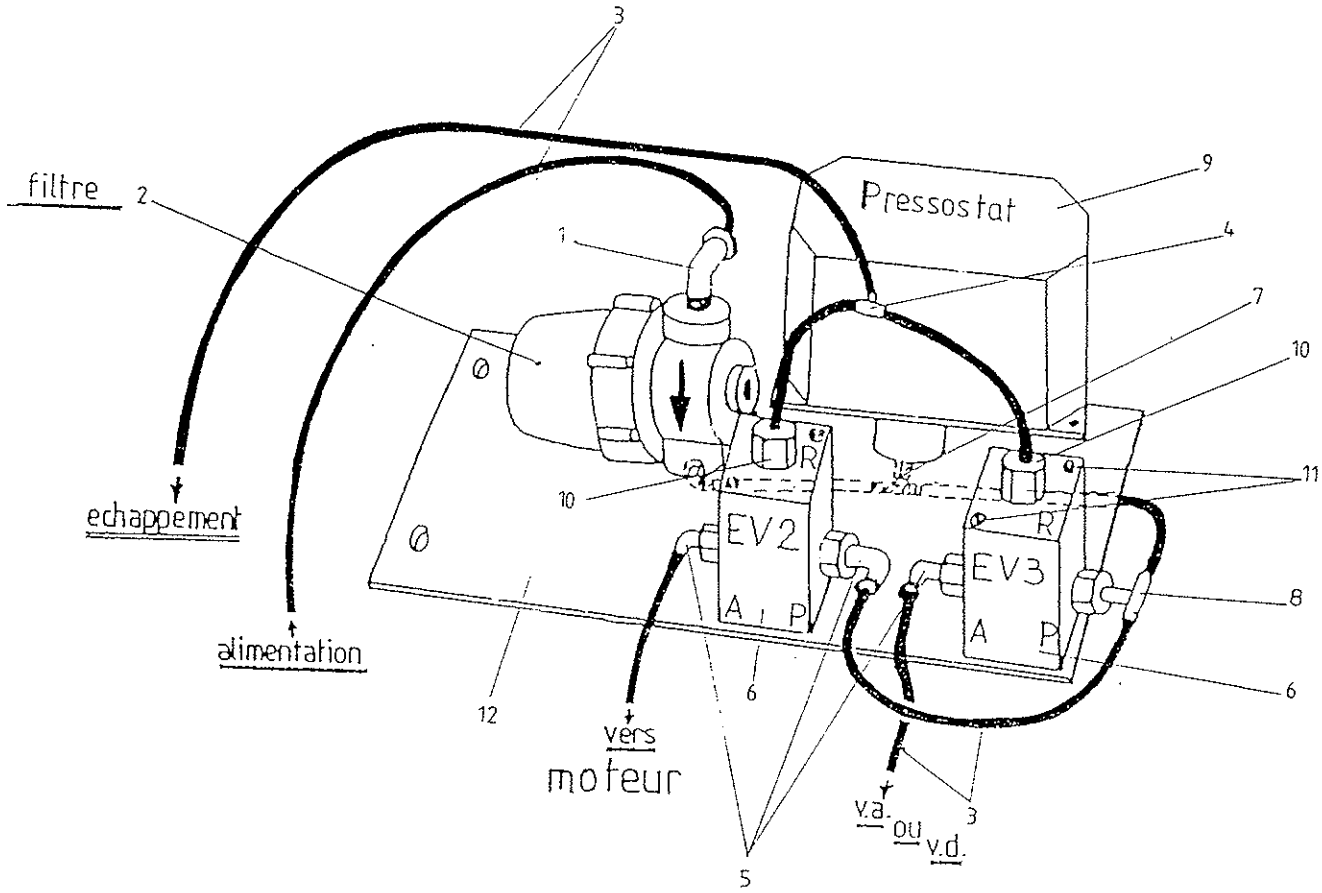

Mise à jour
001:11:96

PLANCHE : J

Support électrovanne équipé

pneuride

Mise à jour 001:04:96

PLANCHE J PAGE 1/1 S. 2B/04/96

ENROULEUR S . 2 Bis - REEL MACHINE S. 2 Bis SUP. ELECTROVANNE TPI / TPI ELECTROVALVE SUP.				
REP Item	REF Part n°	DESIGNATION	DESCRIPTION	QTE Off u
J1	T 85232	Rac.équ. rap.orientable 1/4" 4/6	*Turnable coupler LT 1/4" 4/6*	2
J2	Y 65341	Filtre F 1013 sans gicleur	*Filter F 1013 without jet*	1
J3	S 87094	Tuyau rilsan 4/6 noir Lg 3900	*Nylon tube 4/6 Lg 3900*	3,9 m
J4	B 28843	T cannelé Tube 4/6	*Grooved T Tube 4/6*	1
J5	B 34317	Rac.équ.rap.. orientable 1/8". 4/6	*Turnable coupler LT 1/8". 4/6*	3
J6	S 78722	Electrovalve 305 C 6V 1/8"	Electrovanne 305 C 6V 1/8"	2
J7	V 78195	Rac. T. orientable M 1/4" 4/6	*Turnable coupler M 1/4" 4/6*	1
J8	Z 68470	Rac. T LT OR canl. 4 M 1/8"	*Orientable coupler "T" 4 M 1/8"*	1
J9	A 21620	Pressostat tar 4,5 Bars	*Pressure contact 4,5 Bars*	1
J10	P 28809	Raccord union canlé F 1/8" Tube 4/	*Union coupler F1/8" Tube 4/6*	2
J11	Y 82292	Vis HM 4x10 6/8 ZN	*Screw HM 4x10 6/8 ZN*	4
J12	M 24391	Support électrovannes nu	*Electrovanne support*	1

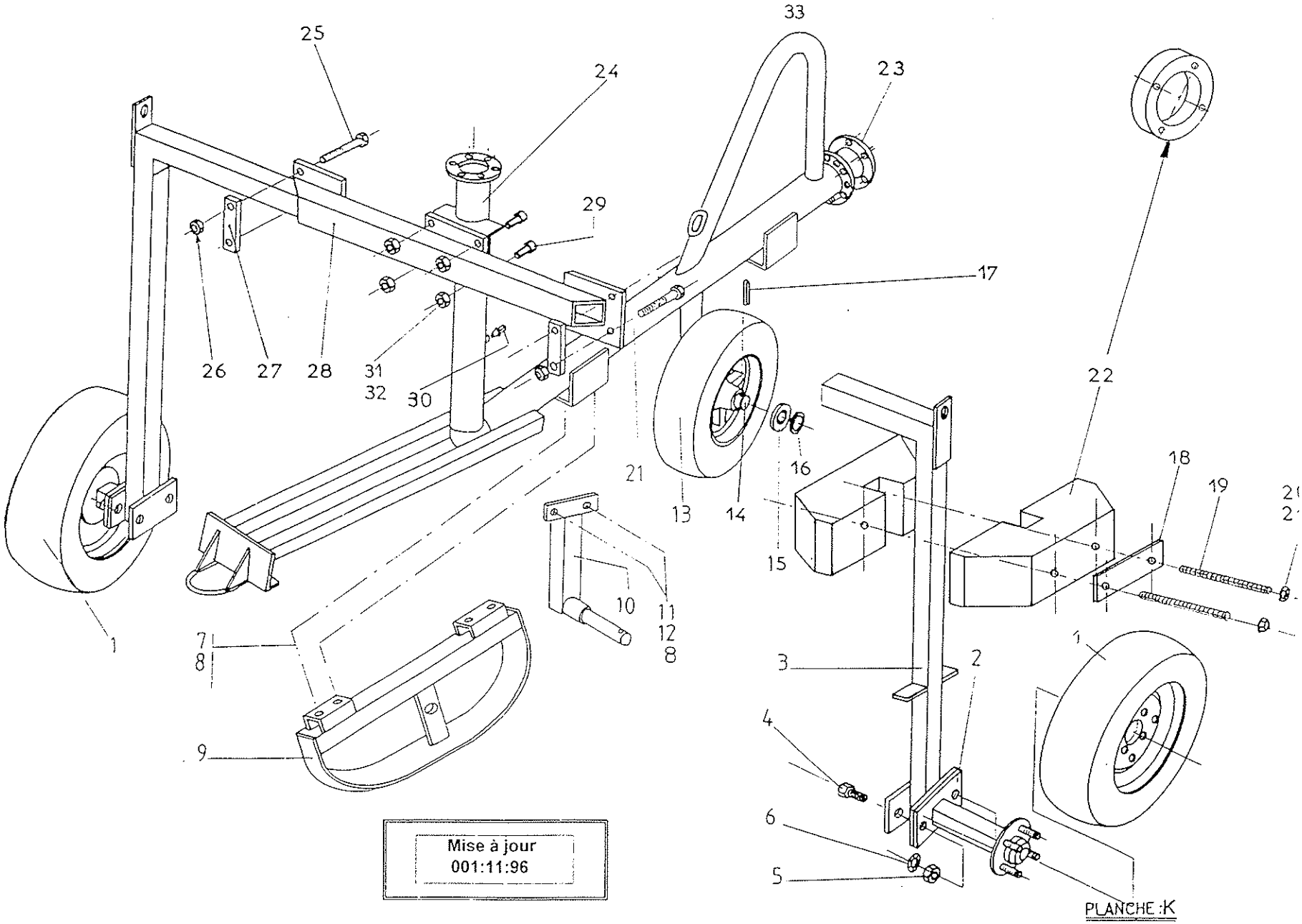
25
24
33
23
29
17
26
27
28
31
32
30
22
21
13
14
16
18
19
15
10
11
12
8
7
8
1
3
2
1
4
6
5
9
Mise à jour
001:11:96
PLANCHE :K

Mise à jour 002:04:98	PLANCHE K PAGE 1/1 S. 2B/04/98

ENROULEUR S.2 Bis - REEL MACHINE S. 2 Bis TRAINEAU SIMPLE / SIMPLE TROLLEY				
REP Item	REF Part n°	DESIGNATION	DESCRIPTION	QTE Off u
	W22283	**Traineau équipé**	***Complète trolley***	
	H86763	**Ensemble piéces traineau**	***Trolley spare parts set***	
K1	M 38996	**Roue 175/65 X 14**	***Wheel 175/65 X 14***	2
K2	J 84671	Demi-essieu 404 SF	*Half axe*	2
K3	X 22215	Jambe de traineau	*Trolley leg*	2
K4	W 32633	Vis HM 12 x 35 6/8 ZN	*Screw HM 12 x 35 6/8 ZN*	4
K5	Z 41537	Ecrou HU M 12 6/8 ZN	*Nut HU M 12 6/8 ZN*	4
K7	Q 17724	Vis HM 10 x 25 6/8 ZN	*Screw HM 10 x 25 6/8 ZN*	10
K8	M 19676	Rondelle éventail 10 AZ ZN	*Lockwasher 10 AZ ZN*	10
K9	E 86576	Patin avant	*Front skid*	1
K10	J 86695	Support roue avant	*Wheel support*	1
K11	L 66480	Vis HM 10 x 30 6/8 ZN	*Screw HM 10 x 30 6/8 ZN*	2
K12	R 97489	Rondelle plate 10 LN ZN	*Washer 10 LN ZN*	2
K13	Q 22623	Roue 400 x 8 roulement billes	*Wheel 400 x 8 ball bearing*	1
K14	C 51384	Roulement bille TY 6205 RS	*Bearing TY 6205 RS*	2
K15	J 22640	Joint AX roulement billes	*Gasket AX wheel bearings*	2
K16	K 58728	Rondelle plate 24 LN ZN	*Washer 24 LN ZN*	2
K17	T 14576	Goupille élastique 5 x 40	*Elastic pin 5 x 40*	1
K18	R 47257	Platine fixation masse	*Concrete weight fastening plate*	4
K19	Z 82684	Tige fil.M14 LG 330 ZN	*Locknut M 14 MP10/114 ZN*	4
K20	C 49360	Rond plate 14 ZU ZN	*Washer 14 ZU ZN*	8
K21	K 48102	Ecrou nylstop M14	*Locknut M14*	8
K22	E 47223	Masse beton	*Concrete weight*	4
K22	X 25274	Contre poids jante 14"	*Counter weigt 14"*	4
K23	Y 93401	Joint 150 x 85 x 3	*Gasket 150 x 65 x3*	2
K24	K 86627	Ossature traineau	*Feed pipe*	1
K25	D 64355	Vis HM 14 x 120 6/8 ZN	*Screw HM 14 x 120 6/8 ZN*	4
K26	B 41401	Ecrou HU M 14 6/8 ZN	*Nut HU M 14 6/8 ZN*	4
K27	A 11707	Bride réglage voie traineau	*Adjust fange*	2
K28	L 99531	Coulisse traineau	*Cross beam and anchoring*	1
K29	P 34605	Vis HM 14 x 30 6/8 ZN	*Screw HM 14 x 30 6/8 ZN*	4
K30	F 36437	Bouchon M 1/4"	*Plug M 1/4"*	1
K31	M 14593	Rondelle éventail 14 AZ ZN	*Lockwasher 14 AZ ZN*	4
K32	B 41401	Ecrou HU M 14 6/8 ZN	*Nut HU M 14 6/8 ZN*	4
K33	M 83754	Tube de sécurité	*Sécurity system*	1
K34	Q 67358	Bouchon femelle 1"1/2	*Female plug 1" 1/2*	1

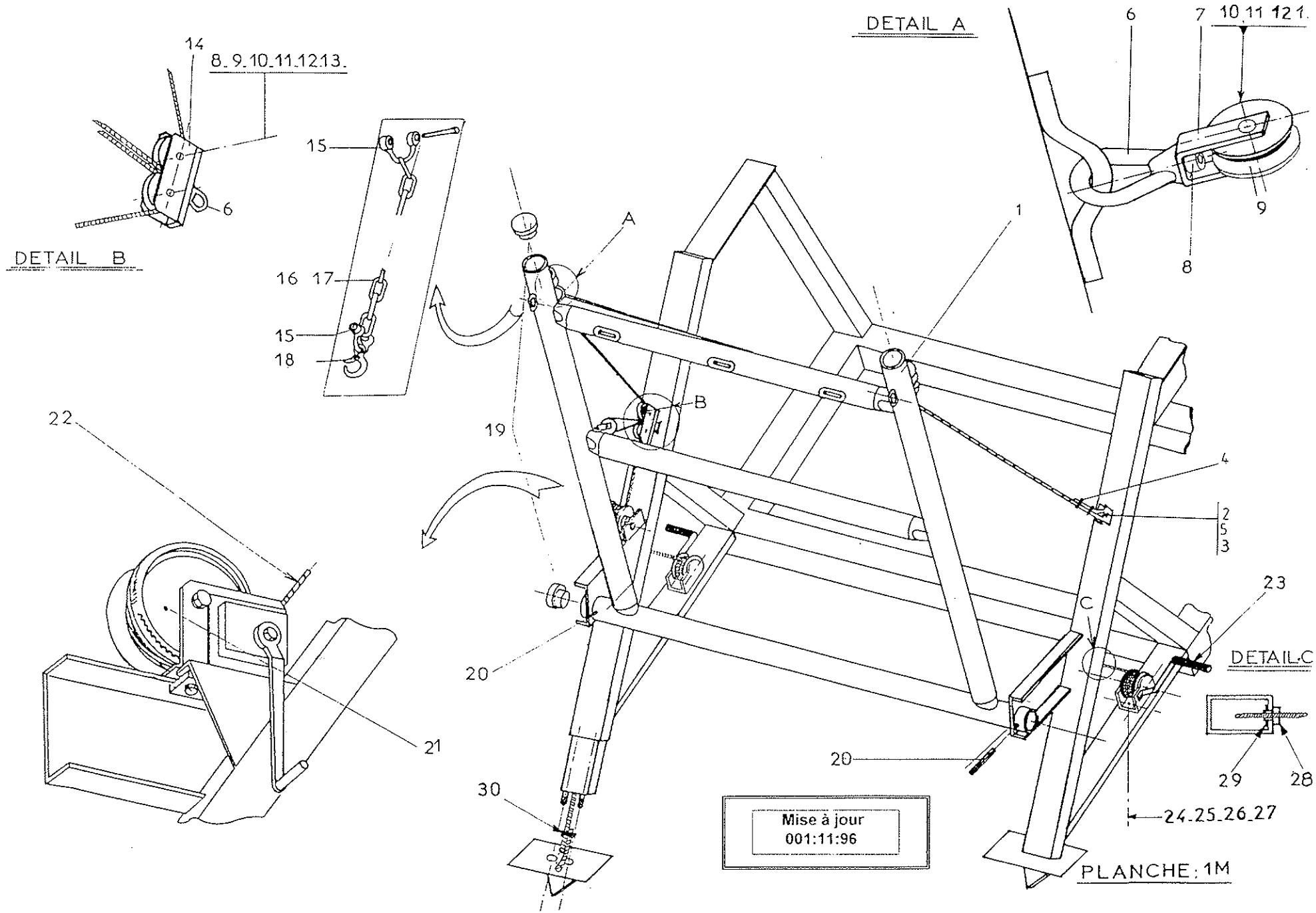
DETAIL A
DETAIL B
DETAIL C
8.9.10.11.12.13.
10.11.12.1.
14
6
7
8
9
15
16
17
18
19
20
21
22
23
24.25.26.27
28
29
30
A
B
C
1
2
5
3
4
Mise à jour
001:11:96
PLANCHE: 1M

Mise à jour 001:04:96

PLANCHE 1M PAGE 1/1 S. 2B/04/96

ENROULEUR S . 2 Bis - REEL MACHINE S .2 Bis CADRE DE RELEVAGE / LIFTING FRAME				
REP Item	REF Part n°	DESIGNATION	DESCRIPTION	QTE Off u
1M1	B 61503	Cadre relevage	*Frame jib*	1
1M2	X 66582	Vis HM 12 x 50 6/8 ZN	*Screw 12 x 50 6/8 ZN*	2
1M3	Y 69228	Cosse coeur Ø6	*Cable eyelec 6*	1
1M4	X 67732	Serre câble	*Cable clamp*	2
1M5	D 59320	Rond éventail 12AZ	*Lockwasher*	2
1M6	Q 34146	Ecrou anse panier	*Special nut*	4
1M7	S 54227	Chape support poulie	*Pulley shell*	3
1M8	M 16939	Vic CHc M14 30	*Screw CHc M 14/ 30*	4
1M9	M 11741	Poulie d 80 nue	*Pulley D 80*	5
1M10	F 11758	Entre poulie relevage	*Pulley spacer*	5
1M11	W 22467	Vis HM 12-45	*Screw HM 12 / 45*	5
1M12	Z 41537	Ecrou HU M12	*Nut HU M 12*	5
1M13	V 70421	Rondl plate 12ZU	*Washer 12 zu ZN*	5
1M14	J 99069	Support mouffle relevage	*Tackle block support*	1
1M15	J 48423	Manille lyre num 2 D 10	*Schrackle d 10*	6
1M16	Q 24578	Chaine maille 30/ 16 maillons	Chain n 30/ 16 links	1
1M17	X 24561	Chaine maille 30/ 9 maillons	Chain n 30/ 9 links	2
1M18	B 52625	Crochet à oeil 1000kg	*Lifting hook*	3
1M19	W 71020	Embout d60	*Blade ferrule d 60*	4
1M20	E 14678	Goupille 8x70	*Split pin 8x 70*	2
1M21	N 52544	Treuil 12AFL équipé	*12 AFL winch*	1
1M22	T 85531	Cable métal 6,3 R 2970 kg	*Metal cable 6,3*	13 m

Mise à jour
001:04:96

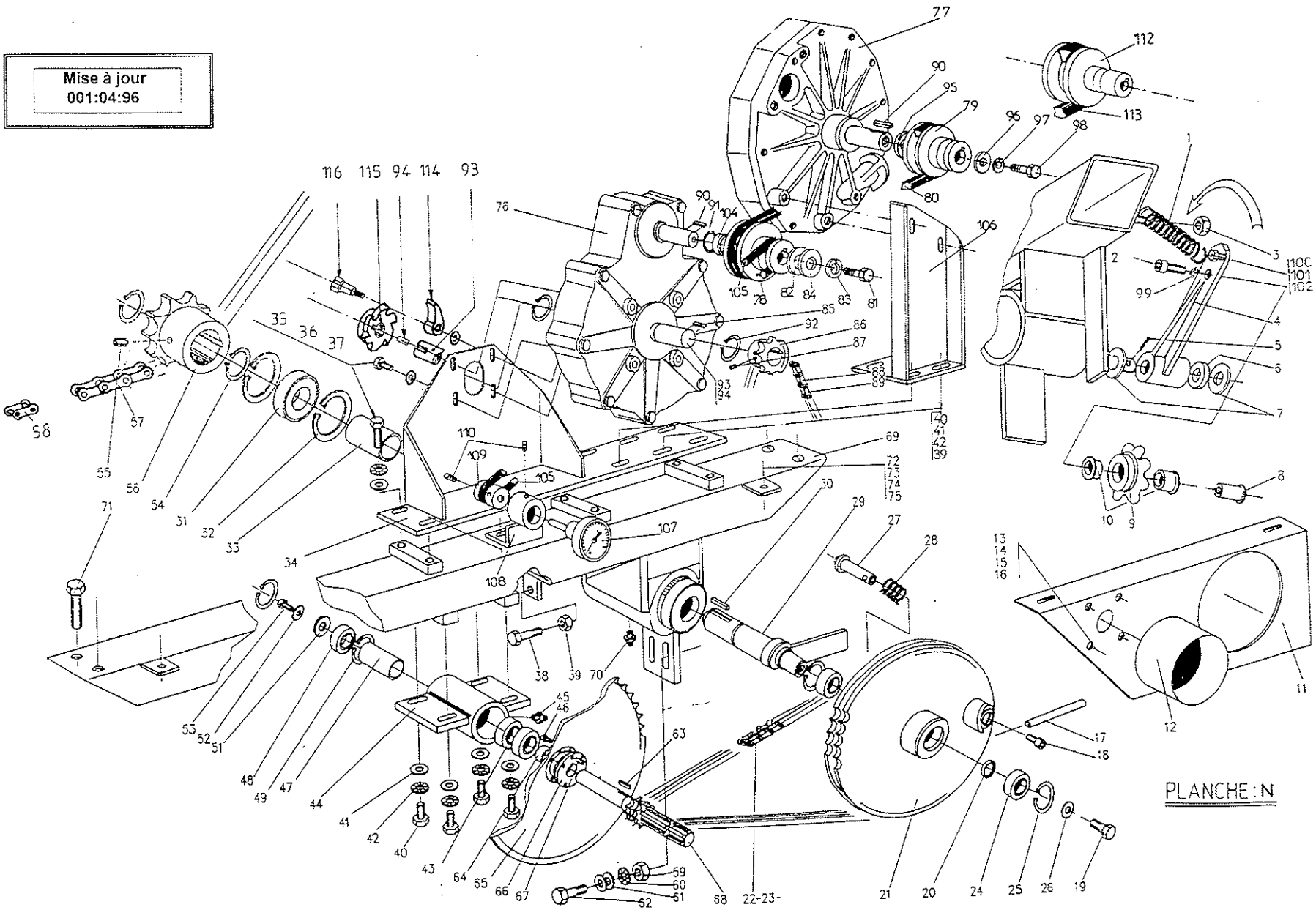

PLANCHE : N

Mise à jour 001:04:96

PLANCHE N PAGE 1/3 S. 2B/04/96

ENROULEUR S . 2 Bis - REEL MACHINE .S . 2 Bis POUTRE TURBINE / TURBINE DRIVING BEAM				
REP Item	REF Part n°	DESIGNATION	DESCRIPTION	QTE Off u
N1	G 27583	Ressort tendeur chaine	*Chain tensconer spring*	1
N2	W 34588	Vis HM 12 x 25 6/8 ZN	*Screw HM 12 x 25 6/8 ZN*	1
N3	J 39177	Ecrou nylstop M12 MP/112 ZN	*Locknut M12 MP/112 ZN*	1
N4	H 93410	Bras tendeur de chaine	*Chain tightener arm*	1
N5	Y 28242	Goupille fendue Ø4 x 36	*Split pin Ø4 x 36*	1
N6	L 36833	Entretoise LG 10mm	*Spacer LG 10mm*	1
N7	N 14916	Rondelle plate 24 MN ZN	*Washer 24 MN ZN*	2
N8	B 93427	Axe pignon tendeur chaine	*Chain tensioner axle pinion*	1
N9	Z 85122	Pignon 6 Dents 41,4 Al 30	*Pinion 6 Teeths 41,4 Al 30*	1
N10	N 58455	Bagues à collet 25 x30 x20	*Ring 25 /30 x 20*	2
N11	B 25071	Carter inférieur 2B TTI	*Cardan inferior guard St 2 bislrri*	1
N12	R 95925	Bol de protection	*Cardan plastic guard*	1
N13	A 27669	Vis HM 8x16 6/8 ZN	*Screw HM 8 x16 6/8 ZN*	4
N14	F 91959	Rondelle plate 6 ZU ZN	*Washer 6 ZU ZN*	4
N15	H 67834	Rondelle éventail 6AZ ZN	*Lockwacher 6 AZ ZN*	4
N16	V 41809	Ecrou HU M6 6/8 ZN	*Nut HU M 6 6/8 ZN*	4
N17	Y 90756	Poignée de crabotage	*Clutch handful*	1
N18	H 89431	Vis CHC M6 x10 6/8 ZN	*Screw CHC M6 x 10 6/8 ZN*	1
N19	W 34588	Vis HM 12 x 25 6/8 ZN	*Screw HM 12 x 25 6/8 ZN*	1
N20	C 69370	Entretoise disque crabo. lg 3,7	*Cluth disk spacer lg 3,7*	1
N21	L 23677	Disque crabo. double denture	*Clutch disk*	1
N22	T 25547	Maillon jonction double P. 15,87	*Double link junction 15,87*	1
N23	A 25530	Chaine double 79 Maillons	*Chain 79 Links*	1
N24	C 51384	Roulement 6205 2RS	*Ball bearing 6205 2RS*	2
N25	L 51231	Circlips intérieur Ø52 ZN	*External circlips Ø52 ZN*	4
N26	D 16195	Rondelle plate 12 LN ZN	*Washer 12 LN ZN*	1
N27	K 60108	Doigt de crabotage	*Clutch finger*	1
N28	L 90722	Ressort compre. d20/10 Ø23	*Compression spring d20/10 Ø23*	1
N29	T 98664	Axe de sortie St 2 bis	*Axle shoft St 2 bis*	1
N30	S 51214	Clavette // 14x9x50	*Cotter // 14x9x50*	1
N31	V 96641	Roulement NUP 210 ETN	*Ball bearing NUP 210 ETN*	1
N32	G 15347	Circlips intérieur Ø 90	*Internal circlips Ø 90*	2
N33	V 15313	Entretoise moyeu de sortie	*Exit spacer*	1
N34	Y 98783	Support réducteur	*Reducing support*	1
N35	X 17707	Vis HM 10 x 20 6/8 ZN	*Screw HM 10 x 20 6/8 ZN*	8
N36	M 21654	Rondelle grower 10 W ZN	*Grover Washer 10 W ZN*	12
N37	K 14729	Rondelles plates 10 ZU ZN	*Washer 10 ZU ZN*	12
N38	M 21838	Vis HM 10 x 45 6/8 ZN	*Screw 10 x 45 6/8 ZN*	2
N39	L 89526	Ecrou HU M 10 6/8 ZN	*Nut HU M 10 6/8 ZN*	2
N40	L 66480	Vis HM 10 x 30 6/8 ZN	*Screw HM 10 x 30 6/8 ZN*	4
N41	R 97489	Rondelles 10 LN ZN	*Washer 10 LNZN*	4
N42	M 21654	Rondelles grower 10 W ZN	*Grover washer 10 W ZN*	4
N43	Y 24102	Roulement 6205	*Bearing 6205*	1
N44	M 60754	Moyeu prise de force fonte	*Power take off*	1
N45	M 28025	Graisseur 8 x 125 ZN	*Oiler 8 x 125 ZN*	1
N46	S 95006	Vis CHC M6x16 inox	*Screw CHC M6x16 inox*	4
N47	R 24119	Entretoise Lg 72,5	*Spacer Lg 72,5*	1

Mise à jour 001:04:96

PLANCHE N PAGE 2/3 S. 2B/04/96

ENROULEUR S . 2 Bis - REEL MACHINE .S . 2 Bis POUTRE TURBINE / TURBINE DRIVING BEAM				
REP Item	REF Part n°	DESIGNATION	DESCRIPTION	QTE Off u
N48	W 16809	Roulement 6205 RS	*Bearing 6205 RS*	2
N49	L 51231	Circlips intérieurs Ø52	*Internal circlips Ø52*	4
N51	W 21432	Rondelle élastique 32 x 12,5 x 2	*Spring washer 32 x 12,5 x 2*	1
N52	D 16195	Rondelle plate 12 LN ZN	*Washer 12 LN ZN*	1
N53	N 73704	Vis HM 12 x 30 6/8 ZN	*Screw 12 x 30 6/8 ZN*	1
N54	B 56995	Circlips extérieur Ø 50	*External circlips Ø 50*	2
N55	L 69217	Vis CHC 12 x 16 10/9 ZN	*Screw CHC 12 x 16 10/9 ZN*	2
N56	M 98681	Pignon 8 Dents 41,4 Al 50	*Pinion 8 Teeths 40,4 Al 50*	1
N57	N 93323	Chaine P 41,4 127m	*Chain 41,4 127m*	1
N58	G 59645	Maillon jonction simple P. 41,4	*Jaining link 41,4*	1
N59	Z 41537	Ecrou HU M12 6/8 ZN	*Nut HU M12 6/8 ZN*	2
N60	D 59320	Rondelle éventail 12 AZ ZN	*Lockwasher 12 AZ ZN*	2
N61	V 70421	Rondelle plate 12 ZU ZN	*Washer 12 ZU ZN*	4
N62	W 32633	Vis HM 12 x 35 6/8 ZN	*Screw HM 12x35 6/8 ZN*	2
N63	L 25241	Clavette // 8x7x18	*Cotter // 8x7x18*	1
N64	F 60771	Entretoise Lg 1 mm	*Spacer Lg 1 mm*	1
N65	E 24085	Disque 65 Dents - 15.87	*Disk 65 Teeths 15,87*	1
N66	A 25208	Roue libre Ledin M 27 D HW	*Free wheel Ledin M27 D HW*	1
N67	R 48223	Goupille élastique 8 x 15	*Elastic pin 8x15*	1
N68	W 44639	Axe Prise de force St 2 bis	*Power take off shaft St 2 bis*	1
N69	N 98613	Poutre turbine nue 2 bis	*Driving frame 2 bis*	1
N70	M 28025	Graisseur 8 x 125	*Oiler 8x125*	1
N71	Q 82239	Vis HM 10x45 6/8 ZN	*Screw HM 10x45 6/8 ZN*	4
N72	B 94761	Vis HM 8x20 6/8 ZN	*Screw HM 8x20 6/8 ZN*	2
N73	W 41741	Ecrou HU M 8 6/8 ZN	*Nut HU M 8 6/8 ZN*	4
N74	Z 91976	Rondelle plate 8 MN ZN	*Washer 8 MN ZN*	4
N75	S 91993	Rondelle éventail 8 AZ ZN	*Lockwasher 8 AZ ZN*	4
N76	V 27365	Réducteur 1/12.5 TYP R6PE	*Reducing 1/12,5 TYP R6PE*	1
N77	Q 23934	Turbine équipée	*Turbine*	1
N78	V 26721	Poulie Ø 112 Al 15	*Pulley Ø112 Al 15*	1
N79	T 29526	Poulie Ø 50 Al 15	*Pulley Ø50 Al 15*	1
N80	S 29594	Courroie XPZ LP 1012 crantée	*Belt XPZ LP 1012 crantée*	1
N81	R 86771	Vis HM 6x16 6/8 ZN	*Screw HM 6x16 6/8 ZN*	1
N82	S 19627	Rondelle plate 16 ZU ZN	*Washer 16 ZU ZN*	3
N83	Y 98392	Rondelle Grower 6 W	*Grower washer 6 W*	2
N84	R 60275	Rondelle plate 8 MN ZN	*Washer 8 MN ZN*	2
N85	Y 77991	Clavette // 6 x 6 x 22	*Pawl // 6 x 6 x 22*	1
N86	J 24204	Pignon 14 Dents 15,87 AL 25	*Pinion 14 Teeths 15,87 AL 25*	1
N87	V 37048	Vis CHC 6 x 16 bc	*Screw CHC 6 x 16 bc*	2
N88	A 89884	Chaine P 15,87 - 79 maillons	*Chain 15,87 7N 79 Links*	1
N89	P 61239	Maillon jonction P 15,87	*Junction link 15,87 7N*	1
N90	N 49531	Clavette // 5x5x25	*Pawl // 5x5x25*	
N91	S 19727	Rondelle plate 16 ZU ZN	*Washer 16 ZU ZN*	2
N92	P 37273	Circlips extérieur Ø 30	*Internal circlips Ø30*	2
N93	W 60670	Axe sortie réducteur	*Axle*	1
N94	D 47475	Clavette // 8 x 7 x 45 ZN	*Pawl // 8 x 7 x 45 ZN*	1

Mise à jour 001:04:96	PLANCHE N PAGE 3/3 S. 2B/04/96

ENROULEUR S. 2 Bis - REEL MACHINE . 2 Bis POUTRE TURBINE / TURBINE DRIVING BEAM				
REP Item	REF Part n°	DESIGNATION	DESCRIPTION	QTE Off u
N95	S 19727	Rondelle plate 16 ZU ZN	*Washer 16 ZU ZN*	1
N96	R 60275	Rondelle plate 8 MN ZN	*Washer 8 MN ZN*	1
N97	Y 98392	Rondelle Grower 6 W	*Grower washer 6 W*	1
N98	R 31801	Vis HM 6x20 6/8 ZN	*Screw HM 6x20 6/8 ZN*	1
N99	B 12168	Rondelle Grower 12 W ZN	*Grower washer 12 W ZN*	1
N100	B 72566	Vis HM 8x30 6/8 ZN	*Screw HM 8x30 6/8 ZN*	1
N101	W 41741	Ecrou HU M 8 6/8 ZN	*Nut HU M 8 6/8 ZN*	1
N102	S 39806	Ecrou nylstop M 8 MP10/108 ZN	*Locknut M 8 MP10/108 ZN*	1
N104	X 76272	Entretoise calage ép. 5 mm	*Spacer 5 mm*	1
N105	Y 96759	Courroie tachy. Ø 4 Lg 695	*Tachymeter belt Ø4 Lg 695*	1
N106	L 98749	Support turbine	*Turbine support*	1
N107	X 26976	Tachymètre	*Tachymeter*	1
N108	V 30631	Support tachymètre	*Tachymeter support*	1
N109	D 26959	Poulie réceptrice tachymètre	*Tachymeter receiver pulley*	1
N110	Y 24608	Vis HC 6 x 10 bc ZN	*Screw HC 6 x 10 bc ZN*	2
N111	Q 17724	Vis HM 10x25 6/8 ZN	*Screw HM 10x25 6/8 ZN*	1
N112	F98698	Poulie Ø 60 Al 15	*Pulley Ø60 Al 15*	1
N113	S29594	Courroie XPZ LP 1015	*BELT XPZ LP 1015*	1
N114	V 88430	Cliquet modifié S4 TTI	*Antiretour pawl*	1
N115	E 60517	Roue cliquet anti retour	*Antiretour pawl wheel*	1
N116	N 88447	Boulon support cliquet	*Antiretour pawl screw*	1

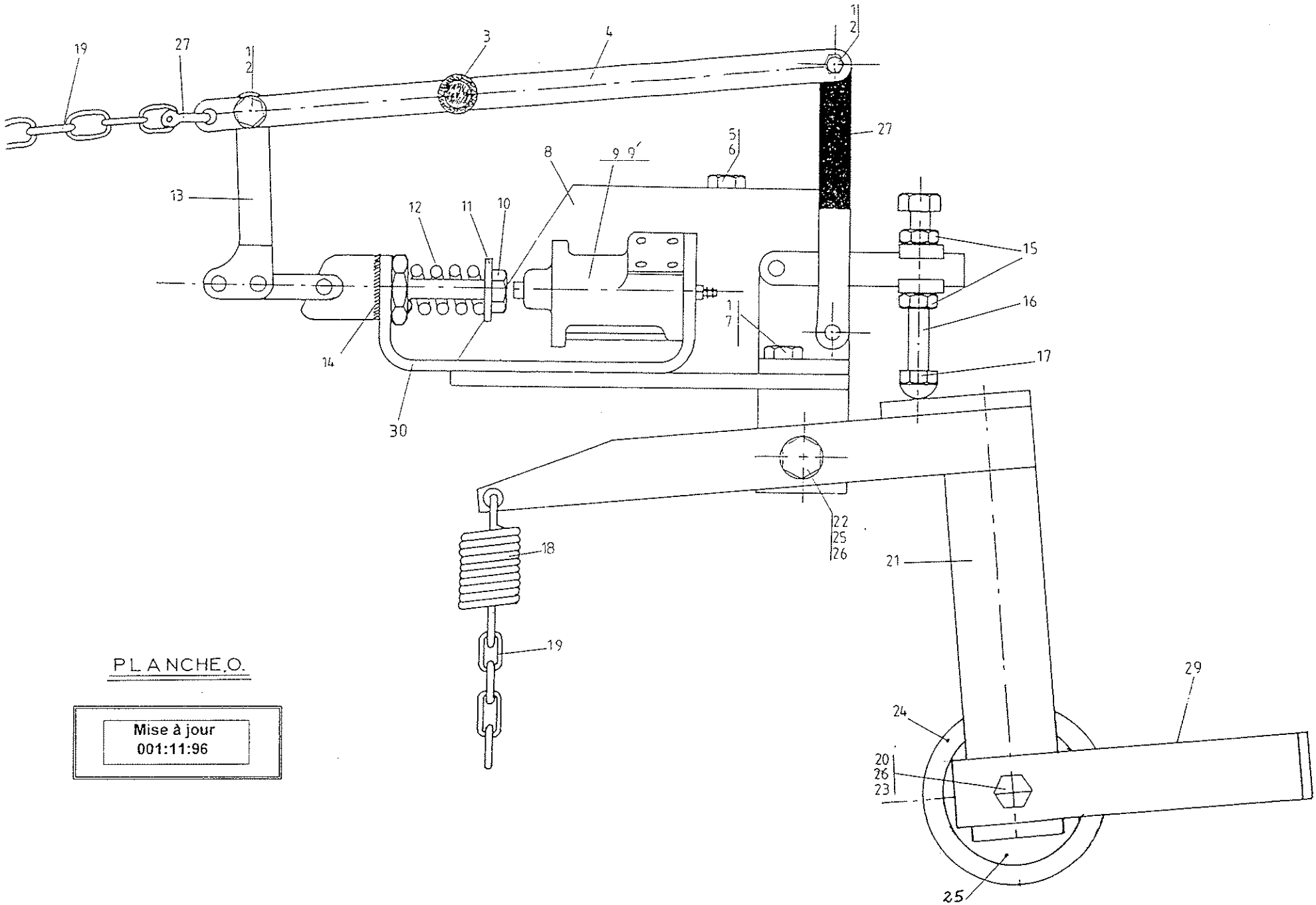

PLANCHE O.

Mise à jour
001:11:96

Mise à jour 001:04:96

PLANCHE O PAGE 1/1 S. 2B/04/96

ENROULEUR S.2 Bis - REEL MACHINE S. 2 Bis DECLENCHEUR TURBINE / TURBINE CLUTCH SYSTEM				
REP Item	REF Part	DESIGNATION	DESCRIPTION	QTE Off u
O1	Q 39160	Ecrou nylstop M6 MP10/106 ZN	*Locknut M6 MP10/106 ZN*	6
O2	N 66344	Vis HM 6x30 6/8 ZN	*Screw HM 6x30 6/8 ZN*	2
O3	Z 21550	Poignée D 16	*Handle*	1
O4	H 98562	Déclencheur sécurité	*Security*	1
O5	D 65392	Vis HM 12x40 6/8 ZN	*Screw HM 12x40 6/8 ZN*	2
O6	Z 41537	Ecrou HU M 12 6/8 ZN	*Nut HU M 12 6/8 ZN*	2
O7	R 31801	Vis HM 6x20 6/8 ZN	*Screw HM 6x20 6/8 ZN*	4
O8	V 87326	Support distributeur	*Distributor support*	1
O9	R 87070	Distributeur équipé	*Equiped distributor*	1
O9'	D 39862	Pochette distributeur	*Distributor set*	1
O10	H 57300	Vis HM 8x40 6/8 ZN	*Screw HM 8x40 6/8 ZN*	1
O11	R 60275	Rondelle plate 8 MN ZN	*Washer 8 MN ZN*	1
O12	X 43973	Ressort bloc fonction	*Function bloc spring*	1
O13	Y 25597	Sauterelle 150/AS Dacromet	*Toggle clamp 150/AS Dacromet*	1
O14	J 66409	Rondelle éventail 20 AZ ZN	*Lockwasher 20 AZ ZN*	1
O15	L 89526	Ecrou HU M 10 6/8 ZN	*Nut HU M 10 6/8 ZN*	
O16	G 94260	Vis HM 10x80 6/8 ZN	*Screw HM 10x80 6/8 ZN*	1
O17	W 28217	Ecrou borgne HM 10 6/8 ZN	*Special nut HM 10 6/8 ZN*	1
O18	T 94156	Ressort motorisation	*Spring*	1
O19	X 60510	Chaine n° 17	*Chain n° 17*	2.7
O20	S 99514	Entretoise poulie folle	*Pulley spacer*	1
O21	B 98579	Tendeur courroie turbine	*Turbine belt tightener*	1
O22	L 66480	Vis HM 10x30 6/8 ZN	*Screw HM 10x30 6/8 ZN*	1
O23	M 21838	Vis HM 10x45 6/8 ZN	*Screw HM 10x45 6/8 ZN*	1
O24	Z 99497	Poulie folle Ø 60	*Pulley Ø60*	1
O25	P 97464	Roulement TY 6203 2RS	*Bearing TY 6203 RS*	1
O26	K 14729	Rondelle plate 10 ZU ZN	*Washer 10 ZU ZN*	1
O27	R 22785	Ecrou nylstop M 10 MP 10/110 ZN	*Locknut M 10 MP 10/110 ZN*	2
O28	N91368	Sauterelle levier vertical	*Toggle clamp*	1
O29	T 80747	Plat débrayage courroie	*Unclutching system*	1
O30	X 87190	U support distributeur	*U distributor support*	1

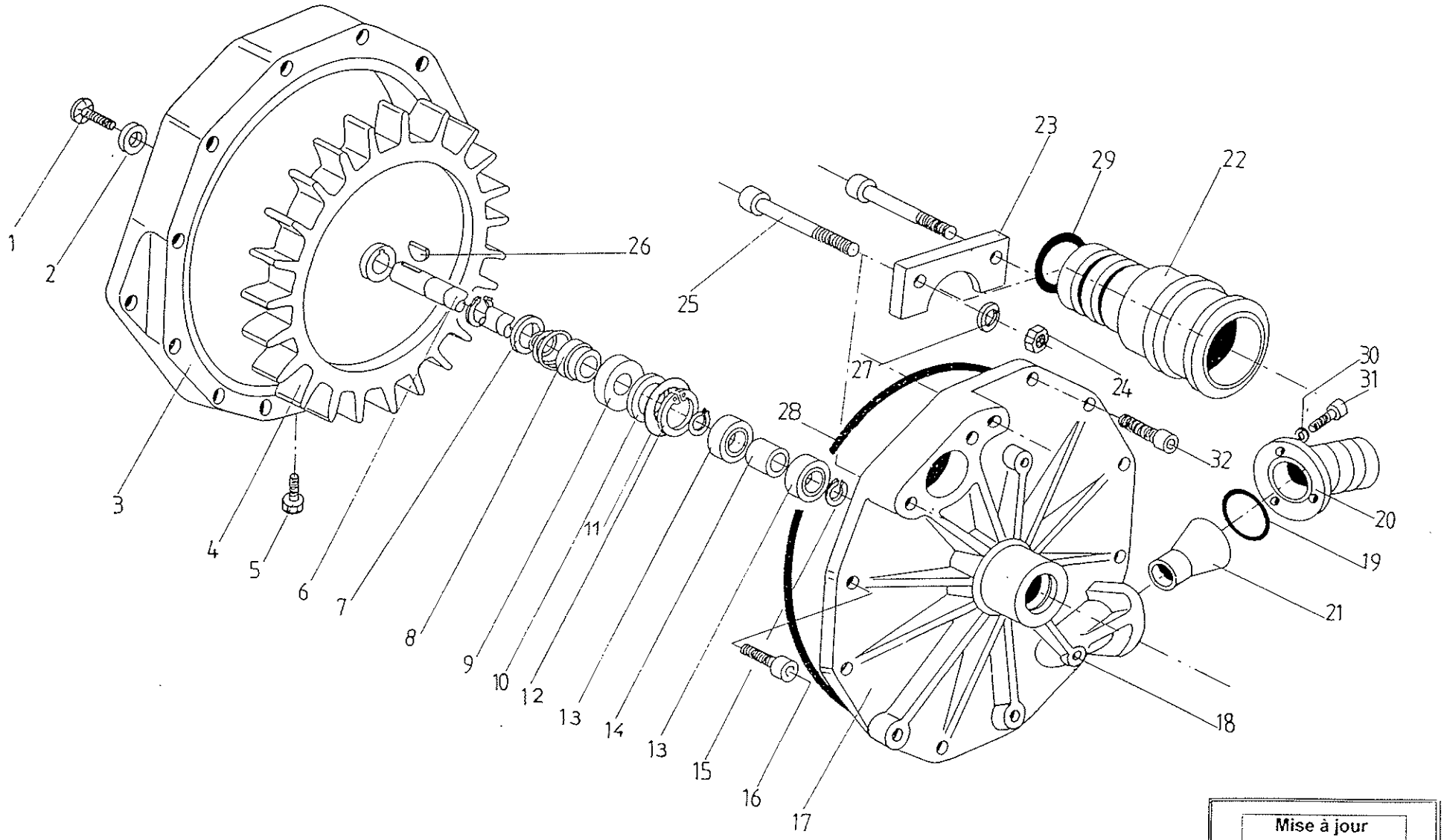

PLANCHE.P

Mise à jour
001:11:96

Mise à jour 001:04:98	PLANCHE P PAGE 1/1 S. 2B/04/98

ENROULEUR S.2 Bis - REEL MACHINE S. 2 Bis TURBINE / TURBINE				
REP Item	REF Part	DESIGNATION	DESCRIPTION	QTE Off u
	Q 23934	**Turbine TTS équipée**		
P1	X 23457	Vis FHC 90 M 6x15 6/8 ZN	*Vis FHC 90 M 6x15 6/8 ZN*	1
P2	Q 23474	Rondelle appui roue	*Wheel shore washer*	1
P3	**Z 23712**	**Flasque turbine**	***Turbine cheek***	1
P4	M 23678	Roue turbine	*Turbine wheel*	1
P5	K 23423	Vis CHC M 10x12 6/8 ZN	*Vis CHC M 10x12 6/8 ZN*	1
P6	A 23644	Axe turbine	*Turbine axle*	1
***P7**	J 23491	Rondelle compensation	*Compensating washer*	1
***P8**	V 80288	Joint à glace D.20	*Fixing ring seal D.20*	1
***P9**	B 80271	Contre face joint glace 20x45x10	*Fixed ring sealover against*	1
***P10**	P 23542	Rondelle appui joint V Ring	*V ring turbine washer thrust*	1
***P11**	J 12267	Rondl inox 36/20/2	*Inox washer 36/20/2*	1
P12	H 23559	Circlips intérieur D.42	*Internal circlips D.42*	1
***P13**	B 23576	Roulà billes Type 6004/2 RS	*Ball bearing 6004/2 RS*	2
***P14**	T 23661	Entretoise roulement	*Bearing spacer*	1
P15	G 89338	Circlips extérieur D.20	*External circlips D.20*	3
P16	W 23525	Vis CHC M 10x30 6/8 ZN	*Vis CHC M 10x30 6/8 ZN*	7
P17	**F 23695**	**Volute turbine**	*Turbine scrol*	1
P18	G 23627	Vis CHC M 10 x 60	*Vis CHC M 10 x 60*	1
P19	M 99072	Joint torique D.60x5	*"O" ring D.60x5*	1
P20	Q 83688	Bride entrée turbine	*Onlet flange turbine*	1
P21	N 99004	Buse turbine D 20	*Turbine buse D 20*	1
P21	A 99038	Buse turbine D 24	*Turbine buse D 24*	1
P22	V 98987	Sortie turbine	*Turbine exit*	1
P23	H 98953	Butée sortie turbine	*Turbine exit thrust*	1
P24	L 89526	Ecrou HU M 10 6/8 ZN	*Nut HU M 10 6/8 ZN*	2
P25	V 27756	Vis CHC M 10x100 6/8 ZN	*Screw CHC M 10x100 6/8 ZN*	2
***P26**	D 23440	Clavette disque 3 x 5	Pawl 3 x 5	1
P27	M 21654	Rondelle Grower 10 W	*Grower washer 10 W*	2
P28	R 23406	Corde torique D 2,40mm LG 1000	*"O" ring D. 2,40mm LG 1000*	1
P29	E 97524	Joint torique 50 x 5	*"O" ring D. 50 x 5*	1
P30	L 26805	Rondelle Grower 8 W	*Grower washer 8 W*	3
P31	B 99062	Vis HM 8x25 6/8 ZN	*Screw HM 8x25 6/8 ZN*	1
P32	R 71223	Vis CHC M 10x25 6/8 ZN	*Screw CHC M 10x25 6/8 ZN*	3

*** Ces articles ne sont plus commercialisés au detail**
voir E 81631 Pochette turbine

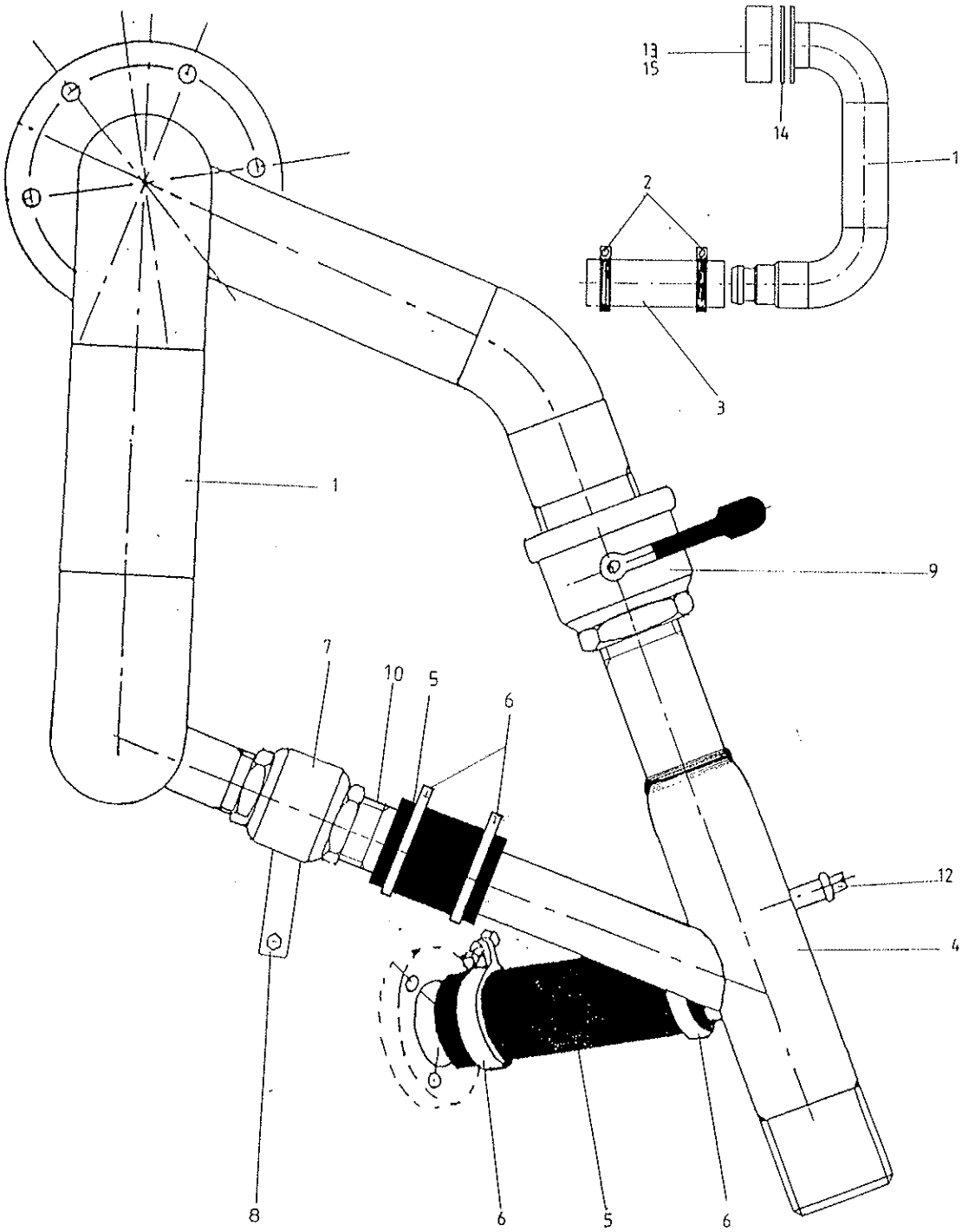

PLANCHE : Q

Mise à jour
001:04:96

Mise à jour
002:04:98

PLANCHE Q PAGE 1/2
S. 2B/04/98

ENROULEUR S.2 Bis - REEL MACHINE S. 2 Bis ALIMENTATION TURBINE / TURBINE WATER FEEDING				
REP Item	**REF Part**	**DESIGNATION**	**DESCRIPTION**	**QTE Off**
Q1	Y 99174	Alimentation sortie turbine	*Exit turbine feeding*	1
Q2	S 93442	Collier mikalor Ø 92 x 97	*Mikalor collar Ø 92 x 97*	2
Q3	T 83599	Tuyau caoutchouc Ø 89 x 99	*Rubber pipe Ø 89 x 99*	0,15 m
Q4	**B 29901**	**Alimentation entrée turbine**	***Turbine feeding***	**1**
Q5	H 24525	Tuyau caoutchouc 50	*Rubber pipe Ø50*	0,50m
Q6	Z 37581	Collier mikalor Ø56x59	*Mikalor collar Ø56x59*	4
Q7	P 98936	Vanne bois sphérique FF 1"1/2	*Ball valve F F 1"1/2*	1
Q8	**T 28422**	**Poignée régul.2 - 2 bis**	***Adjustment drive handle 2 - 2 bis***	**1**
Q9	P 28234	Vanne Bois.sphérique F.F. 2"1/2	*Ball valve F F 2"1/2*	1
Q10	K 99208	Manchette canle 50 M1" 1/2	*Grooved ppe 50 M 1" 1/2*	1
Q12	F 36437	Bouchon M 1/4"	*Plug M1/4"*	1
Q13	D 93360	Moyeu étanchéité	*Waterproof bearing*	1
Q14	Y 11452	Joint palier 240 x 160 x 3	*Gasket 240x160x3*	1
Q15	N97624	Joint torique 115x7	*Oring 115x7*	

Mise à jour
001:11:96

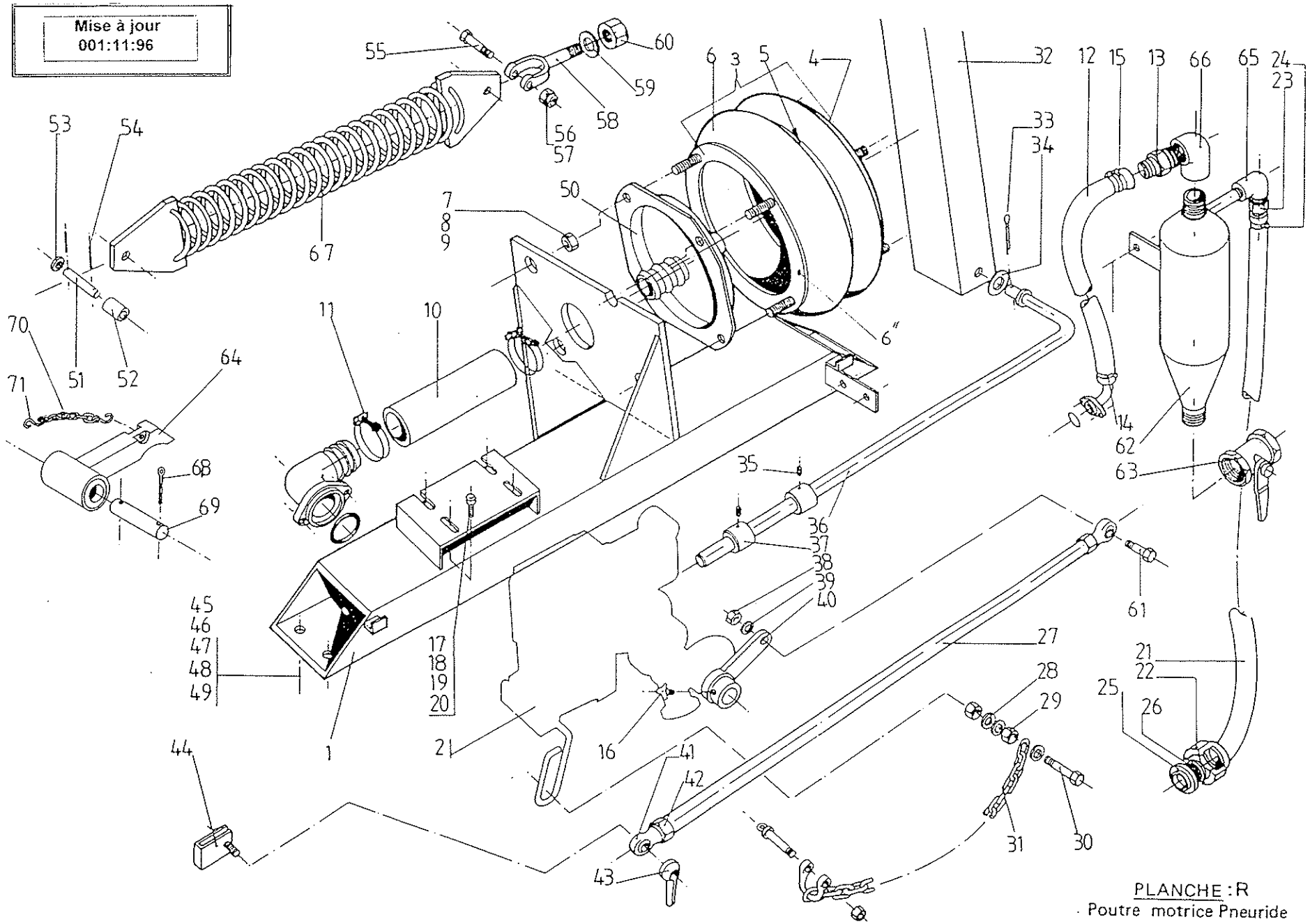

PLANCHE : R
Poutre motrice Pneuride

Mise à jour 002:04:98

PLANCHE R PAGE 1/2 S. 2B/04/98

ENROULEUR S. 2 Bis - REEL MACHINE S. 2 Bis POUTRE PNEURIDE / BELLOWS DRIVING BEAM				
REP Item	**REF Part**	**DESIGNATION**	**DESCRIPTION**	**QTE Off**
R1	K 84672	Poutre motrice nue 2B pneuride	*Sup. beam unlined 2B bellows*	1
R2	S 24442	Ens.hydrobasculeur S2B/3	*Water motor unitS2B/3*	1
R3	K 20410	Soufflet pneuride 12" x 2 équipé	*Bellows 12" x 2 assembly*	1
R4	Z 54601	Cuvette pneuride 12"	*Bellows base plate 12"*	1
R5	N 13375	Bague centrale 12"	*Central ring*	1
R6	R 84126	Soufflet pneuride 12" x 2 nu	*Bellows 12" x 2 uniled*	1
R6"	M 13443	Bague accroch.12 X 2	*Ring for bellows 12" x 2*	1
R7	L 89526	Ecrou HU M 10 6/8 ZN	*Nut HU M 10 6/8 ZN*	10
R8	M 19676	Rondelle éventail 10 AZ ZN	*Lockwasher 10 AZ ZN*	10
R9	V 37715	Rondelle plate 10 LLN ZN	*Washer 10 LLN ZN*	2
R10	Y 80590	Tuyau Airduc Ø 40	*Hose Ø 40*	0,14 m
R11	R 31732	Collier 2 fils 50/57 galva	*Collar 2 wires 50/57*	2
R12	**V 46340**	**Tuyau D.25/39 SUPERMINES**	***Hose D.25/39 SUPERMINES***	**0,50 m**
R13	**C 49774**	**Douille canlée Ø25 FL 3/4"**	***Hose tailled Ø25 FL 3/4"***	**1**
R14	F 35540	Collier serre oreilles 34x37	*"O" clip 34x37*	1
R15	T 96893	Collier serre oreilles 37 x 40	*"O" clip 37 x 40*	2
R16	F 95179	Bouton bakélite M 6 x 16 192/25	*Locking screw M 6 x 16 192/25*	1
R17	B 72566	Vis HM 8x30 6/8 ZN	*Screw HM 8x30 6/8 ZN*	4
R18	S 91993	Rondelle éventail 8 AZ ZN	*Lockwasher 8 AZ ZN*	4
R19	Z 91976	Rondelle plate 8 ZU ZN	*Washer 8 ZU ZN*	4
R20	W 41741	Ecrou HU M 8 6/8 ZN	*Nut HU M 8 6/8 ZN*	2
R21	**B 46323**	**Tuyau D.19/31,1SUPERMINES**	***Hose D.19/31,1 SUPERMINES***	**0,7 m**
R22	G 83749	Demi-raccord exp. can 19	*Half quick action coupler hoset*	1
R23	**J 49757**	**Douille canlée Ø 19 FL 1/2**	***Hosetalled Ø 19 FL 1/2***	**1**
R24	**N 46357**	**Collier serre oreilles 31/34**	***"O" clip 31/34***	**3**
R25	J 43593	Joint racc. express	*Rubber gasket*	1
R26	H 43615	Pastille filtrante	*Filter disc*	1
R27	Y 36085	Bielle com régul. pneuride S2B	*Actuaring rod 2B*	1
R28	V 37715	Rondelle plate 10 LLN ZN	*Washer 10 LLN ZN*	5
R29	L 89526	Ecrou HU M 10 6/8 ZN	*Nut HU M 10 6/8 ZN*	2
R30	P 65885	Vis HM 10x40 6/8 ZN	*Screw HM 10x40 6/8 ZN*	1
R31	Y 60510	Chaine maille n° 17 ZN	*Chain n° 17 ZN*	2,4 m
R32	S 94431	Bras moteur nu	*Drive arm unlined*	1
R33	T 47167	Goupille V 3.2x25 ZN	*Split pin 3,2x25 ZN*	1
R34	K 14729	Rondelle plate 10 ZU ZN	*Washer 10 ZU ZN*	1
R35	N 16227	Vis STHC M 10x16 10/9 ZN bc	*Screw STHC M 10x16 10/9 ZN*	2
R36	L 88376	Tringle cde moteur S2	*Actuaring rod S2*	1
R37	W 81416	Butée tige commande inversion	*Inverse drive rod stop*	2
R38	W 41741	Ecrou HU M 8 6/8 ZN	*Nut HU M 8 6/8 ZN*	1
R39	Z 91976	Rondelle plate 8 ZU ZN	*Washer 8 ZU ZN*	1
R 40	S 83805	Levier commande régulation	*Arm regulator control*	1
R41	C 27142	Embout rotule Ø8 fil M 8	*Ball joint ferrule Ø 8*	2
R42	W 41741	Ecrou HU M 8 6/8 ZN	*Nut HU M 8 6/8 ZN*	3
R43	T 95720	Levier manoeuvre bakélite	*Clamp lever*	1
R44	B 86251	Chape régulation vitesse	*Speed regulation clamp*	1
R45	D 65392	Vis HM 12x40 6/8 ZN	*Screw HM 12x40 6/8 ZN*	3
R46	X 66582	Vis HM 12x50 6/8 ZN	*Screw HM 12x50 6/8 ZN*	1

Mise à jour 001:04:96

PLANCHE R PAGE 2/2 S. 2B/04/96

ENROULEUR S. 2 Bis - REEL MACHINE S. 2 Bis POUTRE PNEURIDE / BELLOWS DRIVING BEAM				
REP Item	REF Part	DESIGNATION	DESCRIPTION	QTE Off
R47	D 59320	Rondelle éventail 12 AZ ZN	*Lockwasher 12 AZ ZN*	4
R48	V 70421	Rondelle plate 12 ZU ZN	*Washer 12 ZU ZN*	4
R49	Z 41537	Ecrou HU M 12 6/8 ZN	*Nut HU M 12 6/8 ZN*	4
R50	E 99732	Fond pneuride 12" manchon 40	*Bellows inlet plate 12"*	1
R51	J 11554	Axe ressort bras moteur	*Drive arm spring axle*	1
R52	Z 82224	Entre ressort bras moteur Lg 55	*Drive arm spring spacer Lg 55*	1
R53	T 81391	Entre ressort bras moteur Lg 10	*Drive arm spring spzcer Lg 10*	1
R54	E 99249	Goupille V 3.2x40 ZN	*Split pin V 3.2x40 ZN*	2
R55	H 66684	Vis HM 14x60 6/8 ZN	*Screw HM 14x60 6/8 ZN*	1
R56	M 14593	Rondelle éventail 14 AZ ZN	*Lockwasher 14 AZ ZN*	1
R57	B 41401	Ecrou HU M 14 6/8 ZN	*Nut HU M 14 6/8 ZN*	1
R58	W 26492	Chape étoile M 16 D 16	*Fock Ø 16*	1
R59	S 19727	Rondelle plate 16 ZU ZN	*Washer 16 ZU ZN*	1
R60	R 19923	Ecrou HU M 16 6/8 ZN	*Nut HU M 16 6/8 ZN*	1
R61	P 99062	Vis HM 8x25 6/8 ZN	*Screw HM 8 x 25*	1
R62	Y 47033	Séparateur nu	*Stone trap unlined*	1
R63	H 21719	Vanne bois. sphér.FF 3/4" PR	*Stop cock FF 3/4" PR*	1
R64	S 99698	Clavette moteur	*Drive key*	1
R65	Q 26694	Coude FF 1/2"	*Bend 90 FF 1/2"*	1
R66	B 40550	Coude FF 3/4"	*Bend 90 FF 3/4"*	1
R67	L 10176	Ressort bras moteur	*Drive arm spring*	1
R68	T 47167	Goupille V 3.2x25 ZN	*Split pin V 3.2x25 ZN*	2
R69	L 99715	Axe clavette moteur 82-90	*Drive key shaft 82-90*	1
R70	Y 60510	Chaine maille n° 17	*Chain n° 17*	0.20 m
R71	F 84415	Esse ronde D 3	*"S" Ø 3*	1

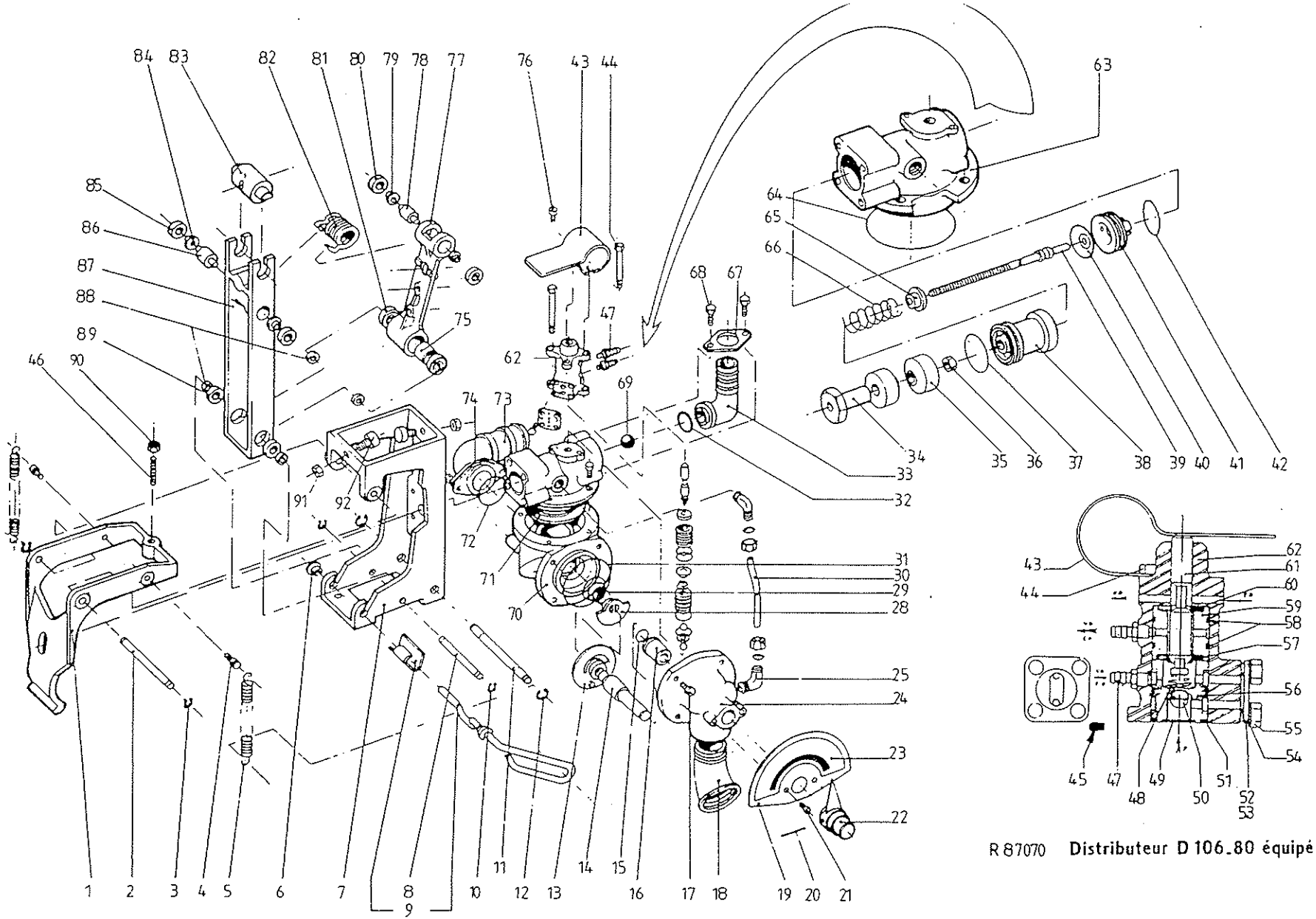

R 87070 **Distributeur D 106.80 équipé**

PLANCHE : S
Ensemble Hydrobasculeur

Mise à jour 001:04:96

PLANCHE S PAGE 1/2 S. 2B/04/96

ENROULEUR S. 2 Bis - REEL MACHINE S. 2 Bis HYDRAUBASCULEUR BELLOWS DRIVE				
REP Item	REF Part	DESIGNATION	DESCRIPTION	Qté/U Off
S1	X 80267	Déclencheur de sécurité	*Safety release mecanism*	1
S2	S 81321	Axe articulation Ø106x80	*Pivot pin*	1
S3	W 95193	Anneau truarc D 8	*External circlips Ø8*	4
S4	N 80420	Piton accro. ressort Ø106x80	*Spring retainer pin Ø106x80*	2
S5	Q 80675	Ressort déclencheur Ø106x80	*Spring release mecanism*	2
S6	K 81015	Douille articulation verrou	*Locking buch D 106-80*	2
S7	D 80250	Support basculeur Ø 106x80	*Water motor frame*	1
S8	K 99691	Axe articulation inox	*Spindle inox*	1
S9	D 58561	Verrou déclencheur delrin	*Release mecanism lock pin*	
S9"	W 80726	Axe déclencheur nu	*Release mecanism lock pin*	1
S10	W 95193	Anneau truarc D 8	*External circlips Ø8*	4
S11	V 80403	Axe accro. ressort Ø106x80	*Spring retraining pin*	1
S12	P 95210	Anneau truarc D 10	*External circlips Ø 10*	2
S13	L 16639	Disque régul. 12" Ø106x80	*Orifice plate 12" Ø106x80*	1
S14	B 80386	Axe de régul. Ø106x80	*Regulator shaft Ø106x80*	1
S15	A 80845	Joint torique Ø14x2	*"O" ring Ø14x2*	1
S16	J 80301	Palier axe régul. Ø106x80	*Bearing regulator shaft Ø106x80*	1
S17	Y 60258	Vis CHC 6x20 6/8 ZN	*Screw CHC 6x20 6/8 ZN*	8
S18	K 53231	Coude 45° MF 1"1/4	*Bend 45° MF 1"1/4*	1
S19	T 81253	Cadrant régulation	*Dial Ø106x80*	1
S20	L 80947	Goupille élastique 3x40	*Spirol pin 3x40*	1
S21	C 88046	Vis HM 5 x 10 inox	*Screw HM 5 x 10 inox*	7
S22	C 80318	Bouton cde régul. Ø106x80	*Pointer regulator control Ø106x80*	1
S23	W 91283	Autocollant régul;vitesse	*Speed regulation sticker*	1
S24	K 80233	Corps régulateur	*Regulator body Ø106x80*	1
S25	J 35796	Rac eq rap lt orien 10-1/4	*Turntable junction d 10 1/4"*	2
S28	L 80556	Volet tournant régul. Ø106x80	*Sectoring disq Ø106x80*	1
S29	C 81100	Ressort régul. Ø106x80	*Spring regulator Ø106x80*	1
S30	V 43580	Tuyau rilsan 8 x 10	*Flexible tube*	0,2 m
S31	N 81202	Joint torique Ø57x5	*"O" ring Ø57x5*	1
S32	J 80692	Joint torique Ø23x3	*"O" ring Ø23x3*	1
S33	L 80165	Coude alim.dist. Ø106x80	*Bend distributor feed Ø106x80*	1
***S34**	W 80335	Butée déclen.hydro.bas.106x80	*Stop release mecanism*	1
***S35**	W 11243	Butée perbunan	*Rubber buffer*	2
S36	W 41741	Ecrou HU M 8 6/8 ZN	*Nut HU M 8 6/8 ZN*	2
S37	D 81032	Joint torique Ø30X2	*"O" ring Ø30X2*	2
***S38**	T 80471	Palier tige dist. Ø106x80	*Rod bearing Ø106x80*	1
***S39**	C 11226	Tige commande inox dist.	*Drive rod (shaft)*	1
S40	P 10478	Membrane hydrobasculeur	*Diaphragm*	1
***S41**	X 80658	Siège de tige Ø106x80	*Rod seating Ø106x80*	1
S42	D 81032	Joint torique Ø30X2	*"O" ring Ø30X2*	2
S43	C80709	Levier élastique Ø106x80	*Elastic lever Ø106x80*	1
S44	J 81083	Vis HM 5 x 65 6/8 ZN	*Screw HM 5 x 65 6/8 ZN*	2
S45	P 80743	Bouchon embout cannelé	*Hosetail*	1
S46	F 81287	Vis ST HC M 8 x 35 bout plat	*Screw ST HC M 8 x 35 (hollow)*	1
S47	Q 36101	Embout cannelé	*Hosetail*	2
***S48**	E 35999	Ressort comp. inox pilote	*Sping main distributor*	1

Mise à jour 001:04:96	PLANCHE S PAGE 2/2 S. 2B/04/96

ENROULEUR S. 2 Bis - REEL MACHINE S. 2 Bis HYDRAUBASCULEUR BELLOWS DRIVE				
REP Item	REF Part	DESIGNATION	DESCRIPTION	Qté/U Off
*S49	R 87162	Filtre inox 11,7 toile 200 m	*Filter inox 11,7*	1
*S50	Z 80522	Bille élastomére d 7	*Ball Ø7*	2
S51	X 81049	Joint torique Ø16x3	*"O" ring Ø16x3*	1
S52	S 96317	Plaque vanne sécurité nue	*Security cover plate*	1
S53	R 88036	Joint plaque vanne sécurité	*Orifice diafragm*	1
S54	V 86176	Rondelle éventail 5 AZ inox	*Lockwasher 5 AZ inox*	4
S55	C 88046	Vis HM 5 x 10 inox	*Screw HM 5 x 10 inox*	7
*S56	H 80369	Entretoise inf. sécurité	*Safety lower spacer*	1
*S57	J 92560	Joint etan inférieure	*Distributor lower seal*	1
S58	T 35115	Bague I 18,77x1,78	*Ring I 18,77x1,78*	3
*S59	X 92526	Entretoise distributeur	*Spacer main distributor*	1
*S60	D 92509	Joint étan superieure	*Distributor upper seal*	1
S61	G 80437	Tiroir vanne sécurité	*Plunger bleed valve*	1
S62	Q 80284	Corps vanne sécurité	*Bleed valve body*	1
S63	S 80148	Chapeau distributeur	*Distributor cap*	1
S64	W 81117	Joint torique Ø80x2,4	*"O" ring Ø80x2,4*	1
*S65	S 11056	Support ressort	*Spring backing ring*	1
*S66	K 10635	Ressort compensation	*Compensation spring*	1
S67	M 80488	Bride coude alimentation	*Flange distributor bend*	1
S68	K 60292	Vis HM 6 x 20 inox	*Screw HM 6 x 20 inox*	4
S69	S 83575	Bille plastique Ø 16	*Ball Ø 16*	1
S70	E 80182	Corps soupape distribution	*Regulator body lower*	1
S71	X 86523	Clapet soupape échappement rapid	*Diaphragram*	1
S72	S 80539	Joint torique Ø42 x 3,5	*"O" ring Ø42x3,5*	1
S73	R 80216	Coude pneuride 10" Ø106x80	*Bend bellows feed 10" Ø106x80*	1
S74	F 80505	Bride alimentation pneuride	*Clamp ring*	1
*S75	V 13151	Tube entretoise moteur	*Distance tube*	1
S76	C 88046	Vis HM 5 x 10 inox	*Screw HM 5 x 10 inox*	2
S77	G 10563	Biellette hydrobasculeur	*Bare arm*	1
*S78	Q 99742	Axe ressort omega PM	*Spring seat omega PM*	2
*S79	R 99674	Entretoise axe ressort moteur	*Shaft spacer*	4
S80	E 98467	Roult. billes TY 608/2RS	*Ball bearing BC 02 D6*	4
S81	R 98501	Roult. billes TY 626/2RS	*Ball bearing BC 10 D8 EE*	4
S82	B 13134	Ressort usiné Ø106x80	*Spring Ø106x80*	1
*S83	Y 19594	Noix de commande Hydro	*Motor drive*	1
*S84	Y 99657	Entretoise articulation	*Shaft spacer*	4
S85	E 98467	Roult. billes TY 608/2RS	*Ball bearing BC 02 D 6 EE*	4
*S86	Q 99742	Axe ressort omega PM	*Spring seat omega PM*	2
S87	A 10580	Fourchette inversion	*Reversing fock*	1
*S88	Y 99657	Entretoise articulation	*Bush*	4
S89	R 98501	Roult. billes TY 626/2RS	*Ball bearing BC 10 D 8 EE*	4
S90	W 41741	Ecrou HU M 8 6/8 ZN	*Nut HU M8 6/8 ZN*	2
S91	V 41809	Ecrou HU M 6 6/8 ZN	*Nut HU M6 6/8 ZN*	2
S92	A 83490	Plot plastique fileté	*Fork stop*	2

*** Ces articles ne sont plus commercialisés au detail voir**
X 39879/E39794/D39862Pochettes hydrobasculeur

PLANCHE T.

Mise à jour
001:04:96

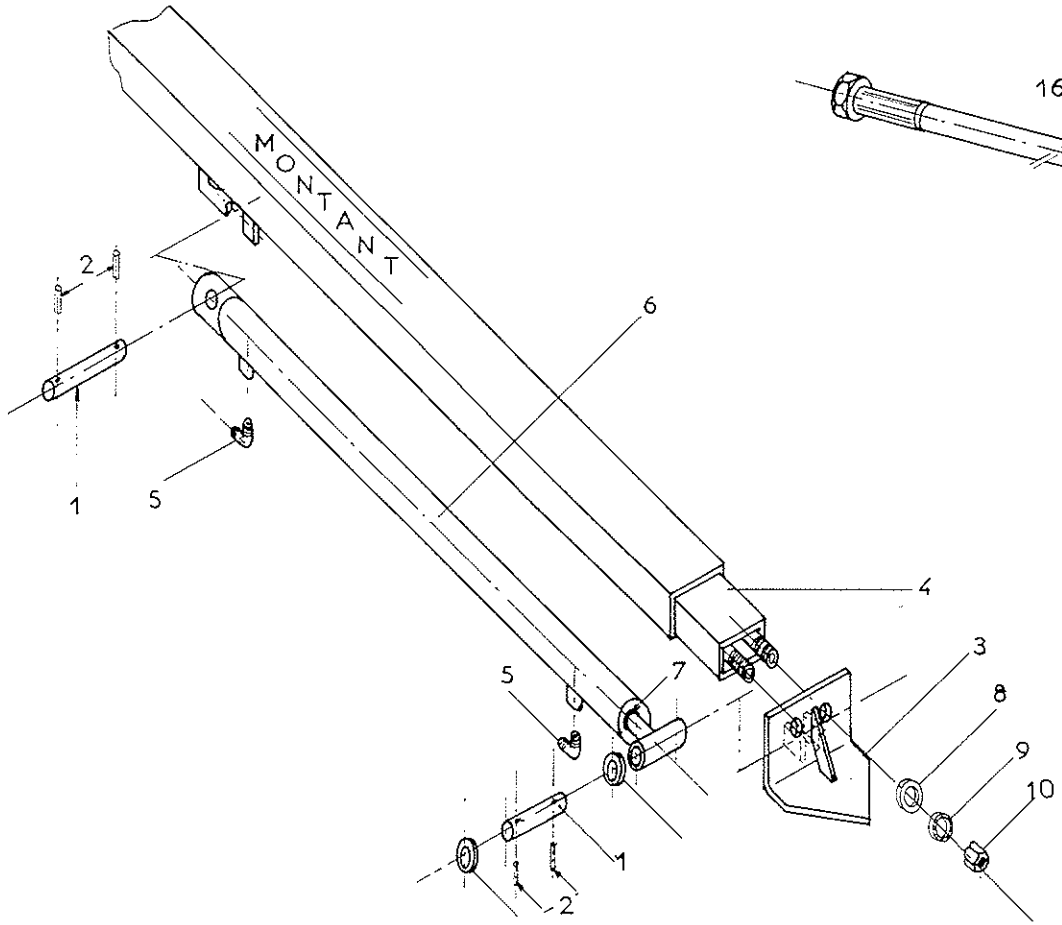

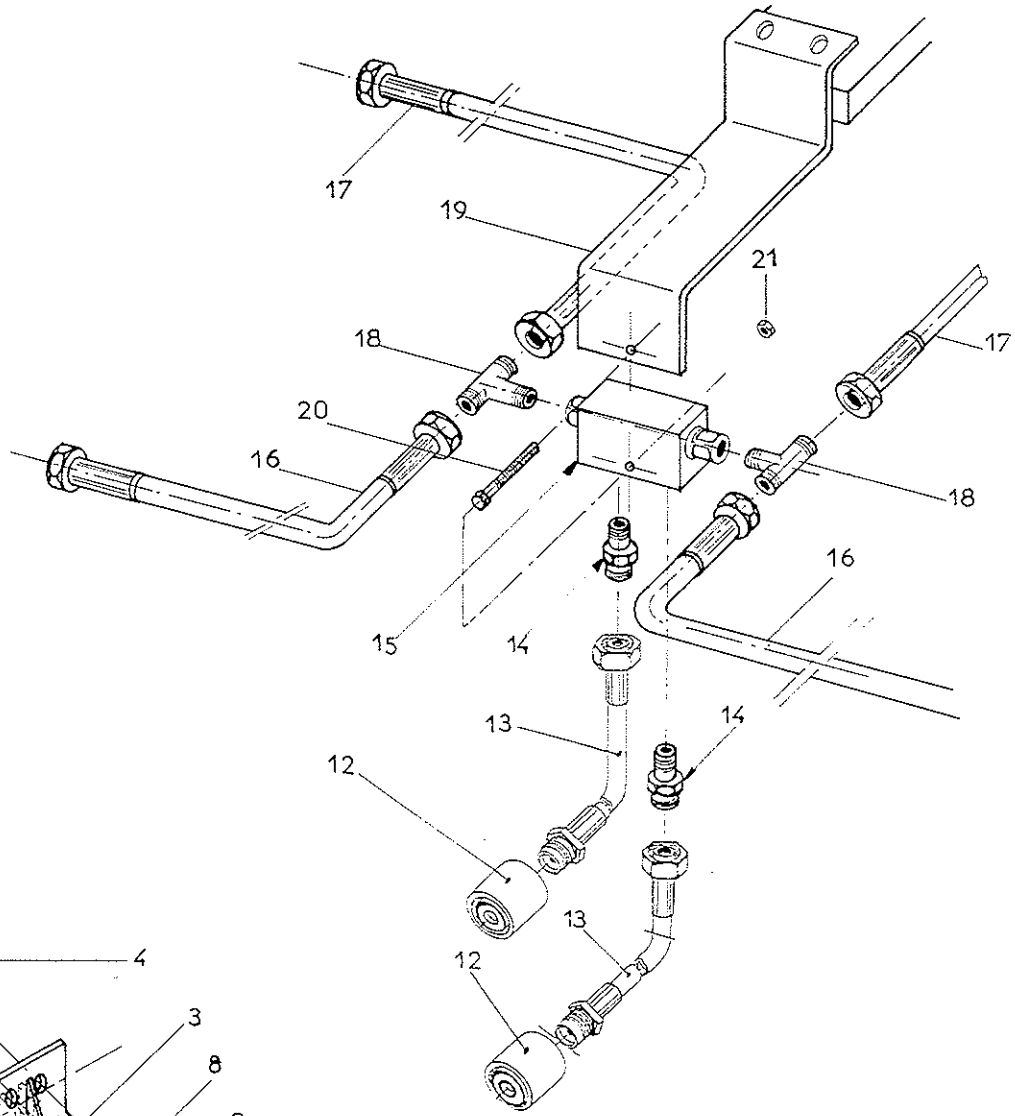

Mise à jour 001:04:96

PLANCHE T PAGE 1/1 S. 2B/04/96

ENROULEUR S.2 Bis - REEL MACHINE S . 2 Bis ENSEMBLE HYDRAULIQUE / HYDRAULIC ASSEMBLY				
REP Item	REF Part	DESIGNATION	DESCRIPTION	QTE Off
T1	Y 46849	Axe fixation inférieur	*Inferior fixation axle*	4
T2	K 70642	Goupille élastique 4x30	*Elastic pin 4x30*	8
T3	E 80067	Semelle bêche hydraulique	*Right Base spade*	2
T4	C 80050	Beche ancrage hydraulique	*Left base spade*	1
T4'	Z 19871	Beche ancrage hydraulique	*Left base spade*	1
T5	H 85590	Rac équ ac 90 D13-3/8 "	*Square coupler d 13 3/8"*	4
T6	E 46832	Vérin hydraulique c 900	*Hydraulic jack C 900*	2
T7	Q 64529	Pochette verin c 900	*Hydraulic jack set*	2
T8	G 83772	Rond plate ZU 24	*Washer 24 ZU ZN*	4
T9	Q 10870	Rond plate ZU 20	*Washer 20 ZU ZN*	4
T10	J 66409	Rond éven AZ 20	*lockwasher 20 AZ*	4
T11	E 89453	Ecrou HU M20	*Nut HU M20 6/8 ZN*	4
T12	L 85 777	Valve a visser VA 08 RA EURO	*Scew valve V8R EURO*	2
T13	K 28506	Flex R1T5/16 SMVAET 13 5,39	*Hydraulic flexible MF 5,39 m*	2
T14	B 85607	Rac uni umg 13 171v13-3/8	*Union coupler 171 v d13 3/8"*	2
T15	C 85539	Clapet double pilote	*Double valve drived*	1
T16	Z 47563	Flex R1T5/16 ETC 13 2,60	*Hydraulic flexible MF 2,60 m*	2
T17	A 28336	Flex R1T5/16 ETC 13 3,65	*Hydraulic flexible MF 3,65 m*	2
T18	Q 62183	Rac te 3/8 D13 TMG13 171V	*T coupler 3/8" d13*	2
T19	A 62744	Sup flexible central	*Central flexible support*	1
T20	A 66378	Vis H M 6-50	*Screw H M 6X50*	1
T21	V 41809	Ecrou HU M6	*Nut HU M6 6/8 ZN*	1

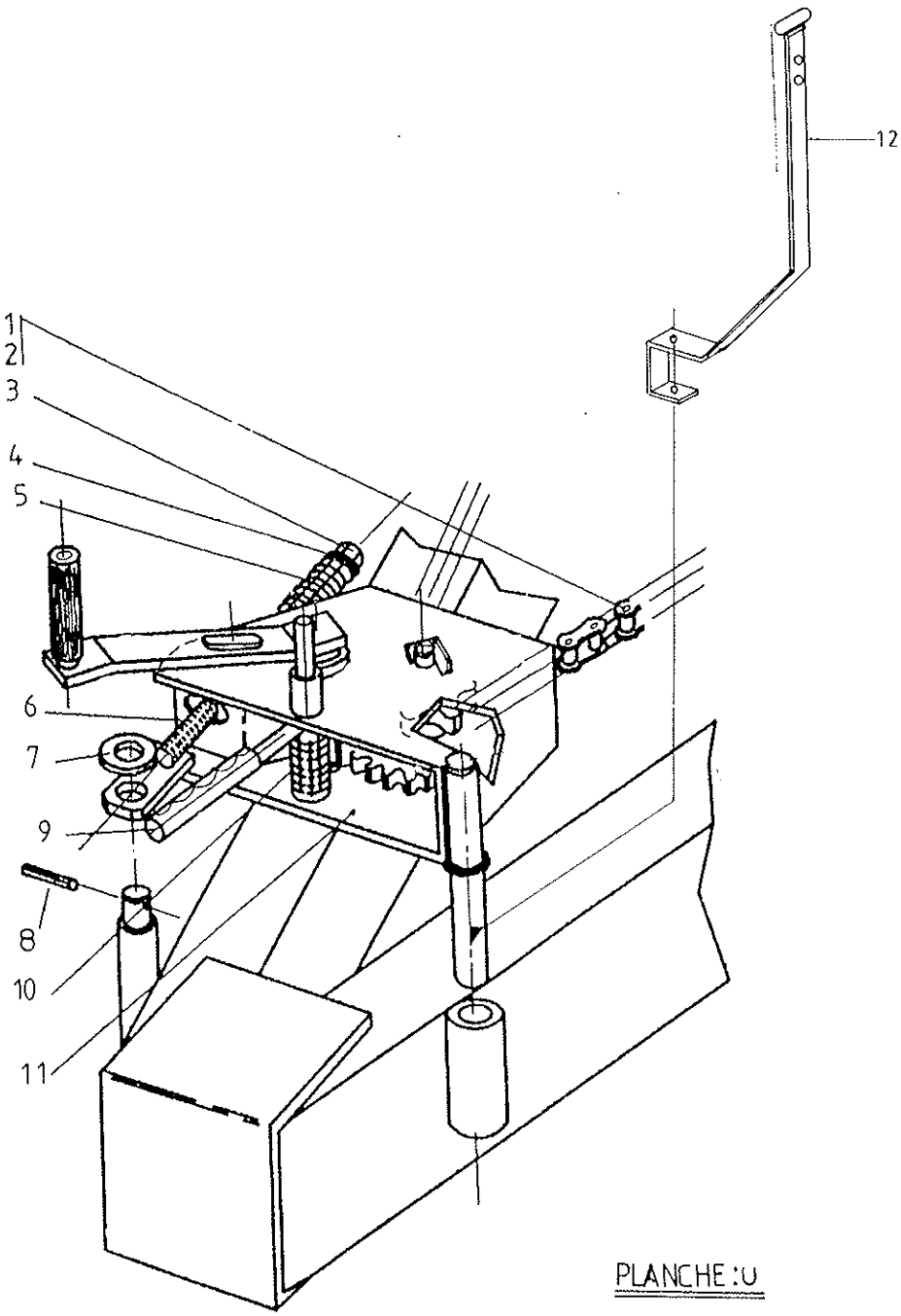

PLANCHE :U

Mise à jour
001:04:96

Mise à jour 001:04:96

PLANCHE U PAGE 1/1 S. 2B/04/96

ENROULEUR S. 2 Bis - REEL MACHINE S . 2 Bis ROTATION TOURELLE / TURRET ROTATION				
REP Iren	REF Part	DESIGNATION	DESCRIPTION	QTE Off
U1	X 86201	Chaine P 41,4 155 maillons ZN	*Chain 41,4 155 links ZN*	1
U2	T 23316	Maillon jonction 41,4 - 1820K	*Jonction link 41,4 1820K*	1
U3	T 54987	Ecrou nylstop M16 MP 10/116 ZN	*Locknut M16 MP 10/116 ZN*	1
U4	S 19727	Rondelle plate 16 ZU ZN	*Washer 16 ZU ZN*	2
U5	G 96468	Ressort comp. Ø26 Lg125 F7	*Compression spring Ø26 Lg125 F7*	1
U6	Z 48529	Tendeur chaine rotation tourelle	*Chain tighener*	1
U7	C 56858	Rondelle plate 24 ZU ZN	*Washer 24 ZU ZN*	1
U8	T 14576	Goupille mécanindus 5 x40	*Spirol pin 5x40*	1
U9	Z 21550	Poignée bambou	*Winch handle*	1
U10	F 30204	Ressort ONLZ 4"	*Spring ONLZ 4"*	1
U11	Q 83481	Ensemble treuil rotation tourelle	*Winch seet*	1
U12	E 62081	Support flexible	*Hose support*	1

	Mise à jour 001:04:96	ENROULEUR S . 2 Bis - REEL MACHINE S . 2 Bis FOURNITURES DIVERSES		
REP Iren	REF Part	DESIGNATION	DESCRIPTION	QTE Off
		Carter fermeture bobine		
	F 83127	Carter fermeture bobine 2b	Closing drum guard st 2bis	4
	L 87870	Vis CMC 6.3 X 25 15N	Screw CMC 6.3 X 25 15N	28
	F 93546	**Flexible alimentation**	**Hose water feeding**	
	S 93442	Collier mikalor D 92 -97	Mikalor collar	6
	S 39852	Collier fermeture hr 4"	HR 4" ring	1
	T 83599	Tuyau caoutchou d 89x 99	Hose d 89x99	6 m
	R 64645	Rac farmld M4 canle 90	FLD M 4" D 90 groved coupler	1
	Y 64628	HR M 4" Canlé 90	HR M 4" D 90 groved coupler	1
	A 93104	**Flexible évacuation TP**	**TP exhaust hose**	
	G 23029	Collier ser D32/50 LG 13	Collar d 32/50	1
	E 95960	Flexible d40 percé l 12,5	Hose d 40 pierced	1
	B 90667	Nez M 1"1/4 PET D40	Noze m 1"1/4	1
	J 12221	**Double alimentation 2B TTI**	*Double feeding pipe 2B TTI*	
	F 22384	**Double alim.2B TTS/TP/TPI**	*" " " 2BTTS/TP/TPI*	