SUPER 1

SOMMAIRE /SUMMARY

DESIGNATION	PLANCHE	PAGE
Structure / *Structure*	Planche 1A	1
Bobine / *Drum*	Planche 1B	2 à 3
Trancanage / *Hoseguide*	Planche 1C	4 à 5
Poutre pneuride irrido/ *Irrido bellows frame*	Planche G	6 à 7
Disque détection TPI / TPI disk	Planche H	8
Moteur irrido pneride / *Irrido bellows motor*	Planche I	9
Support électrovane TPI/ *Electrovane TPI*	Planche J	10
Traineau simple / *Simple trolley*	Planche K	11
Relevage cadre&bêches / lift frame&spade	Planche 1M	12
Poutre turbine simple/Simple turbine frame	Planche 2N	13 à 15
Déclencheur TTS / *TTS simple click*	Planche O	16
Turbine simple / *Simple turbine*	Planche P	17
Alim.turbine simple / *Simple turbine feeding*	Planche 1Q	18
Poutre pneuride : *Bellows driving bean*	Planche R	19 à 20
Hydraubasculeur / *Bellows drive*	Planche S	21 à 22
Tourelle mécanique / *Turntable mèchanical*	Planche V	23
Divers équipements		24

PLANCHE 1A

Mise à jour
001:11:96

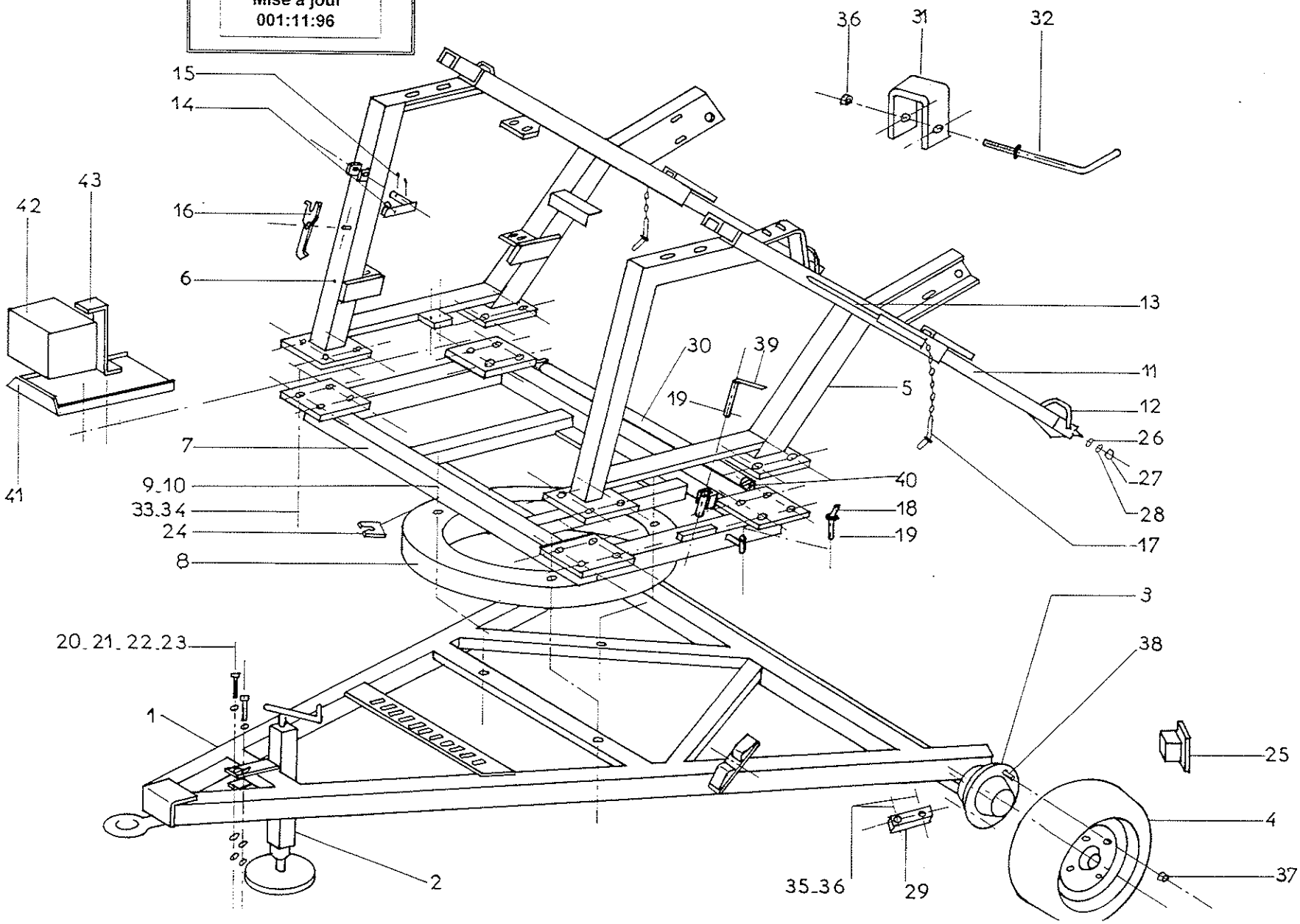

Mise à jour 001:11:96

PLANCHE 1A PAGE 1/1 SUPER 1 /11/96

ENROULEUR .SUPER 1 / REEL MACHINE SUPER 1 STRUCTURE/STRUCTURE				
REP item	REF Part n°	DESIGNATION	DESCRIPTION	QT off u
1A1	P 87666	Châssis SUPER 1 AT	*Frame STR SUPER 1 AT*	1
1A2	G 47478	Béquille carrée 80 1 1B 2	*Screw jack*	1
1A3	L 61282	Essieu 405SF voie 2000	*Axle 405SF*	2
1A4	C 87632	Roue compl.275/60R15 TL 7x15 5	*Wheel 275/60R15TL 7x15 5*	2
1A5	N 46679	Montant tourelle super 1frein	*Brake side frame*	1
1A6	V 46662	Montant tourelle super 1moteur	*Motorisation side frame*	1
1A7	P 46611	Embase tourelle super 1	*Frame support*	1
1A8	V 87717	Rond avant-train 16/1050	*Fore carriage 16/1050*	1
1A9	P 23657	Vis HM 14 x 40 - 10/9 ZN	*Screw HM 14 x 40 - 10/9 ZN*	4
1A10	K 48102	Ecrou nylstop M 14- MP 10/114 Z	*Locknut M 14 - MP 10/114 ZN*	4
1A11	A 83329	Bêche d'ancrage STR 1 B	*Anchoring spade STR 1 B*	2
1A12	R 20462	Semelle bêche d'ancrage ST 1 B	*Stabilizen leg foot ST 1 B*	2
1A13	D 92762	Levier de manutention bêche 82 A	*Handling spade lever 82 A*	1
1A14	K20479	Clavette anti-retour ST1 B	*Anti return pawl ST1B*	1
1A15	E 88186	Goupille V 4 x 40	*Split pin 4 x 40*	2
1A16	Z 86525	Clef de décrabotage	*Key fore clutch*	1
1A17	H 41936	Broche verrou bequille s3	*Rubble*	2
1A18	D 82205	Broche blocage tourelle	*Rubble turntable splindle*	1
1A19	M 51481	Goupille beta ø 4	*Split pin beta 4*	1
1A20	G 98239	Vis HM 14 x 110 - 6/8 ZN	*Screw HM 14 x 110 - 6/8 ZN*	2
1A21	C 49360	Rondelle plate 14 ZU ZN	*Washer 14 ZU ZN*	2
1A22	M 14593	Rondelle éventail AZ14	*Lockwasher 14 AZ ZN*	2
1A23	B 41401	Ecrou HU - M14 - 6/8 ZN	*Nut HU - M14 - 6/8 ZN*	2
1A24	D 74523	Cale rond avant-train	*Fore carriage cloch*	2
1A25	A96232	Embout tube 120x80x5	*Plug 120 x 80 x5*	2
1A26	D 16195	Rondelle plate 12 LN ZN	*Washer 12 LN ZN*	4
1A27	D 59320	Rondelle éventail 12 AZ ZN	*Lockwasher 12 AZ ZN*	4
1A28	Z 41537	Ecrou HU - M12 - 6/8 ZN	*Nut HU - M12 - 6/8 ZN*	4
1A29	B 99223	Platine fixation essieux	*Axle plate fastening*	2
1A30	H 24272	Rouleau D 70 LG 1310 MG20	*Roller 1410 MG 25*	1
1A31	R 61333	U support flexible alim 1 b	*U flexible support*	2
1A32	X 61384	Tige sup.flexible	*Splindle*	2
1A33	P 23657	Vis HM 14x40 10/9 ZN	*Screw HM 14x40 10/9 ZN*	16
1A34	K 48102	Ecrou nylstop 14	*Locknut 14*	16
1A35	C 66752	Vis HM 16 x 90/90	*Screw HM 16x90/90*	4
1A36	C 26567	Ecrou Nylstop 16	*Locknut 16*	4
1A37	V 94295	Ecrou de roue	*Wheel nut*	5
1A38	G 94329	Goujon de roue	*Wheel joggle*	5
1A39	V 48226	Broche	*Splindle*	1
1A40	X 66582	Vis HM 12/50	*Screw HM 12 X50*	2
1A41	V 47835	Support batterie	*Battery support*	1
1A42	H 79081	Batterie 12V 24 A/H étanche	*Battery 12v 24 a:h*	1
1A43	A 79166	Patte fixat batterie	*Battery fastening plate*	1

Planche 1B

Mise à jour
001:11:96

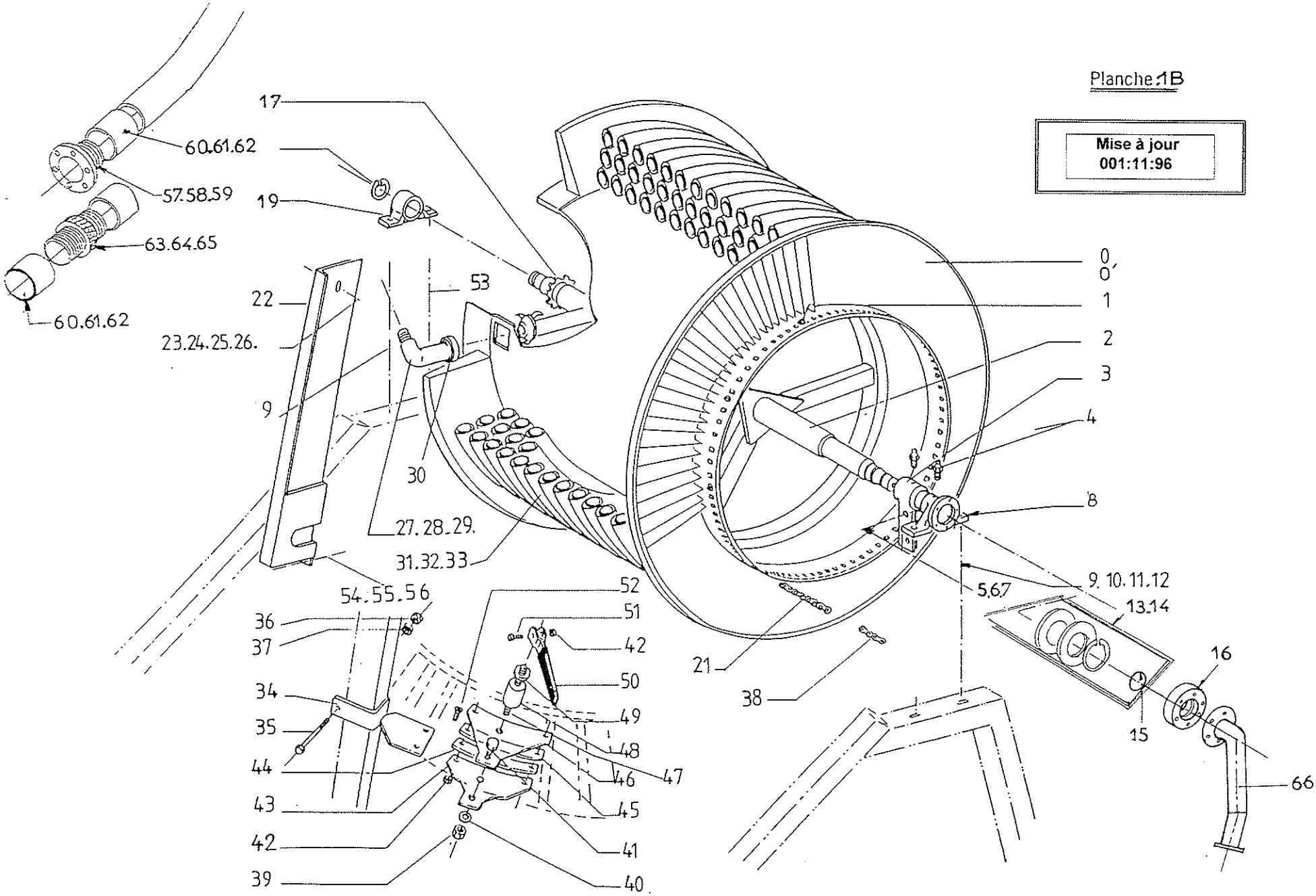

Mise à jour
001:11:96

PLANCHE 1B PAGE 1/2
SUPER 1 /11/96

ENROULEUR SUPER 1 - REEL MACHINE SUPER 1 BOBINE / DRUM				
REP item	REF Part n°	DESIGNATION	DESCRIPTION	QT off u
1B0	A 87768	Flan bobine cote cremailliere		1
1B0'	N 87734	Flan bobine cote frein		1
1B1	V 12185	Picot d 'entrainement	*Teeth on the drum*	10
1B2	N 58731	Axe bobine S1B SUP1	*Drum axle*	1
1B3	E 94465	Moyeu bras moteur S1 B	*Drive arm nave*	1
1B4	M 28025	Graisseur droit M 8 / 125 ZN	*Right oiler M 8 / 125 ZN*	2
1B5	B 41401	Ecrou HU - M 14 - 6/8 ZN	*Nut HU - M 14 - 6/8 ZN*	2
1B6	M 14593	Rondelle éventail 14AZ ZN	*Lockwasher 14 AZ ZN*	2
1B7	X 65409	Vis HM 14 x 90 - 6/8 ZN	*Screw HM 14 x 90 - 6/8 ZN*	2
1B8	G 58748	Palier fonte ST 1B	*Castiron bearing*	1
1B9	V 66718	Vis HM 16x 60 - 6/8 ZN	*Screw HM 16 x 60 - 6/8 ZN*	2
1B10	R 91923	Ecrou HU - M 16 - 6/8 ZN	*Nut HU - M 16 - 6/8 ZN*	2
1B11	S 19727	Rondelle plate 16 ZU ZN	*Washer 16 ZU ZN*	4
1B12	E 18588	Rondelle éventail 16 AZ ZN	*Lockwasher 16 AZ ZN*	2
1B13	A 46713	Pochette joint tournant année 90	*Turning ring 1990 kit*	1
1B15	E 20037	Joint torique D 80 x 6,5	*"O" ring D 80 x 6,5*	1
1B16	Q 93394	Moyeu d'étanchéité ST 1B	*"O" ring nave ST 1B*	1
1B17	C 20955	Disque 21 D 12.7 AL 60	*Plate 21 D 12.7 AL 60*	1
1B18	G 55390	Circlips extérieur D 55	*External circlips D 55*	1
1B19	N 51877	Palier UCP 212	*Bearind UCP 212*	1
1B21	X 71803	Chaine P 41,4 115 M	*Chain P 41,4 115M*	1
1B22	F 26685	Carter chaîne prim. S 1B	*Chain guard STR 1B*	1
1B23	B 99062	Vis HM 8 x 25 - 6/8 ZN	*Screw HM 8 x 25 - 6/8 ZN*	2
1B24	Z 91976	Rondelle plate 8 ZU ZN	*Washer 8 ZU ZN*	2
1B25	S 91993	Rondelle éventail 8 AZ ZN	*Lockwasher 8 AZ ZN*	2
1B26	W 41741	Ecrou HU - M 8 - 6/8 ZN	*Nut HU M8- 6/8 ZN*	2
1B27	P 88448	Col de cygne D 63 SUPER 1	*Hosetail D 63 SUPER 1*	1
1B28	W 88431	Col de cygne D 70 SUPER 1	*Hosetail D 70 SUPER 1*	1
1B29	H 21006	Col de cygne D 75 S 1B	*Hosetail D 75 S1 B*	1
1B29	P 21380	Col de cygne D 82 S 1 B	*Hosetail D 82 S1 B*	1
1B30	D 99777	Joint HR 3" STD	*Gasket HR 3" STD*	2
1B31	R 94177	PEHD 63 x 4,7 PN 8 - 340M	*Hose 63 x 4,7 PN 8 - 340M*	1
1B32	K 89502	PEHD 70 x 5 PN 8 - 300M	*Hose 70 x 5 PN 8 - 300 M*	1
1B33	Q 89553	PEHD 75 x 5,5 PN 8 -280M	*Hose 75 x 5,5 PN 8 -280 M*	1
1B33	E 89451	PEHD 82 x 6 PN 8 -250 M	*Hose 82 x 6 PN 8 -250 M*	1
1B34	J 40097	Support de frein ST 1 B	*Brake support STR 1 B*	1
1B35	B 64355	Vis HM 14 x 120 - 6/8 ZN	*Screw HM 14 x 120 - 6/8 ZN*	1
1B36	M 14593	Rondelle éventail 14 AZ ZN	*Lockwasher 14 AZ ZN*	1
1B37	B 41401	Ecrou HU M 14 6/8 ZN	*Nut HU M 14 6/8 ZN*	1
1B38	X 95194	Maillon simple 41,4	*Jaining link 41,4*	1
1B39	A 54970	Ecrou nylstop M 18 - MP 10	*Locknut M 18 - MP 10*	1
1B40	M 33568	Rondelle plate 18 ZU	*Washer 18 ZU*	3
1B41	P 33478	Vis HM 18 x 50 - 6/8 ZN	*Screw HM 18 x 50 - 6/8 ZN*	1
1B42	S 39806	Ecrou nylstop M 8 - MP 10/108 ZN	*Locknut M 8 - MP 10/108 ZN*	5
1B43	M 39893	Mâchoire inférieure frein	*Lower jaw brake*	1
1B44	M 81730	Patin inférieur frein	*Lower brake skid*	1
1B45	A 81696	Patin supérieur frein	*Upper brake skid*	1
1B46	A 39859	Mâchoire supérieure frein	*Upper jow brake*	1
1B47	D 39264	Tige de frein	*Broke rod*	1

Mise à jour 001:11:96

PLANCHE 1B PAGE 2/2 SUPER 1 /11/96

ENROULEUR SUPER 1 - REEL MACHINE SUPER 1 BOBINE / DRUM				
REP item	REF Part n°	DESIGNATION	DESCRIPTION	QT off u
1B48	N 40216	Jet creux euladip 50 x 20	*Jet creux*	1
1B49	M 33568	Rondelle plate 18 ZU ZN	*Washer 18 ZU ZN*	1
1B50	H 34691	Poignée de frein	*Brake handful*	1
1B51	H 57300	Vis HM 8 x 40 - 6/8 ZN	*Screw HM 8 x 40 - 6/8 ZN*	1
1B52	G 61278	Vis FCH/90 - M 8 x 20 - 6/8 ZN	*Screw FCH/90*	4
1B53	H 57300	Vis HM 8 x 40 - 6/8 ZN	*Screw HM 8 x 40 - 6/8 ZN*	1
1B54	W 41741	Ecrou HU M8 6/8 ZN	*Ecrou HU M 8 6/8 ZN*	1
1B55	B 99062	Vis HM 8 x 25 - 6/8 ZN	*Screw HM 8 x 25 6/8 ZN*	1
1B56	S 91993	Rondelle éventail 8AZ	*Lockwasher 8 AZ*	1
1B57	W 81577	Embout pe 63 à bride	*Coupler hose PE D. 63*	1
1B58	P 81594	Embout pe 70 à bride	*Coupler hose PE D. 70*	1
1B59	P 20598	Embout pe 75 à bride	*Coupler hose PE D. 75*	1
1B59	P 82380	Embout pe 82 à bride	*Coupler hose PE D. 82*	1
1B60	E 76594	Frette pe d. 63	*Frette pe d. 63*	2
1B61	P 36951	Frette pe d. 70	*Frette pe d. 70*	2
1B62	N 74877	Frette pe d. 75	*Frette pe d. 75*	2
1B62	K 85615	Frette pe d. 82	*Frette pe d. 82*	2
1B63	D 89634	Rac.special pe 63 8 bar	*Junction 3 parts d. 63*	1
1B64	Y 37189	Rac.special pe 70	*Junction 3 parts d. 70*	1
1B65	T 74928	Rac.3pieces pe 75 x 5,5	*Junction 3 parts d. 75 x 5,5*	1
1B65	M 87655	Rac.3pieces pe 82 x 6	*Junction 3 parts d. 82 x 6*	1

Mise à jour
001:11:96

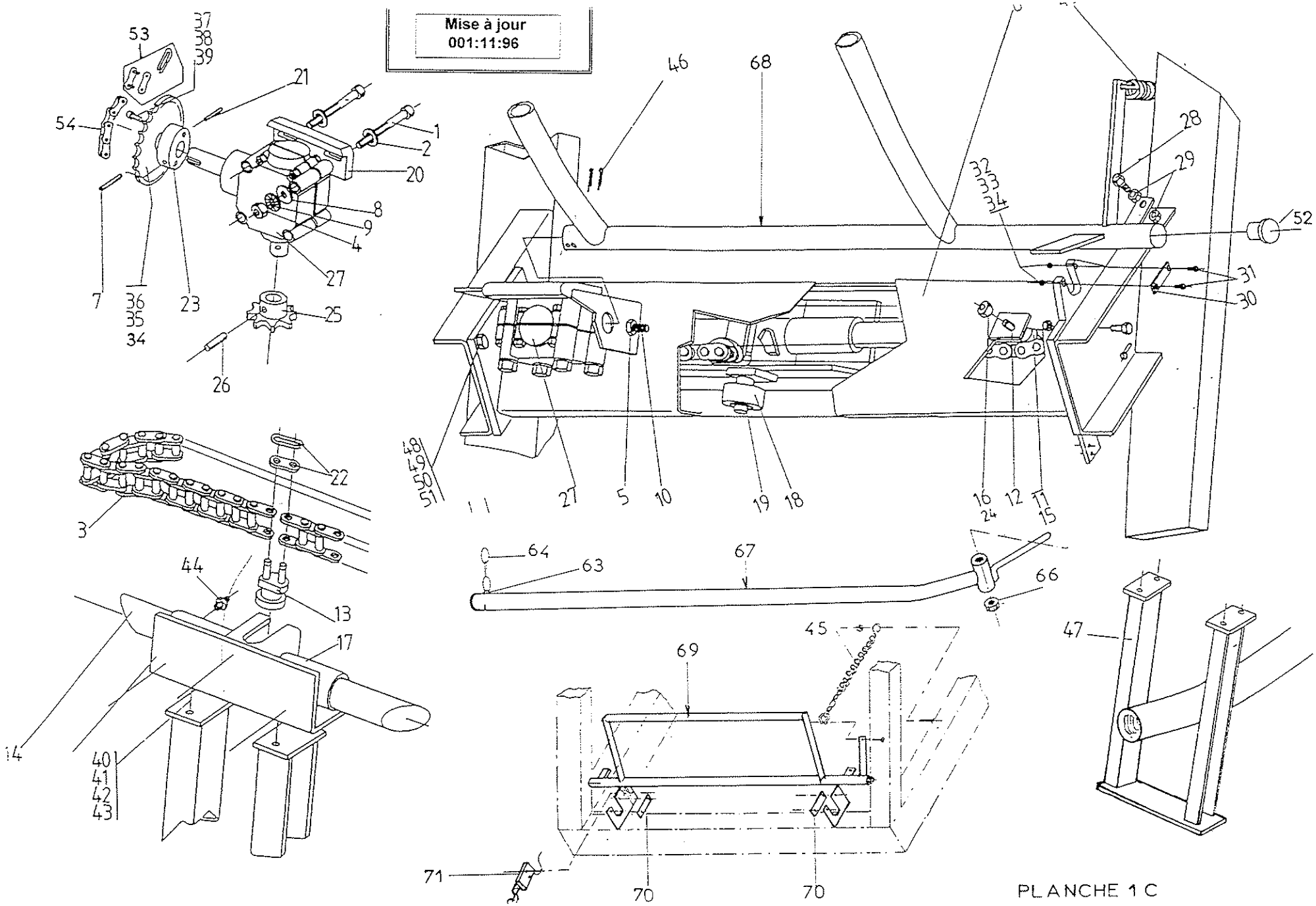

PLANCHE 1 C

Mise à jour 001:11:96

PLANCHE 1C PAGE 1/2 SUPER 1 /11/96

ENROULEUR SUPER 1 - REEL MACHINE SUPER 1 TRANCANNAGE / HOSEGUIDE				
REP Item	REF Part n°	DESIGNATION	DESCRIPTION	QT off u
1C1	N 19493	Vis collet car. 10 x 120 ZN	*Screw 10 x 120 ZN*	4
1C2	V 70421	Rondelle plate 12 ZU ZN	*Washer 12 ZU ZN*	2
1C3	Z 20377	Chaîne P 15,87 143 Maillons	*Chain 15,87 -143 Links*	1
1C4	L 89526	Ecrou HU M 10 6/8 ZN	*Nut HU M 10 6/8 ZN*	4
1C5	Z 41537	Ecrou HU M 12 6/8 ZN	*Nut HU M 12 6/8 ZN*	2
1C6	K 87478	Ossature trancanage 1B	*Hoseguide cower 1B*	1
1C7	B 87815	Vis HC M 10x16 6/8 ZN TET	*Screw HC M 10x16 6/8 ZN TET*	1
1C8	K 14729	Rondelle plate 10 ZU ZN	*Washer 10 ZU ZN*	4
1C9	M 19676	Rondelle éventail 10 AZ ZN	*Lockwasher 10 AZ ZN*	4
1C10	V 85877	Vis HM 12x 70 6/8 ZN	*Screw HM 12x70 6/8 ZN*	1
1C11	F 75422	Pignon 13 Dents - 15,87 Al 30	*Pinion 13 Teeths - 15,87 Al 30*	1
1C12	J 85131	Axe pignon fou démontable	*Dismountable pinion axle*	1
1C13	H 33909	Maillon spécial trancanage 1/1B/2	*Special hoseguide link1/1B/2*	1
1C14	J 36578	Acier comp. E24 Ø 40 Lg 1527	*Profile E24 Ø40 Lg 1527*	1
1C15	N 58455	Bague 25/30/20 à collet	*Bronze ring 25/30/20*	1
1C16	H 53321	Ecrou nylstop M 20 MP 10/20 ZN	*Locknut M 20 MP 10/20 ZN*	1
1C17	Y 87444	Tête de fourchette S1-S1-S2	*Hoseguide frame top*	1
1C18	N 56500	Galet de trancanage	*Hoseguide roller*	1
1C19	Z 23574	Rondelle arrêt arbre lisse Ø 20	*Special washer*	1
1C20	N 57420	Barre protection PE	*PEHD protection bar*	1
1C21	N 16227	Vis HC M 10-16 10/9 ZN bc	*Screw HC M 10-16 10/9 ZN bc*	1
1C22	P 33892	Maillon jonction triple P 15,87	*Junction link 15,87*	1
1C23	X 83073	Moyeu démontable	*Dismoutable nave*	1
1C25	B 84986	Pignon 13 Dents P 15,87 Al 2	*Pinion 8 Teeths - 15,87 Al 25*	1
1C26	W 17062	Goupille élastique 8 x 35	*Elastic pin 8x35*	1
1C27	G 95686	Renvoi angle L 25 A	*Gerbox L 25 A*	1
1C28	V 30696	Vis HM 12x50 ZN	*Screw 12x50 5ZN*	1
1C29	Z 41537	Ecrou HU M 12 6/8 ZN	*Nut HU M 12 6/8 ZN*	2
1C30	Q 58457	Patte arrêt palpeur	*Stop sensor bar*	1
1C31	R 31801	Vis HM 6 x 20 6/8 ZN	*Screw HM 6 x 20 6/8 ZN*	2
1C32	V 41809	Ecrou HU M 6 6/8 ZN	*Nut HU M 6 6/8 ZN*	2
1C33	H 67834	Rondelle éventail 6 AZ ZN	*Lockwasher 6 AZ ZN*	2
1C34	L 88652	Disque dém. 38D P 12,7 PE 63	*Dismountable plate 38 teethsPE63*	1
1C35	B 83192	Disque dém. 35D P 12,7 PE 70	*Dismountable plate 35 teethsPE70*	1
1C36	H 83175	Disque dém. 33D P 12,7 PE 75	*Dismountable plate 33 teethsPE75*	1
1C36	Q 83090	Disque dém. 30D P 12,7 PE 82	*Dismountable plate 33 teeths PE82*	1
1C37	B 94761	Vis HM 8 x 20 6/8 ZN	*Screw HM 8 x 20 6/8 ZN*	2
1C38	S 91993	Rondelle éventail 8 AZ ZN	*Lockwasher 8 AZ ZN*	2
1C39	Z 91976	Rondelle plate 8 ZU ZN	*Washer 8 ZU ZN*	2
1C40	U 17724	Vis HM 10 x 25 6/8 ZN	*Screw HM 10 x 25 6/8 ZN*	4
1C41	K 14729	Rondelle plate 10 ZU ZN	*Washer 10 ZU ZN*	4
1C42	M 19676	Rondelle éventail 10 AZ ZN	*Lockwasher 10 AZ ZN*	4
1C43	L 89526	Ecrou HU M 10 6/8 ZN	*Nut HU M 10 6/8 ZN*	4
1C44	M 28025	Graisseur 8 x 125 ZN	*Oiler 8 x 125 ZN*	1
1C45	P 47830	Ressort palpeur régulation	*Regulateur sensor spring*	2
1C46	H 38854	Goupille V 4 x 50 ZN	*Elastic split pin 4 x 50 ZN*	2

Mise à jour 001:11:96

PLANCHE 1C PAGE 2/2 SUPER 1 /11/96

ENROULEUR SUPER 1 - REEL MACHINE SUPER 1 TRANCANNAGE / HOSEGUIDE				
REP Item	REF Part n°	DESIGNATION	DESCRIPTION	QT off u
1C47	G 48651	Fourchette trancanage 1B	*Hoseguide frame 1B*	1
1C48	W 32633	Vis HM 12 x 35 6/8 ZN	*Screw HM 12 x 35 6/8 ZN*	4
1C49	Z 41537	Ecrou HU M 12 6/8 ZN	*Washer 12 ZU ZN*	1
1C50	V 70421	Rondelle plate 12 ZU ZN	*Washer 12 ZU ZN*	4
1C51	D 59320	Rondelle éventail 12 AZ ZN	*Lockwasher 12 AZ ZN*	4
1C52	F 70799	Embout à ailette	*Plug*	2
1C53	W 63108	Maillon de jonction 12,7	*Junction link 12,7*	1
1C54	Y 64214	Chaîne pas 12,7	*Chain pas 12,7*	3,10 m
1C63	H 38854	Goupille V 4 x 50	*Split pin V 4 x 50*	1
1C64	X 60510	Chaîne à maille n° 17	*Chain*	1
1C65	S 21567	Esse en fer nickelé Ø 5	*"Esse"*	1
1C66	K 98219	Ecrou nylstop M 20 - MT 10/220	*Locknut M 20 - MT 10/220*	1
1C67	K 20870	Palpeur f.enr.TP .TTS	*Sensor stop bar*	1
1C67	M 98221	Palpeur f.enr.TPI	*Sensor stop bar*	1
1C68	W 83601	Palpeur regulation TP.TTS	*TP / TTS régulation sensor*	1
1C69	V 48617	Palpeur arriére TPI	*Back sensor TPI*	1
1C70	R48039	Patte arret palpeur	*Sensor fastening plate*	2
1C71	R 78790	Fin de course XCM-A115/2	*Switch XCM A115*	1

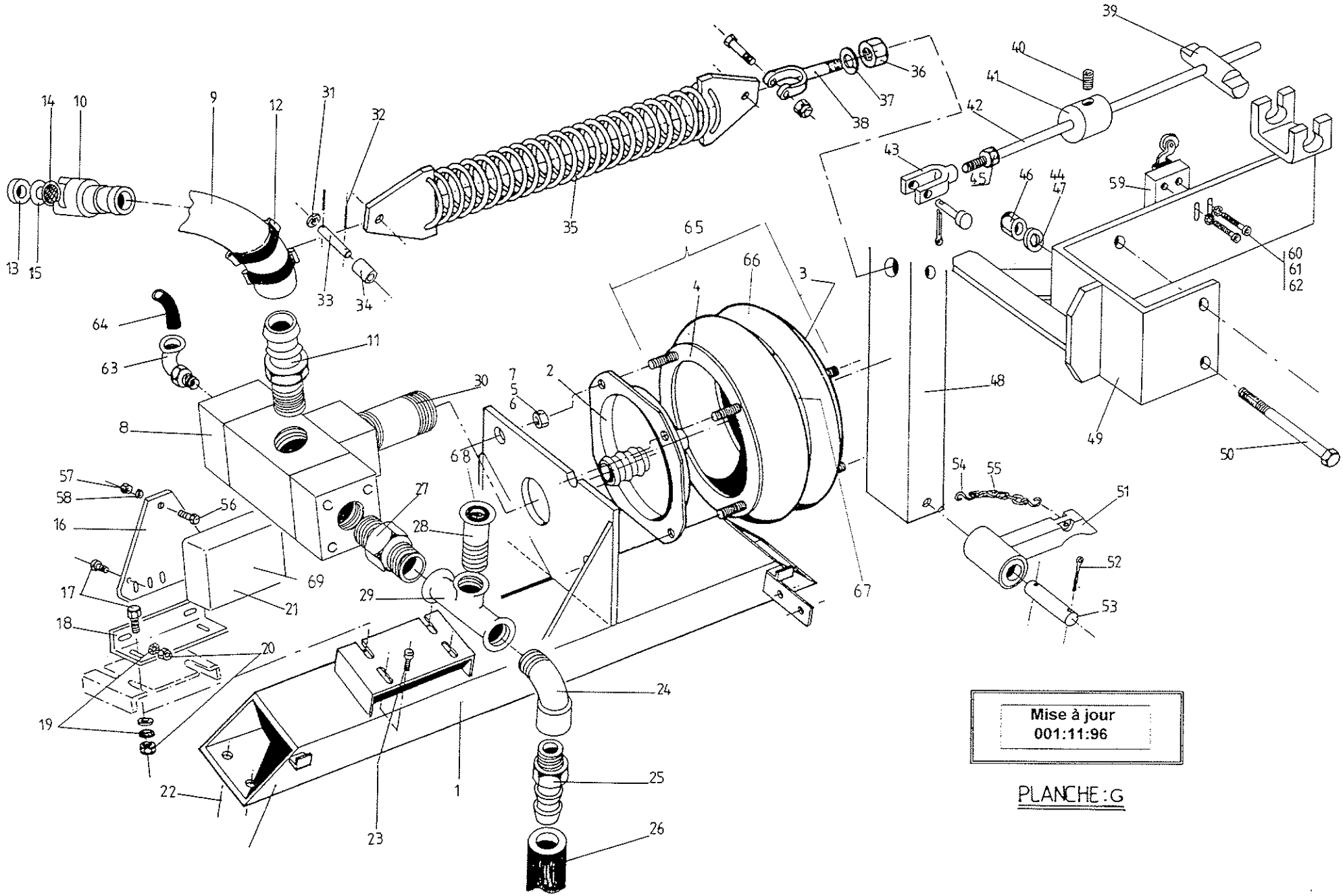

PLANCHE : G

Mise à jour 001:11:96

PLANCHE G PAGE 1/2 SUPER 1 /11/96

ENROULEUR SUPER 1 - REEL MACHINE SUPER 1 PNEURIDE IRRIDOSEUR / IRRIDOSEUR PNEURIDE				
REP Item	REF Part n°	DESIGNATION	DESCRIPTION	QT Off u
G1	K 97966	Poutre motrice nue 1B TPI	*Support beam unlined 1B TPI*	1
G2	P 98085	Fond pneuride 10"	*Bellow base 10"*	1
G3	F 54584	Cuvette pneuride 10"	*Bellow base plate*	1
G4	A 13409	Bague accrochage 10" x 2	*Ring for bellow 10" x 2*	2
G5	L 89526	Ecrou HU M 10 6/8 ZN	*Nut HU M 12 6/8 ZN*	8
G6	M 19676	Rondelle éventail 10 AZ ZN	*Washer 10 AZ ZN*	8
G7	V 37715	Rondelle plate 10 LLN ZN	*Washer 10 LLN ZN*	2
G8	Q 62896	Moteur irridoseur pneuride	*Irridoseur Bellow motor*	1
G9	Z 42526	Tuyau airduc BD 19/29	*Airdud pipe BD 19/29*	0,7 m
G10	G 83749	Demi rac.express can. 19 S/J	*Half quick action coupler 19 S/J*	1
G11	V 35829	Douille canlé Ø 19 3/4" conique	*Hosetail Ø19 3/4"*	1
G12	S 42543	Collier serre oreilles 27/31	*'O' Clips 27/31*	3
G13	F 18934	Joint raccord exp. type A	*Rubber gasket*	1
G14	H 43615	Pastille filtrante	*Filter washer*	1
G15	E 15092	Pastille inox 29 x 12 x 0,6	*Inox washer 29x12x,6*	1
G16	K 78025	Support boitier irridoseur	*Irridoseur support*	1
G17	A 27669	Vis HM 8 x 16 6/8 ZN	*Screw HM 8 x 16 6/8 ZN*	4
G18	X 90249	Equerre support boitier irridoseur	*Square box plate irridoseur*	1
G19	S91993	Rondelle évenrail 8 AZ ZN	*Lockwasher 8 AZ ZN*	2
G20	W 41741	Ecrou HU M 8 6/8 ZN	*Nut HU M 8 6/8 ZN*	4
G21	X 95654	Coffret irridoseur pneuride	*Irridoseur bellow box*	1
G22	D 65392	Vis HM 12 x 40 6/8 ZN	*Screw HM 12 x 40 6/8 ZN*	4
G23	R 99062	Vis HM 8 x 25 6/8 ZN	*Screw HM 8 x 25 6/8 ZN*	4
G24	K 53231	Coude 45° MF 1"1/4	*Bend 45° MF 1" 1/4*	1
G25	B 90667	Nez M 1"1/4 D 40	*Double grooved M 1"1/4*	1
G26	E 95960	Flexible évacuation Ø 40	*Hose Ø 40*	1
G27	Q 27545	Mammelon MM 1"1/4	*Nipple MM 1" 1/4*	1
G28	V 22351	Clapet aspiration moteur irrido.	*Suction valve engine irridoseur*	1
G29	M 22436	T 90 D F 1"1/4	*T 90 D F 1"1/4*	1
G30	F 22453	Mammelon double 1" Lg 70	*Double nipple 1" Lg 70*	1
G31	Q 10870	Rondelle plate 20 ZU ZN	*Washer 20 ZU ZN*	2
G32	E 99249	Goupille V 3,2x40 ZN	*V pin 3,2x40 ZN*	2
G33	Z 88342	Axe ressort bras moteur	*Drive arm spring axle*	1
G34	F 88342	Entretoise ressort bras moteur	*Drive arm spring spacer*	1
G35	L 10176	Ressort bras moteur	*Drive arm spring*	1
G36	R 91923	Ecrou HU M 16 6/8 ZN	*Nut HU M 14 6/8 ZN*	2
G37	S 19727	Rondelle plate 16 ZU ZN	*Washer 16 ZU ZN*	1
G38	W 26492	Chape M 16 D 16	*Special nut M 16 D 16*	1
G39	Y 19594	Noix de commande Hydraubasculeu	*Motor drive*	1
G40	N 16227	Vis HC M 10x16 10/9 ZN bc	*Screw HC M 10x16 10/9 ZN bc*	1
G41	W 81416	Butée tige commande inv. D 106	*Drive rod stop*	1
G42	L 29611	Tige commande inversion TP I	*Drive rod TPI*	1
G43	C 60377	Chape BR H 10 droite	*Gin BR H 10*	1
G44	C 49360	Rondelle plate 14 ZU ZN	*Washer 14 ZU ZN*	2
G45	L 89526	Ecrou HU M 10 6/8 ZN	*Nut HU M 10 6/8 ZN*	1
G46	B 41401	Ecrou HU M 14 6/8 ZN	*Nut HU M 14 6/8 ZN*	2
G47	M 14593	Rondelle éventail 14 AZ ZN	*Lockwasher 14 AZ ZN*	2

Mise à jour 001:11:96

PLANCHE G PAGE 2/2 SUPER 1 /11/96

ENROULEUR SUPER 1 - REEL MACHINE SUPER 1 PNEURIDE IRRIDOSEUR / IRRIDOSEUR PNEURIDE				
REP Item	REF Part n°	DESIGNATION	DESCRIPTION	QT Off u
G48	R 94499	Bras moteur nu 1B	*Drive arm unlined 1B*	1
G49	X 18502	Limiteur de course St 1B TPI	*Stroke limiter St 1B TPI*	1
G50	S 65290	Vis HM 14 x 160 6/8 ZN	*Screw HM 14 x 160 6/8 ZN*	2
G51	W 20581	Clavette moteur St 1B	*Motor pawl St 1B*	1
G52	T 47167	Goupille V 3.2x25 ZN	*V pin 3,2x40 ZN*	2
G53	F 89498	Axe clavette moteur	*Pawl axle motor*	1
G54	F 84415	Esse ronde Ø 3	*"S" Ø3*	1
G55	X 60510	Chaîne maille n° 17	*Chain n° 17*	0,20 m
G56	Q 79249	Vis CL M 4 x 20 6/8 ZN	*Screw CL M 4 x 20 6/8 ZN*	3
G57	M 20596	Ecrou HU M 4 6/8 ZN	*Nut HU M 4 6/8 ZN*	3
G58	Z 12810	Rondelle éventail 4 AZ ZN	*Lockwasher 4 AZ ZN*	3
G59	R 78790	Fin de course XCM A 115 (1,3)	*Switch XCM A 115 (1,3)*	1
G60	K 83108	Vis CHC M 4 x 30 6/8 ZN	*Screw CHC M 4 x 30 6/8 ZN*	2
G61	Z 12810	Rondelle éventail 4 AZ ZN	*Lockwasher 4 AZ ZN*	2
G62	M 20596	Ecrou HU M 4 6/8 ZN	*Nut HU M 4 6/8 ZN*	2
G63	B 34317	Rac.eque.rap. orien.1/8" 4/6	*Repaire coupler LT 1/8" 4/6*	1
G64	S 87094	Rilsan 4/6	*Nylon tube 4/6*	1
G65	R 84425	Vérin souple 10" équipé	*Equiped bellow*	1
G66	L 98933	Soufflet pneuride 10"x2 nu	*Bellows 10"x2*	1
G67	H 13324	Bague centrale pneu.10 X 2	*Central ring*	1
G68	A15525	Clapet de tubulure	*Tubulure valve*	1
G69	S 89026	Carte IRRIDOSEUR	*Irridoseur panel*	1

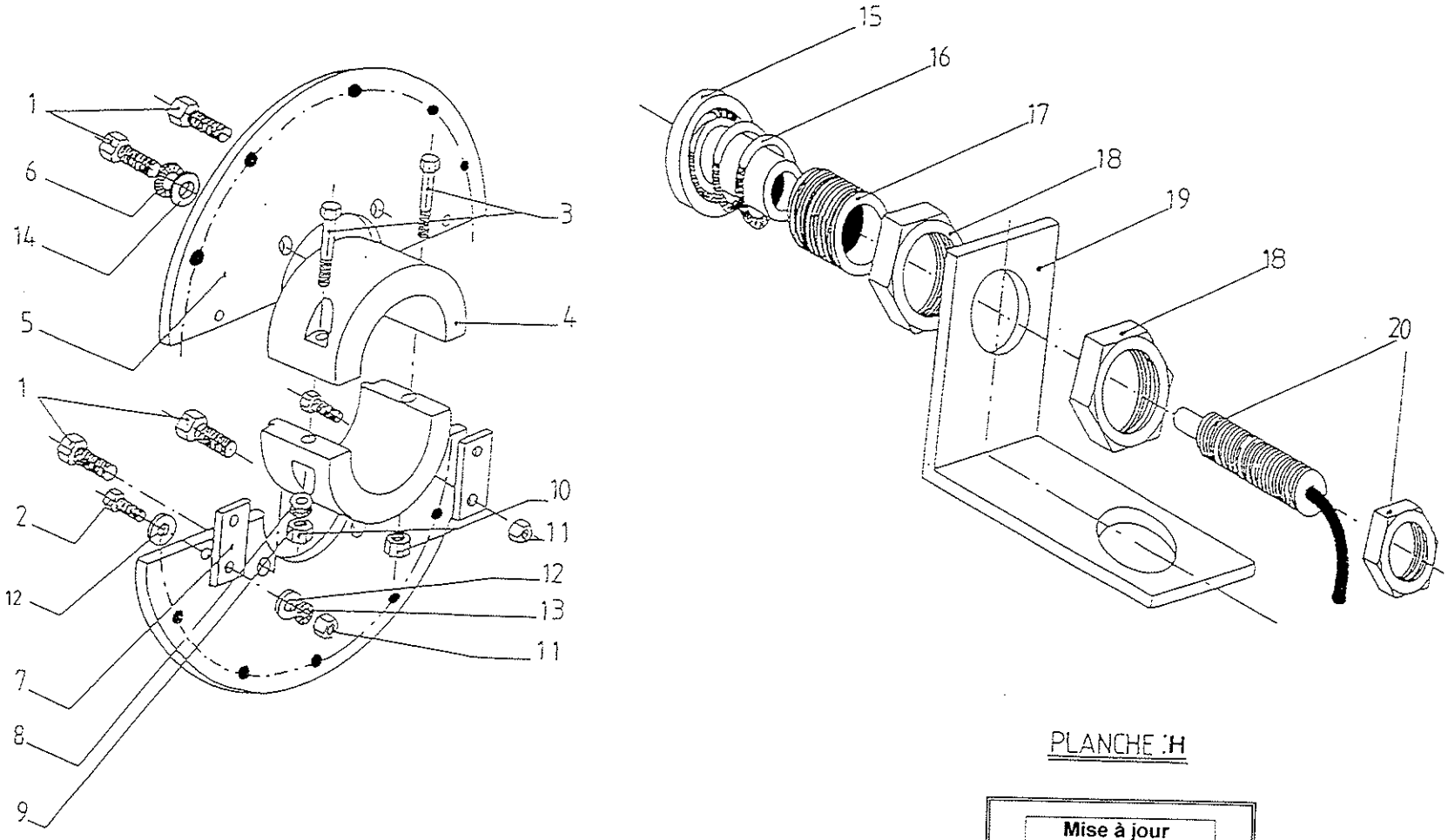

PLANCHE :H

Mise à jour
001:11:96

Mise à jour 001:11:96

PLANCHE H PAGE 1/1 SUPER 1/11/96

ENROULEUR SUPER 1- REEL MACHINE SUPER 1 DISQUE TPI / TPI DISK				
REP Item	REF Part n°	DESIGNATION	DESCRIPTION	QTE Off u
H1	Q 17724	Vis HM 10x25 6/8 ZN	*Screw HM 10x25 6/8 ZN*	4
H2	R 31801	Vis HM 6x20 6/8 ZN	*Screw HM 6x20 6/8 ZN*	2
H3	G 23167	Vis CHC 8x90 6/8 ZN	*Screw CHC 8x90 6/8 ZN*	2
H4	G 32942	Demi-moyeu disque détection	*Half support of detection disc*	2
H5	W 25020	Demi-disque détection pneuride irri	*Detection half disc*	2
H6	M 19676	Rondelle éventail 10 AZ ZN	*Lockwasher 10 AZ ZN*	4
H7	P 23082	Plaque liaison demi-disque	*Half disc fixing plate*	2
H8	Z 91976	Rondelle plate 8 ZU ZN	*Washer 8 ZU ZN*	2
H9	S 91993	Rondelle éventail 8 AZ ZN	*Lockwasher 8 AZ ZN*	2
H10	S 39806	Ecrou nylstop M 8 MP10/108 ZN	*Locknut M8 MP 10/108 ZN*	2
H11	Q 39160	Ecrou nylstop M6 MP10/108 ZN	*Locknut M6 MP 10/108 ZN*	4
H12	F 91959	Rondelle plate 6 ZU ZN	*Washer 6 ZU ZN*	8
H13	H 67834	Rondelle éventail 6 AZ ZN	*Lockwasher 6 AZ ZN*	4
H14	K 14729	Rondelle plate 10 ZU ZN	*Washer 10 ZU ZN*	2
H15	X 22997	Protection détecteur	*Sensor protection*	1
H16	B 58697	Res.comp. 22,5 L/F1,5 BRZ	*Spring Ø 22,5ext. Lg 15 mm*	1
H17	V 23133	Vis guidage détecteur	*Control sensor screw*	1
H18	T 23201	Ecrou Ø24x1,5	*Nut Ø24x1,5*	2
H19	E 23694	Equérre sup détecteur	*Sensor support plate*	1
H20	P 91047	Capteur syrélec IAE 12/4	*Electrical switch d 12*	1

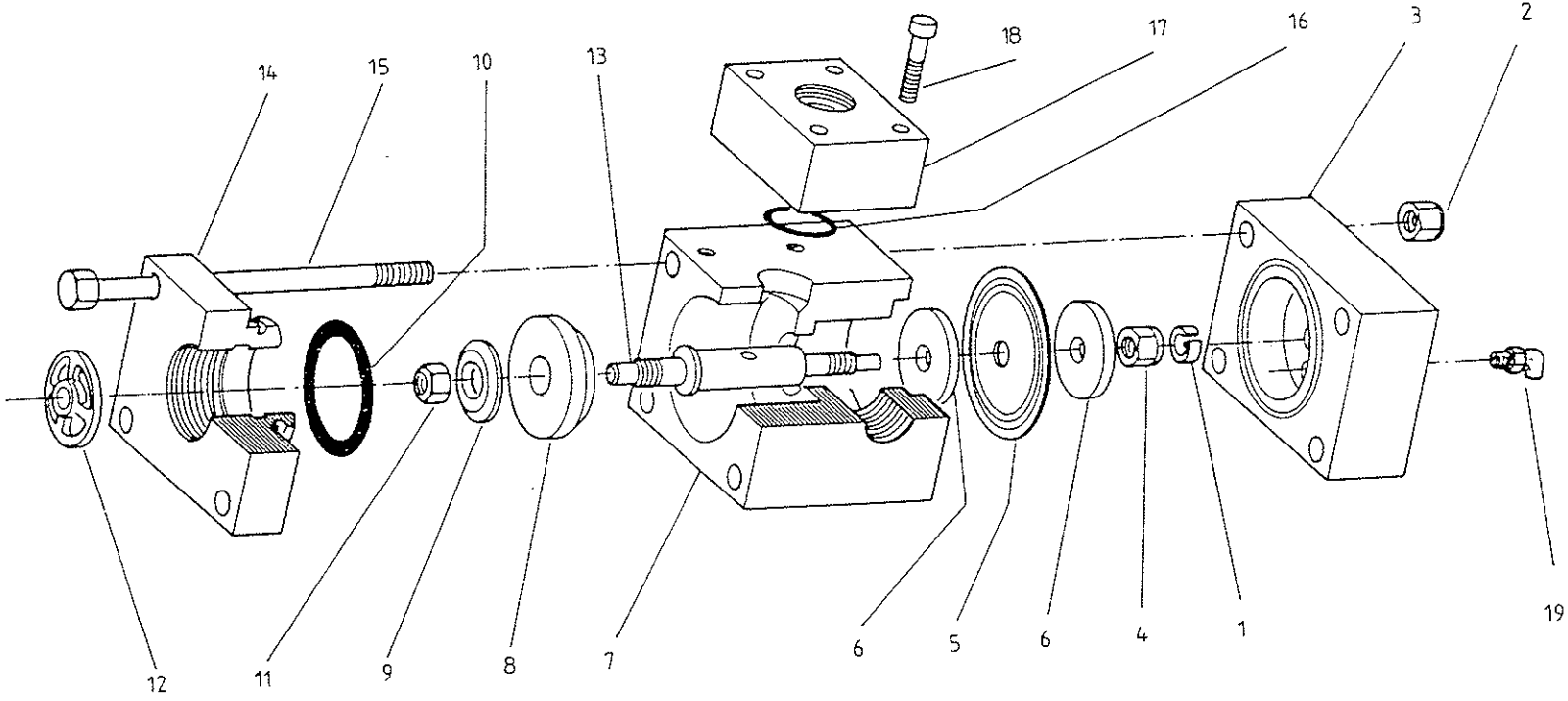

Mise à jour
001:11:96

Planche:I
Moteur Irridoseur Pneuride

Mise à jour 001:11:96

PLANCHE I PAGE 1/1 SUPER 1/11/96

ENROULEUR SUPER 1 - REEL MACHINE SUPER 1 MOTEUR TPI /TPI BELLOWS MOTOR				
REP Item	REF Part n°	DESIGNATION	DESCRIPTION	QTE Off u
I1	H 97320	Bague guidage moteur pneuride	*Guide ring motor of bellow*	1
I2	S 39806	Ecrou nylstop M 8 MP 10/108 ZN	Locknut M 8 MP 10/108 ZN	4
I3	Z 97473	Chapeau moteur pneuride	*Bellow motor cap*	1
I4	L 97507	Ecrou nylstop M8 MT inox	*Locknut M8 MT inox*	1
I5	N 97371	Membrane moteur pneuride	*Bellow motor membrane*	1
I6	G 97388	Rondelle d'appui membrane	*Thrust washer membrane*	2
I7	S 97490	Corps moteur pneuride	*Bellow motor body*	1
I8	V 97354	Clapet moteur pneuride	*Motor bellow valve*	1
I9	T 97422	Rondelle d'appui clapet	*Thrust washer valve*	1
I10	E 97524	Joint torique D 50 x 5	*"O" ring D 50 x 5*	1
I11	Y 97541	Ecrou nylstop M 10 MT inox	*Locknut M 10 MT inox*	1
I12	A 97405	Moyeu guidage moteur pneuride	*Bellow motor guide nave*	1
I13	M 97439	Axe moteur pneuride	*Bellow motor axle*	1
I14	F 97456	Siège moteur pneuride	*Bellow motor seat*	1
I15	R 97558	Vis HM 8x150 6/8 ZN	*Screw HM 8x150 6/8 ZN*	4
I16	K 13188	Joint torique 26 x 3	*"O" ring 26 x 3*	1
I17	B 97337	Bride liaison fond pneuride	*Clamp joining bellow*	1
I18	D 97592	Vis CHC M 5x35 6/8 ZN	*Screw CHC M 5x35 6/8 ZN*	4
I19	B 34317	Rac. équ. rap.. orient. 1/8" . 4/6	*Turnable coupler LT 1/8" 4/6*	1

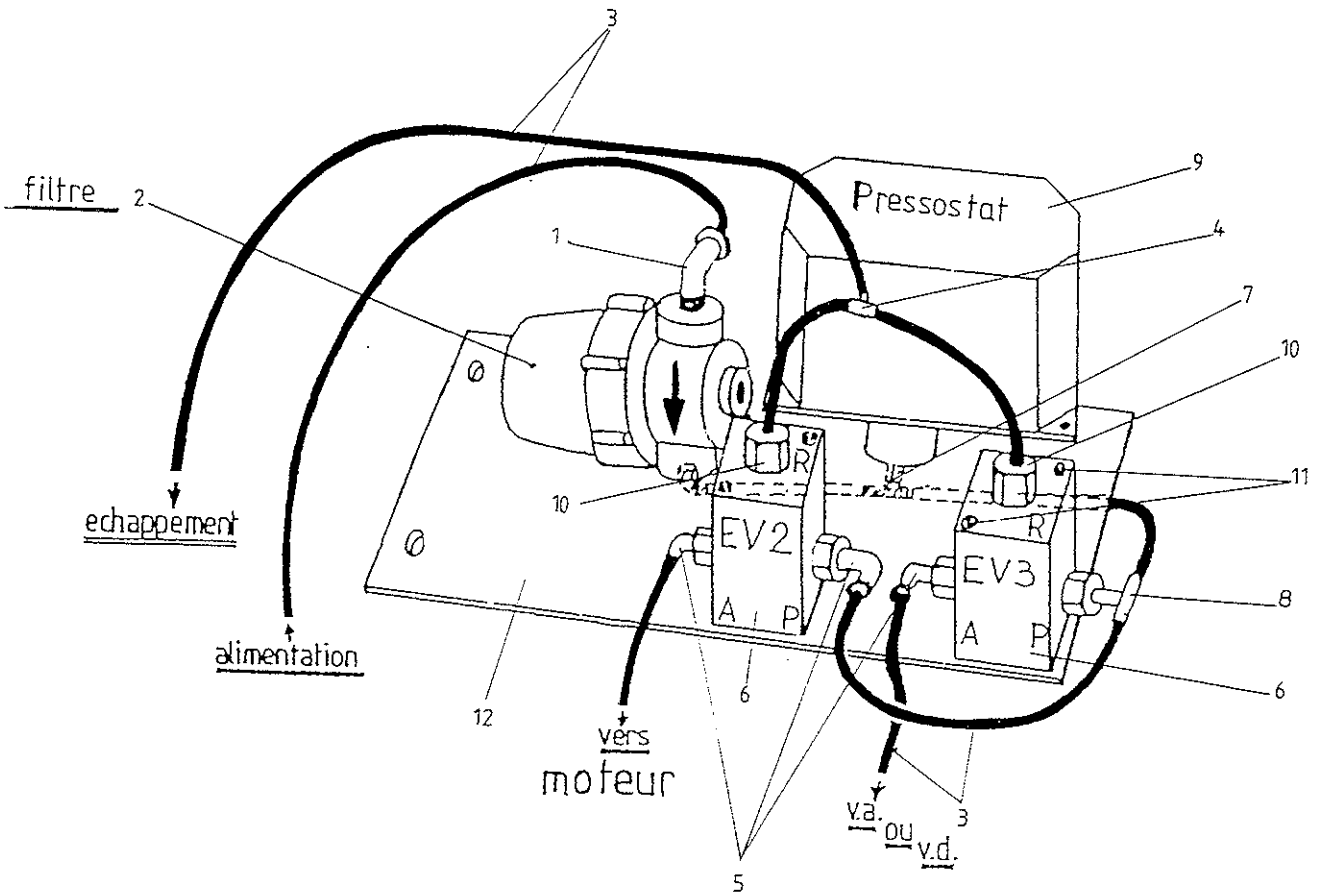

Mise à jour
001:11:96

PLANCHE : J

Support électrovanne équipé

pneuride

Mise à jour
001:11:96

PLANCHE J PAGE 1/1
SUPER 1 /11/96

ENROULEUR SUPER- REEL MACHINE SUPER 1 SUP. ELECTROVANNE TPI / TPI ELECTROVALVE SUP.				
REP Item	REF Part n°	DESIGNATION	DESCRIPTION	QTE Off u
J1	T 85232	Rac.équ. rap.orientable 1/4" 4/6	*Turnable coupler LT 1/4" 4/6*	2
J2	Y 65341	Filtre F 1013 sans gicleur	*Filter F 1013 without jet*	1
J3	S 87094	Tuyau rilsan 4/6 noir Lg 3900	*Nylon tube 4/6 Lg 3900*	3,9 m
J4	B 28843	T cannelé Tube 4/6	*Grooved T Tube 4/6*	1
J5	B 34317	Rac.équ.rap.. orientable 1/8". 4/6	*Turnable coupler LT 1/8". 4/6*	3
J6	S 78722	Electrovalve 305 C 6V 1/8"	Electrovanne 305 C 6V 1/8"	2
J7	V 78195	Rac. T. orientable M 1/4" 4/6	*Turnable coupler M 1/4" 4/6*	1
J8	Z'68470	Rac. T LT OR canl. 4 M 1/8"	*Orientable coupler "T" 4 M 1/8"*	1
J9	A 21620	Pressostat tar 4,5 Bars	*Pressure contact 4,5 Bars*	1
J10	P 28809	Raccord union canlé F 1/8" Tube 4/	*Union coupler F1/8" Tube 4/6*	2
J11	Y 82292	Vis HM 4x10 6/8 ZN	*Screw HM 4x10 6/8 ZN*	4
J12	M 24391	Support électrovannes nu	*Electrovanne support*	1

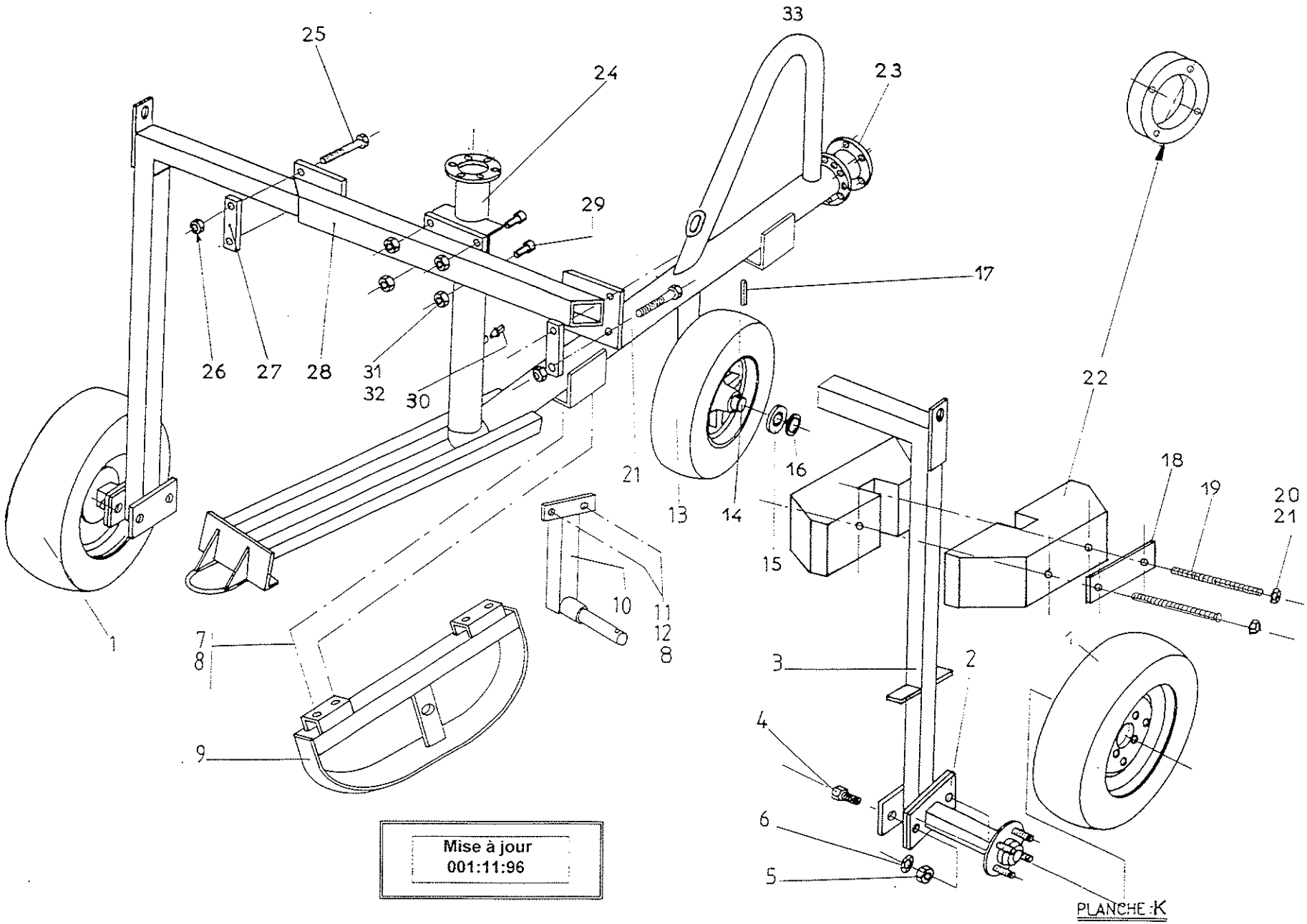
25
24
33
23
29
17
26
27
28
31
32
30
22
21
16
18
19
20
21
13
14
15
10
11
12
8
7
8
9
1
3
2
4
6
5
Mise à jour
001:11:96
PLANCHE :K

Mise à jour 001:11:96

PLANCHE K PAGE 1/1 SUPER 1 /11/96

ENROULEUR SUPER 1- REEL MACHINE SUPER 1 TRAINEAU SIMPLE / SIMPLE TROLLEY				
REP Item	REF Part n°	DESIGNATION	DESCRIPTION	QTE Off u
	V 23915	Traineau équipé	*Compléte trolley*	
	H86763	Ensemble piéces traineau	*Trolley spare parts set*	
K1	J 25308	Roue T 115/70 D 14	*Wheel T 115/70 D 14*	2
K2	J 84671	Demi-essieu 404 SF	*Half axe*	2
K3	X 22215	Jambe de traineau	*Trolley leg*	2
K4	W 32633	Vis HM 12 x 35 6/8 ZN	*Screw HM 12 x 35 6/8 ZN*	4
K5	Z 41537	Ecrou HU M 12 6/8 ZN	*Nut HU M 12 6/8 ZN*	4
K6	D 59320	Rondelle éventail 12 AZ ZN	*Lockwasher12 AZ ZN*	4
K7	Q 17724	Vis HM 10 x 25 6/8 ZN	*Screw HM 10 x 25 6/8 ZN*	10
K8	M 19676	Rondelle éventail 10 AZ ZN	*Lockwasher 10 AZ ZN*	10
K9	E 86576	Patin avant	*Front skid*	1
K10	J 86695	Support roue avant	*Wheel support*	1
K11	L 66480	Vis HM 10 x 30 6/8 ZN	*Screw HM 10 x 30 6/8 ZN*	2
K12	R 97489	Rondelle plate 10 LN ZN	*Washer 10 LN ZN*	2
K13	Q 22623	Roue 400 x 8 roulement billes	*Wheel 400 x 8 ball bearing*	1
K14	C 51384	Roulement bille TY 6205 RS	*Bearing TY 6205 RS*	2
K15	J 22640	Joint AX roulement billes	*Gasket AX wheel bearings*	2
K16	K 58728	Rondelle plate 24 LN ZN	*Washer 24 LN ZN*	2
K17	T 14576	Goupille élastique 5 x 40	*Elastic pin 5 x 40*	1
K18	R 47257	Platine fixation masse	*Concrete weight fastening plate*	4
K19	Z 82684	Tige fil.M14 LG 330 ZN	*Locknut M 14 MP10/114 ZN*	4
K20	C 49360	Rond plate 14 ZU ZN	*Washer 14 ZU ZN*	8
K21	K 48102	Ecrou nylstop M14	*Locknut M14*	8
K22	E 47223	Masse beton	*Concrete weight*	4
K23	Y 93401	Joint 150 x 85 x 3	*Gasket 150 x 65 x3*	2
K24	W24629	Ossature traineau	*Feed pipe*	1
K25	D 64355	Vis HM 14 x 120 6/8 ZN	*Screw HM 14 x 120 6/8 ZN*	4
K26	B 41401	Ecrou HU M 14 6/8 ZN	*Nut HU M 14 6/8 ZN*	4
K27	A 11707	Bride réglage voie traineau	*Adjust fange*	2
K28	L 99531	Coulisse traineau	*Cross beam and anchoring*	1
K29	P 34605	Vis HM 14 x 30 6/8 ZN	*Screw HM 14 x 30 6/8 ZN*	4
K30	F 36437	Bouchon M 1/4"	*Plug M 1/4"*	1
K31	M 14593	Rondelle éventail 14 AZ ZN	*Lockwasher 14 AZ ZN*	4
K32	B 41401	Ecrou HU M 14 6/8 ZN	*Nut HU M 14 6/8 ZN*	4
K33	M 83754	Tube de sécurité	*Sécurity system*	1
K34	Q 67358	Bouchon femelle 1"1/2	*Female plug 1" 1/2*	1

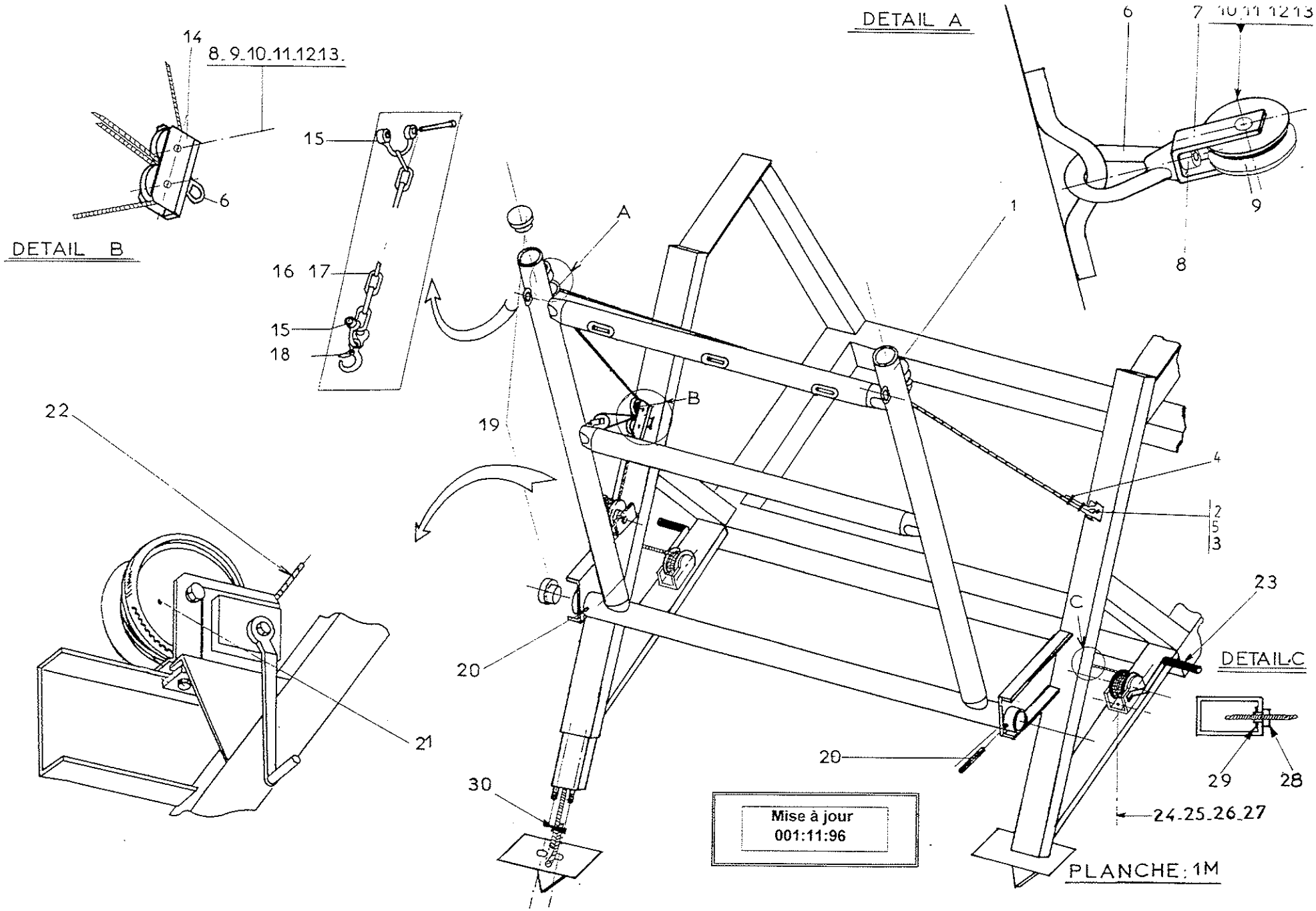
DETAIL A
DETAIL B
DETAIL C
PLANCHE: 1M
Mise à jour
001:11:96
8.9.10.11.12.13.
10.11.12.13
24.25.26.27
1
2
3
4
5
6
7
8
9
14
15
16
17
18
19
20
21
22
23
28
29
30
A
B
C

Mise à jour 001:11:96

PLANCHE 1M PAGE 1/1 SUPER 1 /11/96

ENROULEUR SUPER 1- REEL MACHINE SUPER 1 CADRE DE RELEVAGE / LIFTING FRAME				
REP Item	REF Part n°	DESIGNATION	DESCRIPTION	QTE Off u
1M1	J 67145	Cadre relevage	*Frame jib*	1
1M2	X 66582	Vis HM 12 x 50 6/8 ZN	*Screw 12 x 50 6/8 ZN*	2
1M3	Y 69228	Cosse coeur Ø6	*Cable eyelec 6*	1
1M4	X 67732	Serre câble	*Cable clamp*	2
1M5	D 59320	Rond éventail 12AZ	*Lockwasher*	2
1M6	Q 34146	Ecrou anse panier	*Special nut*	4
1M7	S 54227	Chape support poulie	*Pulley shell*	3
1M8	M 16939	Vic CHc M14 30	*Screw CHc M 14/ 30*	4
1M9	M 11741	Poulie d 80 nue	*Pulley D 80*	5
1M10	F 11758	Entre poulie relevage	*Pulley spacer*	5
1M11	W 22467	Vis HM 12-45	*Screw HM 12 / 45*	5
1M12	Z 41537	Ecrou HU M12	*Nut HU M 12*	5
1M13	V 70421	Rondl plate 12ZU	*Washer 12 zu ZN*	5
1M14	J 99069	Support mouffle relevage	*Tackle block support*	1
1M15	J 48423	Manille lyre num 2 D 10	*Schrackle d 10*	6
1M16	Q 24578	Chaine maille 30/ 16 maillons	Chain n 30/ 16 links	1
1M17	X 24561	Chaine maille 30/ 9 maillons	Chain n 30/ 9 links	2
1M18	B 52625	Crochet à oeil 1000kg	*Lifting hook*	3
1M19	W 71020	Embout d60	*Blade ferrule d 60*	4
1M20	E 14678	Goupille 8x70	*Split pin 8x 70*	2
1M21	D 94142	Treuil 8AFL équipé	*8 AFL winch*	1
1M22	T 85531	Cable métal 6,3 R 2970 kg	*Metal cable 6,3*	13 m
1M23	F11643	Treuil 4 AFL équipé	*4 AFL winch*	2
1M24	B 99062	Vis H M 8- 25 : 6/8ZN	*Screw HM 8 25*	6
1M25	W 41741	Ecrou HU M 8 : 6/8 ZN	*Nut HU M 8*	6
1M26	S 91993	Rond.èventail 8 AZ ZING	*Lockwasher*	6
1M27	Z 91976	Rond. plate 8 ZU ZING	*Washer 8 zu ZN*	12
1M28	W 11473	Guide cable bêche ancrage	*Sensor cable spade*	2
1M29	G 23489	Rond.arrêt arbre lisse D25	*Special washer D.25*	2
1M30	L 11004	Serre cable à ètrier D 4	*Cable clamp D 4*	2

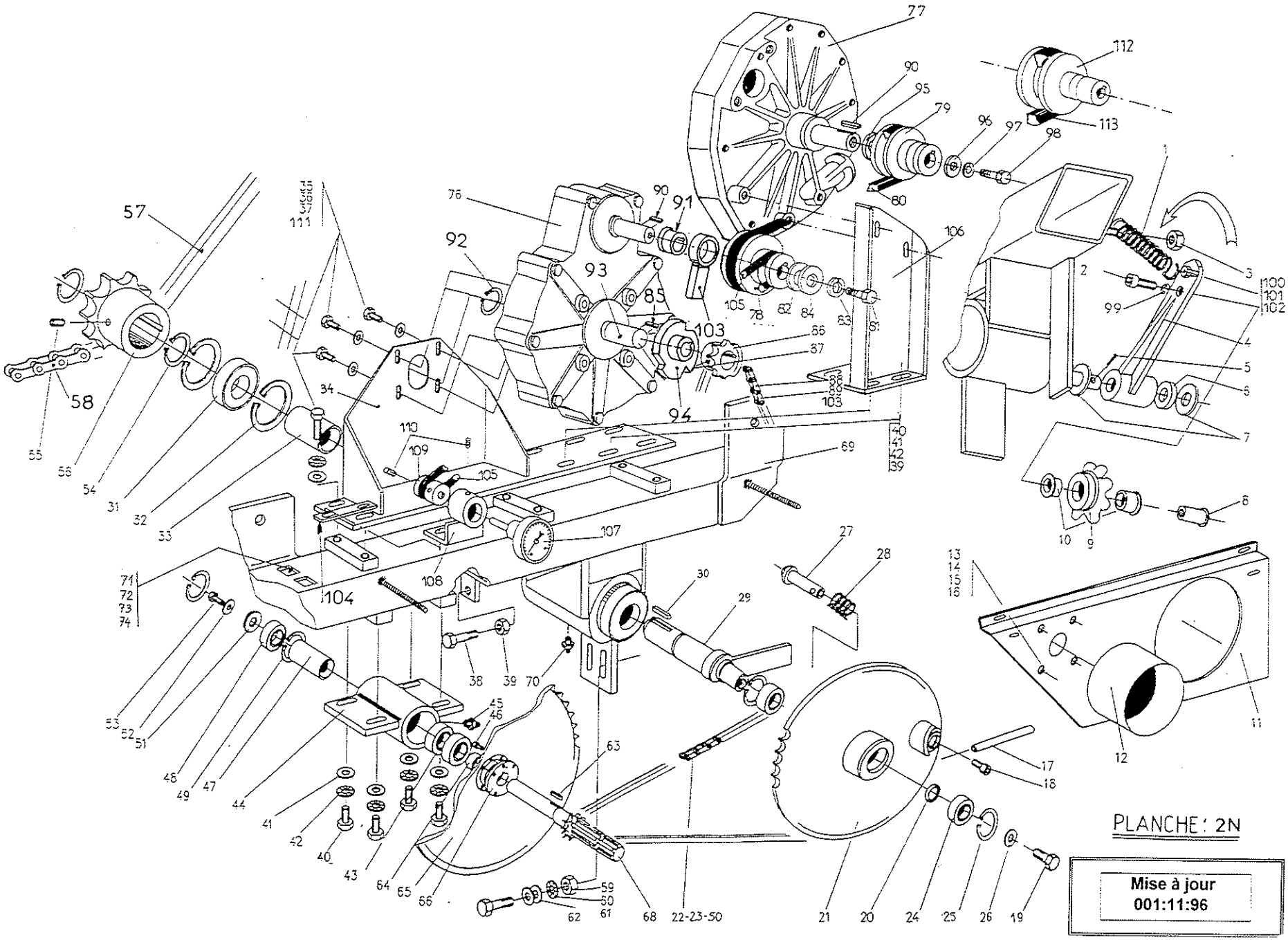
PLANCHE : 2N
Mise à jour
001:11:96

Mise à jour 001:11:96

PLANCHE 2N PAGE 1/3 SUPER 1/11/96

ENROULEUR SUPER 1 - REEL MACHINE .SUPER 1 POUTRE TURBINE / TURBINE DRIVING BEAM				
REP Item	REF Part n°	DESIGNATION	DESCRIPTION	QTE Off u
2N1	G 27583	Ressort tendeur chaine	*Chain tensconer spring*	1
2N2	W 34588	Vis HM 12 x 25 6/8 ZN	*Screw HM 12 x 25 6/8 ZN*	1
2N3	J 39177	Ecrou nylstop M12 MP/112 ZN	*Locknut M12 MP/112 ZN*	1
2N4	H 93410	Bras tendeur de chaine	*Chain tightener arm*	1
2N5	Y 28242	Goupille fendue Ø4 x 36	*Split pin Ø4 x 36*	1
2N6	L 36833	Entretoise roue libre	*Spacer free wheel*	1
2N7	N 14916	Rondelle plate 24 MN ZN	*Washer 24 MN ZN*	2
2N8	B 93427	Axe pignon tendeur chaine	*Chain tensioner axle pinion*	1
2N9	Z 85122	Pignon 6 Dents 41,4 Al 30	*Pinion 6 Teeths 41,4 Al 30*	1
2N10	N 58455	Bagues à collet 25 x30 x20	*Ring 25 /30 x 20*	2
2N11	B 22012	Carter inférieur 1B TTS	*Cardan inferior guard St 1B TTS*	1
2N12	R 95925	Bol de protection	*Cardan plastic guard*	1
2N13	A 27669	Vis HM 8x16 6/8 ZN	*Screw HM 8 x16 6/8 ZN*	4
2N14	F 91959	Rondelle plate 6 ZU ZN	*Washer 6 ZU ZN*	4
2N15	H 67834	Rondelle éventail 6AZ ZN	*Lockwacher 6 AZ ZN*	4
2N16	V 41809	Ecrou HU M6 6/8 ZN	*Nut HU M 6 6/8 ZN*	4
2N17	Y 90756	Poignée de crabotage	*Clutch handful*	1
2N18	H 89431	Vis CHC M6 x10 6/8 ZN	*Screw CHC M6 x 10 6/8 ZN*	1
2N19	W 34588	Vis HM 12 x 25 6/8 ZN	*Screw HM 12 x 25 6/8 ZN*	1
2N20	C 69370	Entretoise disque crabo. lg 3,7	*Cluth disk spacer lg 3,7*	1
2N21	P 72670	Disque crabotage 65D P 12,70	*Clutch disk 65 D P 12,70*	1
2N22	W 63108	Maillon jonction simple P. 12,70	*Simple link junction 12,70*	1
2N23	Y 64214	Chaine P 12,70	*Chain P 12,70*	1,70m
2N24	W 16809	Roulement 6205 RS	*Ball bearing 6205 RS*	2
2N25	L 51231	Circlips intérieur Ø52 ZN	*External circlips Ø52 ZN*	2
2N26	D 16195	Rondelle plate 12 LN ZN	*Washer 12 LN ZN*	1
2N27	K 60108	Doigt de crabotage	*Clutch finger*	1
2N28	L 90722	Ressort compre. d20/10 Ø23	*Compression spring d20/10 Ø23*	1
2N29	A 91149	Axe de sortie St 1B TTS	*Axle shoft St 1B TTS*	1
2N30	S 51214	Clavette // 14x9x50	*Cotter // 14x9x50*	1
2N31	J 16775	Roulement TY 6208 RS	*Ball bearing TY 6208 RS*	2
2N32	N 51486	Circlips intérieur Ø 80	*Internal circlips Ø 80*	2
2N33	Y 81372	Entretoise moyeu sortie S2	*Exit spacer S2*	1
2N34	L 98358	Support réducteur 1B TTS	*Reducing support 1B TTS*	1
2N35	X 17707	Vis HM 10 x 20 6/8 ZN	*Screw HM 10 x 20 6/8 ZN*	8
2N36	M 21654	Rondelle grower 10 W ZN	*Grover Washer 10 W ZN*	12
2N37	K 14729	Rondelles plates 10 ZU ZN	*Washer 10 ZU ZN*	12
2N38	M 21838	Vis HM 10 x 45 6/8 ZN	*Screw 10 x 45 6/8 ZN*	2
2N39	L 89526	Ecrou HU M 10 6/8 ZN	*Nut HU M 10 6/8 ZN*	2
2N40	L 66480	Vis HM 10 x 30 6/8 ZN	*Screw HM 10 x 30 6/8 ZN*	4
2N41	R 97489	Rondelles 10 LN ZN	*Washer 10 LNZN*	4
2N42	M 21654	Rondelles grower 10 W ZN	*Grover washer 10 W ZN*	4
2N43	W 16809	Roulement 6205 RS	*Bearing 6205 RS*	1
2N44	Y 92320	Moyeu prise de force alu	*Power take off*	1
2N45	M 28025	Graisseur 8 x 125 ZN	*Oiler 8 x 125 ZN*	1
2N46	S 95006	Vis CHC M6x16 inox	*Screw CHC M6x16 inox*	4
2N47	Z 80913	Entretoise Lg 72,5	*Spacer Lg 72,5*	1

Mise à jour 001:11:96

PLANCHE 2N PAGE 2/3 SUPER 1 /11/96

ENROULEUR SUPER 1- REEL MACHINE .SUPER 1 POUTRE TURBINE / TURBINE DRIVING BEAM				
REP Item	REF Part n°	DESIGNATION	DESCRIPTION	QTE Off u
2N48	W 16809	Roulement 6205 RS	*Bearing 6205 RS*	2
2N49	L 51231	Circlips intérieurs Ø52	*Internal circlips Ø52*	4
2N50	K 99829	Maillon coudé simple P 12,70	*Simple link P12,70*	1
2N51	W 21432	Rondelle élastique 32 x 12,5 x 2	*Spring washer 32 x 12,5 x 2*	1
2N52	D 16195	Rondelle plate 12 LN ZN	*Washer 12 LN ZN*	1
2N53	N 73704	Vis HM 12 x 30 6/8 ZN	*Screw 12 x 30 6/8 ZN*	1
2N54	W 29942	Circlips extérieur Ø 40	*External circlips Ø 40*	2
2N55	L 69217	Vis CHC 12 x 16 10/9 ZN	*Screw CHC 12 x 16 10/9 ZN*	2
2N56	M 49990	Pignon 8 Dents 41,4 Al 40	*Pinion 8 Teeths 40,4 Al 40*	1
2N57	X 71803	Chaine P 41,4 115 m	*Chain 41,4 115 m*	1
2N58	G 59645	Maillon jonction simple P. 41,4	*Jaining link 41,4*	1
2N59	Z 41537	Ecrou HU M12 6/8 ZN	*Nut HU M12 6/8 ZN*	2
2N60	D 59320	Rondelle éventail 12 AZ ZN	*Lockwasher 12 AZ ZN*	2
2N61	V 70421	Rondelle plate 12 ZU ZN	*Washer 12 ZU ZN*	4
2N62	W 32633	Vis HM 12 x 35 6/8 ZN	*Screw HM 12x35 6/8 ZN*	2
2N63	L 25241	Clavette // 8x7x18	*Cotter // 8x7x18*	1
2N64	V 80794	Entretoise Lg 12 mm	*Spacer Lg 12 mm*	1
2N65	W 14854	Disque 65 Dents P 12,70 al 64	*Disk 65 Teeths 12,70 al 64*	1
2N66	K 89686	Roue libre Ledin M 20 D	*Free wheel Ledin M 20 D*	1
2N67	R 48223	Goupille élastique 8 x 15	*Elastic pin 8x15*	1
2N68	V 63015	Axe Prise de force St 1B	*Power take off shaft St 1B*	1
2N69	N 22046	Poutre turbine nue 1B	*Driving frame 1B*	1
2N70	M 28025	Graisseur 8 x 125	*Oiler 8x125*	1
2N71	Q 82239	Vis HM 10x45 6/8 ZN	*Screw HM 10x45 6/8 ZN*	4
2N72	B 94761	Vis HM 8x20 6/8 ZN	*Screw HM 8x20 6/8 ZN*	2
2N73	W 41741	Ecrou HU M 8 6/8 ZN	*Nut HU M 8 6/8 ZN*	4
2N74	Z 91976	Rondelle plate 8 MN ZN	*Washer 8 MN ZN*	4
2N75	S 91993	Rondelle éventail 8 AZ ZN	*Lockwasher 8 AZ ZN*	4
2N76	F 96674	Réducteur BIMA GP1	*Reducing BIMA GP1*	1
2N77	Z 98324	Turbine équipée	*Turbine*	1
2N78	V 26721	Poulie Ø 112 Al 15	*Pulley Ø112 Al 15*	1
2N79	T 29526	Poulie Ø 50 Al 15	*Pulley Ø50 Al 15*	1
2N80	E 98766	Courroie XPZ LP 950 crantée	*Belt XPZ LP 950 crantée*	1
2N81	R 86771	Vis HM 6x16 6/8 ZN	*Screw HM 6x16 6/8 ZN*	1
2N82	S 19627	Rondelle plate 16 ZU ZN	*Washer 16 ZU ZN*	3
2N83	Y 98392	Rondelle Grower 6 W	*Grower washer 6 W*	2
2N84	R 60275	Rondelle plate 8 MN ZN	*Washer 8 MN ZN*	2
2N85	Y 77991	Clavette // 6 x 6 x 22	*Pawl // 6 x 6 x 22*	1
2N86	M 58661	Pignon 11 Dents 12,70 AL 20	*Pinion 11 Teeths 12,70 AL 20*	1
2N87	V 37048	Vis CHC 6 x 16 bc	*Screw CHC 6 x 16 bc*	2
2N88	Y 64214	Chaine P 12,70	*Chain 15,87 7N 79 Links*	1,30m
2N89	W 63108	Maillon jonction P 12,70	*Junction link 12,70*	1
2N90	N 49531	Clavette // 5x5x25	*Pawl // 5x5x25*	2
2N91	Z 20653	Entretoise roue à cliquet	*Spacer pawl*	1
2N92	W 70100	Circlips extérieur Ø 25	*Internal circlips Ø 25*	2
2N93	P 97303	Axe sortie réducteur GP1	*Axle*	1
2N94	M 20619	Roue cliquet anti retour	*Anti return pawl wheel*	1

Mise à jour 001:11:96

PLANCHE 2N PAGE 3/3 SUPER 1/11/96

ENROULEUR SUPER 1- REEL MACHINE SUPER 1 POUTRE TURBINE / TURBINE DRIVING BEAM				
REP Item	REF Part n°	DESIGNATION	DESCRIPTION	QTE Off u
2N95	R 28098	Entretoise poulie motrice S2	*Spacer S2*	1
2N96	R 60275	Rondelle plate 8 MN ZN	*Washer 8 MN ZN*	1
2N97	Y 98392	Rondelle Grower 6 W	*Grower washer 6 W*	1
2N98	R 31801	Vis HM 6x20 6/8 ZN	*Screw HM 6x20 6/8 ZN*	1
2N99	B 12168	Rondelle Grower 12 W ZN	*Grower washer 12 W ZN*	1
2N100	B 72566	Vis HM 8x30 6/8 ZN	*Screw HM 8x30 6/8 ZN*	1
2N101	W 41741	Ecrou HU M 8 6/8 ZN	*Nut HU M 8 6/8 ZN*	1
2N102	S 39806	Ecrou nylstop M 8 MP10/108 ZN	*Locknut M 8 MP10/108 ZN*	1
2N103	T 20602	Cliquet anti retour SU1/S1B	*Anti return pawl*	1
2N104	C 30546	Plat support tachym	*Tachymeter flat support*	1
2N105	X 83924	Courroie tachy. Ø 4 Lg 505	*Tachymeter belt Ø4 Lg 505*	1
2N106	L 98749	Support turbine	*Turbine support*	1
2N107	X 26976	Tachymètre turbine simple	*Tachymeter*	1
2N108	D 30478	Support tachymètre	*Tachymeter support*	1
2N109	D 26959	Poulie réceptrice tachymètre	*Tachymeter receiver pulley*	1
2N110	Y 24608	Vis HC 6 x 10 bc ZN	*Screw HC 6 x 10 bc ZN*	2
2N111	Q 17724	Vis HM 10x25 6/8 ZN	*Screw HM 10x25 6/8 ZN*	1
2N112	F98698	Poulie Ø 60 Al 15	*Pulley Ø60 Al 15*	1
2N113	S29594	Courroie XPZ LP 1015	*BELT XPZ LP 1015*	1

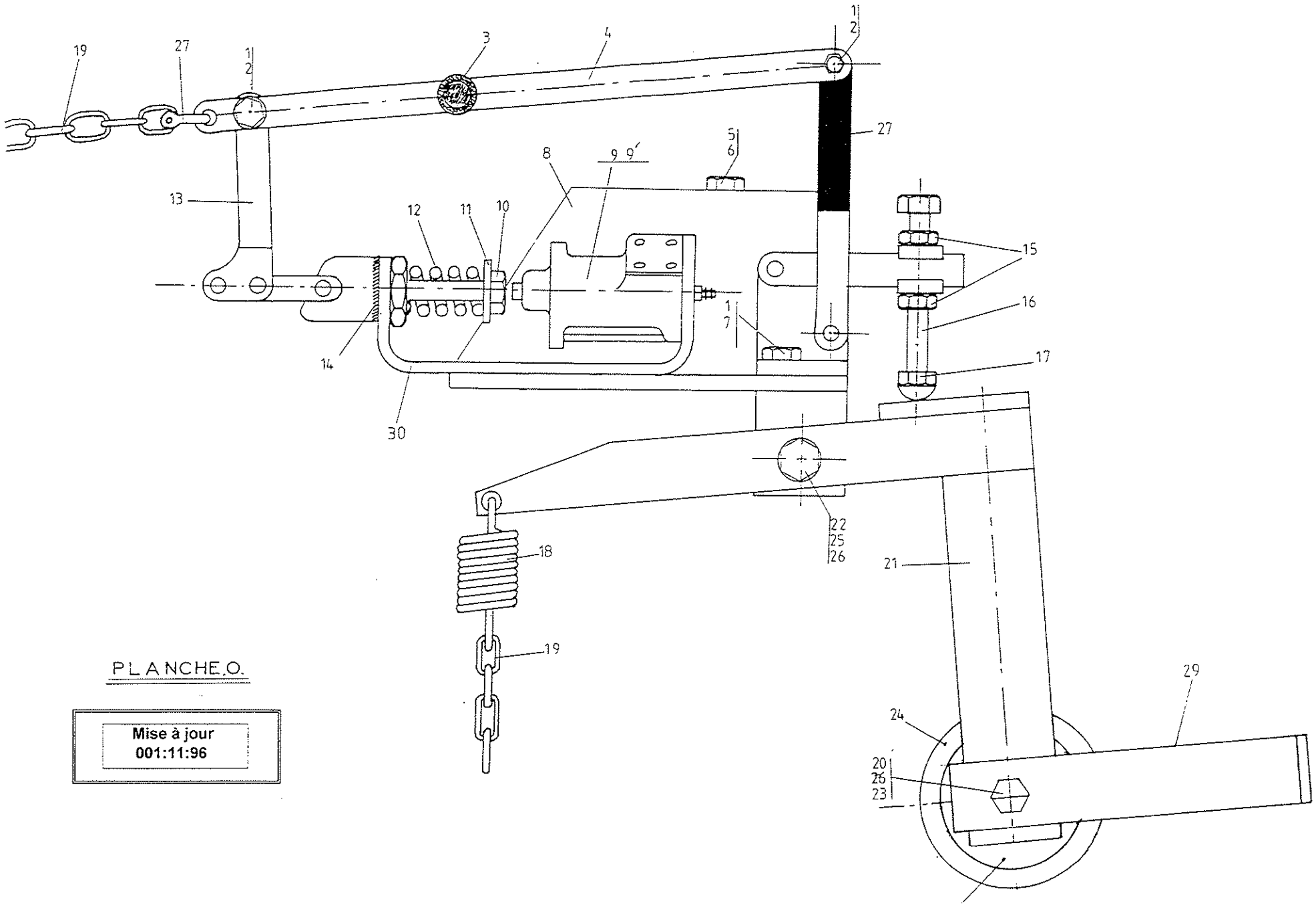

PLANCHE.O.

Mise à jour
001:11:96

Mise à jour 001:11:96

PLANCHE O PAGE 1/1 SUPER 1 /11/96

ENROULEUR SUPER 1 - REEL MACHINE SUPER 1 DECLENCHEUR TURBINE / TURBINE CLUTCH SYSTEM				
REP Item	REF Part	DESIGNATION	DESCRIPTION	QTE Off u
O1	Q 39160	Ecrou nylstop M6 MP10/106 ZN	*Locknut M6 MP10/106 ZN*	6
O2	N 66344	Vis HM 6x30 6/8 ZN	*Screw HM 6x30 6/8 ZN*	2
O3	Z 21550	Poignée D 16	*Handle*	1
O4	H 98562	Déclencheur sécurité	*Security*	1
O5	D 65392	Vis HM 12x40 6/8 ZN	*Screw HM 12x40 6/8 ZN*	2
O6	Z 41537	Ecrou HU M 12 6/8 ZN	*Nut HU M 12 6/8 ZN*	2
O7	R 31801	Vis HM 6x20 6/8 ZN	*Screw HM 6x20 6/8 ZN*	4
O8	V 87326	Support distributeur	*Distributor support*	1
O9	R 87070	Distributeur équipé	*Equiped distributor*	1
O9'	D 39862	Pochette distributeur	*Distributor set*	1
O10	H 57300	Vis HM 8x40 6/8 ZN	*Screw HM 8x40 6/8 ZN*	1
O11	R 60275	Rondelle plate 8 MN ZN	*Washer 8 MN ZN*	1
O12	X 43973	Ressort bloc fonction	*Function bloc spring*	1
O13	Y 25597	Sauterelle 150/AS Dacromet	*Toggle clamp 150/AS Dacromet*	1
O14	J 66409	Rondelle éventail 20 AZ ZN	*Lockwasher 20 AZ ZN*	1
O15	L 89526	Ecrou HU M 10 6/8 ZN	*Nut HU M 10 6/8 ZN*	
O16	G 94260	Vis HM 10x80 6/8 ZN	*Screw HM 10x80 6/8 ZN*	1
O17	W 28217	Ecrou borgne HM 10 6/8 ZN	*Special nut HM 10 6/8 ZN*	1
O18	T 94156	Ressort motorisation	*Spring*	1
O19	X 60510	Chaine n° 17	*Chain n° 17*	2.7
O20	S 99514	Entretoise poulie folle	*Pulley spacer*	1
O21	B 98579	Tendeur courroie turbine	*Turbine belt tightener*	1
O22	L 66480	Vis HM 10x30 6/8 ZN	*Screw HM 10x30 6/8 ZN*	1
O23	M 21838	Vis HM 10x45 6/8 ZN	*Screw HM 10x45 6/8 ZN*	1
O24	Z 99497	Poulie folle Ø 60	*Pulley Ø60*	1
O25	P 97464	Roulement TY 6203 2RS	*Bearing TY 6203 RS*	1
O26	K 14729	Rondelle plate 10 ZU ZN	*Washer 10 ZU ZN*	1
O27	R 22785	Ecrou nylstop M 10 MP 10/110 ZN	*Locknut M 10 MP 10/110 ZN*	2
O28	N91368	Sauterelle levier vertical	*Toggle clamp*	1
O29	T 80747	Plat débrayage courroie	*Unclutching system*	1
O30	X 87190	U support distributeur	*U distributor support*	1

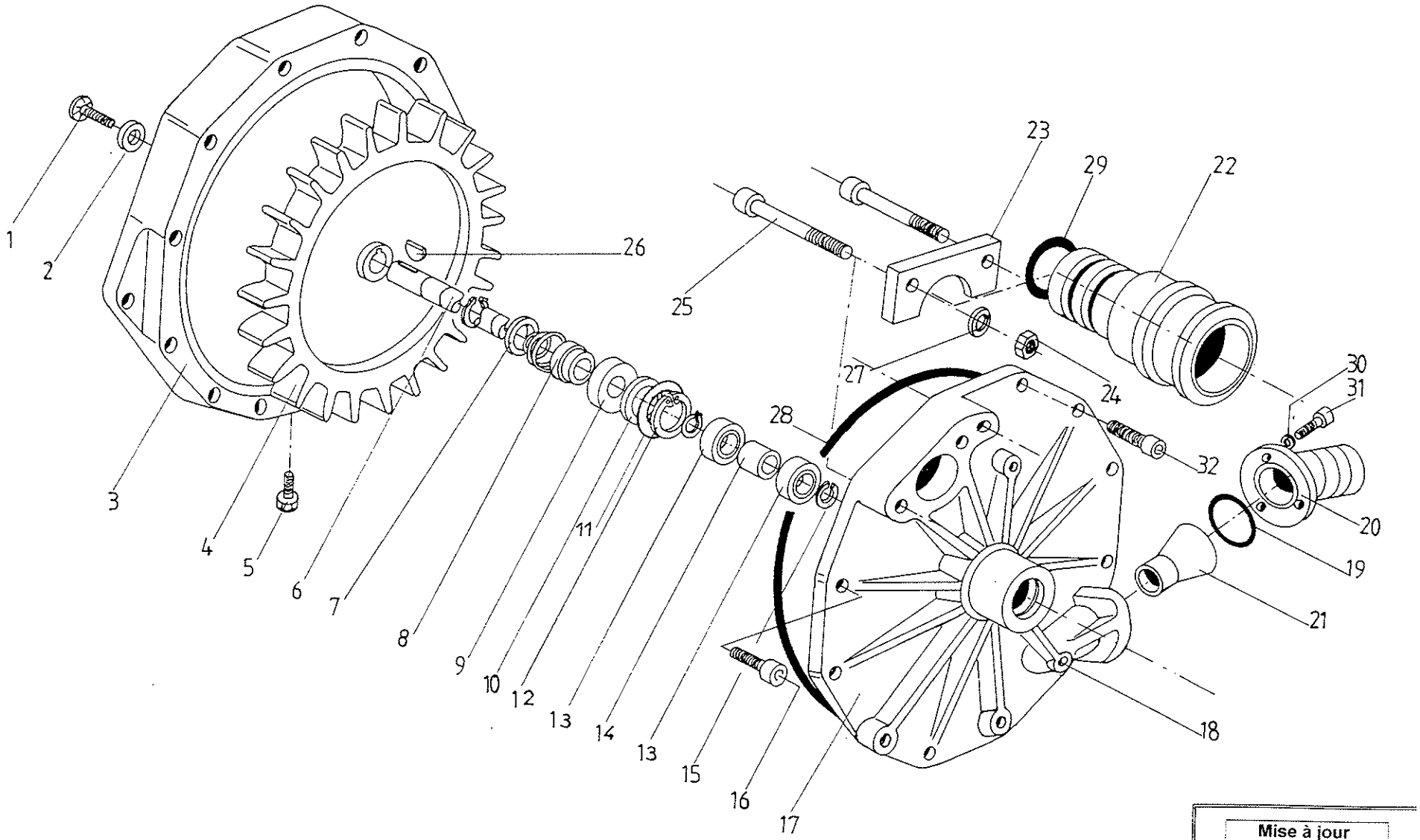

PLANCHE.P

Mise à jour
001:11:96

Mise à jour 001:11:96

PLANCHE P PAGE 1/1 SUPER 1 /11/96

ENROULEUR SUPER 1- REEL MACHINE SUPER 1 TURBINE / TURBINE				
REP Item	REF Part	DESIGNATION	DESCRIPTION	QTE Off u
	Z 98324	**Turbine TTS équipée**		
P1	X 23457	Vis FHC 90 M 6x15 6/8 ZN	*Vis FHC 90 M 6x15 6/8 ZN*	1
P2	Q 23474	Rondelle appui roue	*Wheel shore washer*	1
P3	F 23695	Volute turbine	*Turbine scrol*	1
P4	M 23678	Roue turbine	*Turbine wheel*	1
P5	K 23423	Vis CHC M 10x12 6/8 ZN	*Vis CHC M 10x12 6/8 ZN*	1
P6	A 23644	Axe turbine	*Turbine axle*	1
***P7**	J 23491	Rondelle compensation	*Compensating washer*	1
***P8**	V 80288	Joint à glace D.20	*Fixing ring seal D.20*	1
***P9**	B 80271	Contre face joint glace 20x45x10	*Fixed ring sealover against*	1
***P10**	P 23542	Rondelle appui joint V Ring	*V ring turbine washer thrust*	1
***P11**	J 12267	Rondl inox 36/20/2	*Inox washer 36/20/2*	1
P12	H 23559	Circlips intérieur D.42	*Internal circlips D.42*	1
***P13**	B 23576	Roulà billes Type 6004/2 RS	*Ball bearing 6004/2 RS*	2
***P14**	T 23661	Entretoise roulement	*Bearing spacer*	1
P15	G 89338	Circlips extérieur D.20	*External circlips D.20*	3
P16	W 23525	Vis CHC M 10x30 6/8 ZN	*Vis CHC M 10x30 6/8 ZN*	7
P17	Z 23712	Flasque turbine	*Turbine cheek*	1
P18	G 23627	Vis CHC M 10 x 60	*Vis CHC M 10 x 60*	1
P19	M 99072	Joint torique D 60x5	*"O" ring D 60x5*	1
P20	Y 27690	Bride entrée turbine super 1	*Onlet flange turbine 1*	1
P21	N 99004	Buse turbine D 20	*Turbine buse D 20*	1
P21	A 99038	Buse turbine D 24	*Turbine buse D 24*	1
P22	Y 22216	Sortie turbine	*Turbine exit*	1
P23	H 98953	Butée sortie turbine	*Turbine exit thrust*	1
P24	L 89526	Ecrou HU M 10 6/8 ZN	*Nut HU M 10 6/8 ZN*	2
P25	V 27756	Vis CHC M 10x100 6/8 ZN	*Screw CHC M 10x100 6/8 ZN*	2
***P26**	D 23440	Clavette disque 3 x 5	Pawl 3 x 5	1
P27	M 21654	Rondelle Grower 10 W	*Grower washer 10 W*	2
P28	R 23406	Corde torique D 2,40mm LG 1000	*"O" ring D 2,40 mm LG1000*	1
P29	E 97524	Joint torique 50 x 5	*"O" ring D.50 x 5*	1
P30	L 26805	Rondelle Grower 8 W	*Grower washer 8 W*	3
P31	B 99062	Vis HM 8x25 6/8 ZN	*Screw HM 8x25 6/8 ZN*	1
P32	R 71223	Vis CHC M 10x25 6/8 ZN	*Screw CHC M 10x25 6/8 ZN*	3

*** Ces articles ne sont plus commercialisés au detail**
voir E 81631 Pochette turbine

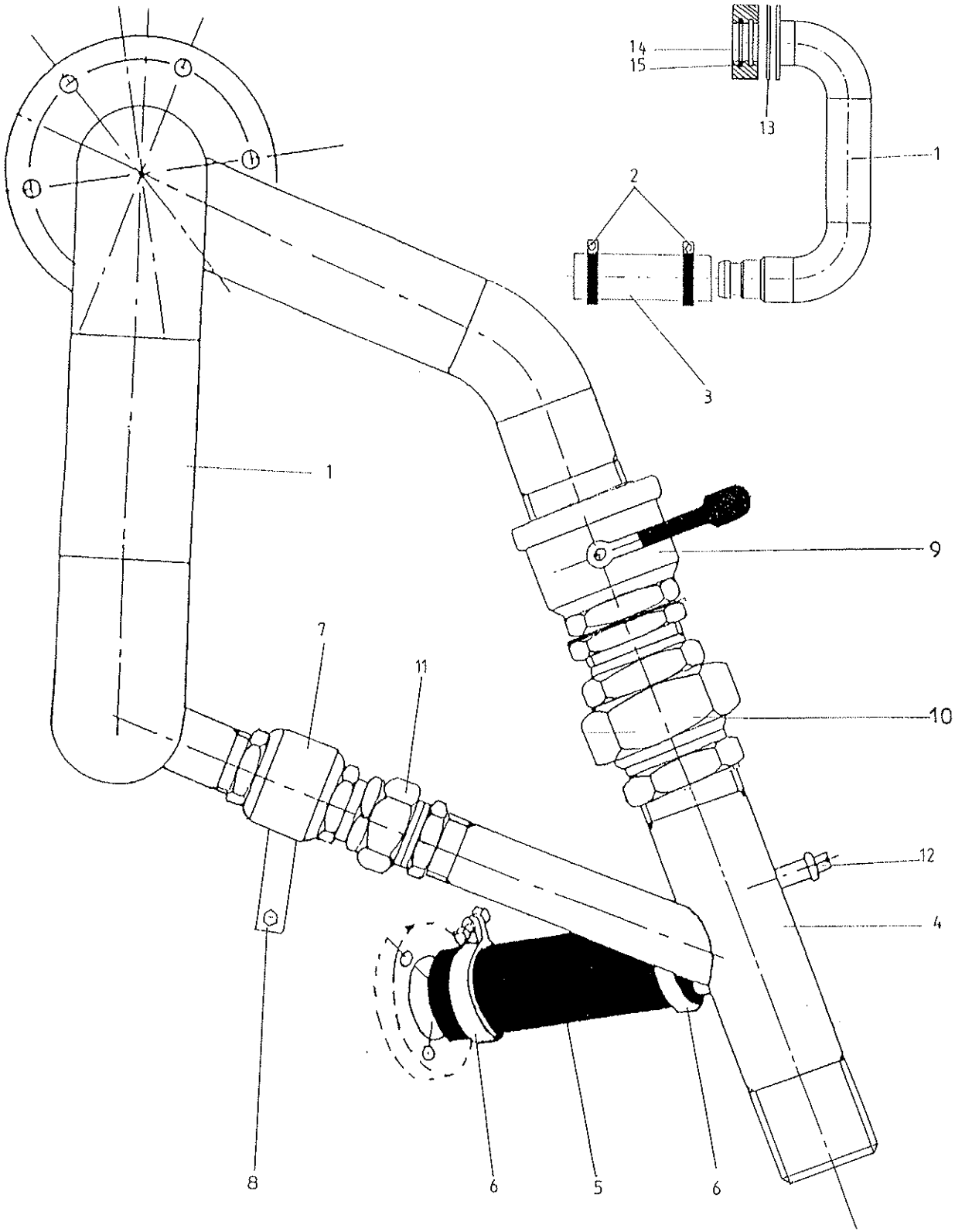

PLANCHE : 1Q

Mise à jour
001:11:96

Mise à jour 001:11:96

PLANCHE 1Q PAGE 1/1 SUPER 1 /11/96

ENROULEUR SUPER 1- REEL MACHINE SUPER 1 ALIMENTATION TURBINE / TURBINE WATER FEEDING				
REP Item	REF Part	DESIGNATION	DESCRIPTION	QTE Off
1Q1	W 27435	Alimentation sortie turbine	*Exit turbine feeding*	1
1Q2	X 95516	Collier mikalor Ø 80 x 85	*Mikalor collar Ø 80 x 85*	2
1Q3	D 95499	Tuyau caoutchouc Ø 75 x 84	*Rubber pipe Ø 75 x 84*	0,25 m
1Q4	C 27418	Alimentation entrée turbine	*Turbine feeding*	1
1Q5	H 24525	Tuyau caoutchouc 50	*Rubber pipe Ø50*	0,23m
1Q6	Z 37581	Collier mikalor Ø56x59	*Mikalor collar Ø56x59*	2
1Q7	M 22505	Vanne bois sphérique FF 1"1/4	*Ball valve F F 1"1/4*	1
1Q8	A 22471	Poignée régulation 1B	*Adjustment drive handle 1B*	1
1Q9	J 27792	Vanne Bois.sphérique F.F. 2"	*Ball valve F F 2"*	1
1Q10	Z 81350	Rac union MF 2''	*Union coupler MF 2''*	1
1Q11	W 12807	Rac union MF 1''1/4	*Union coupler MF 1'' 1/4*	1
1Q12	F 36437	Bouchon M 1/4"	*Plug M1/4"*	1
1Q13	Y 93401	Joint palier 150 x 85 x 3	*Gasket 150x85x3*	1
1Q14	Q 93394	Moyeu étanchèitè	*Proof nave*	1
1Q15	E 20037	Joint torique 80 x 6,5	*Oring 80 x 6,5*	1

Mise à jour
001:11:96

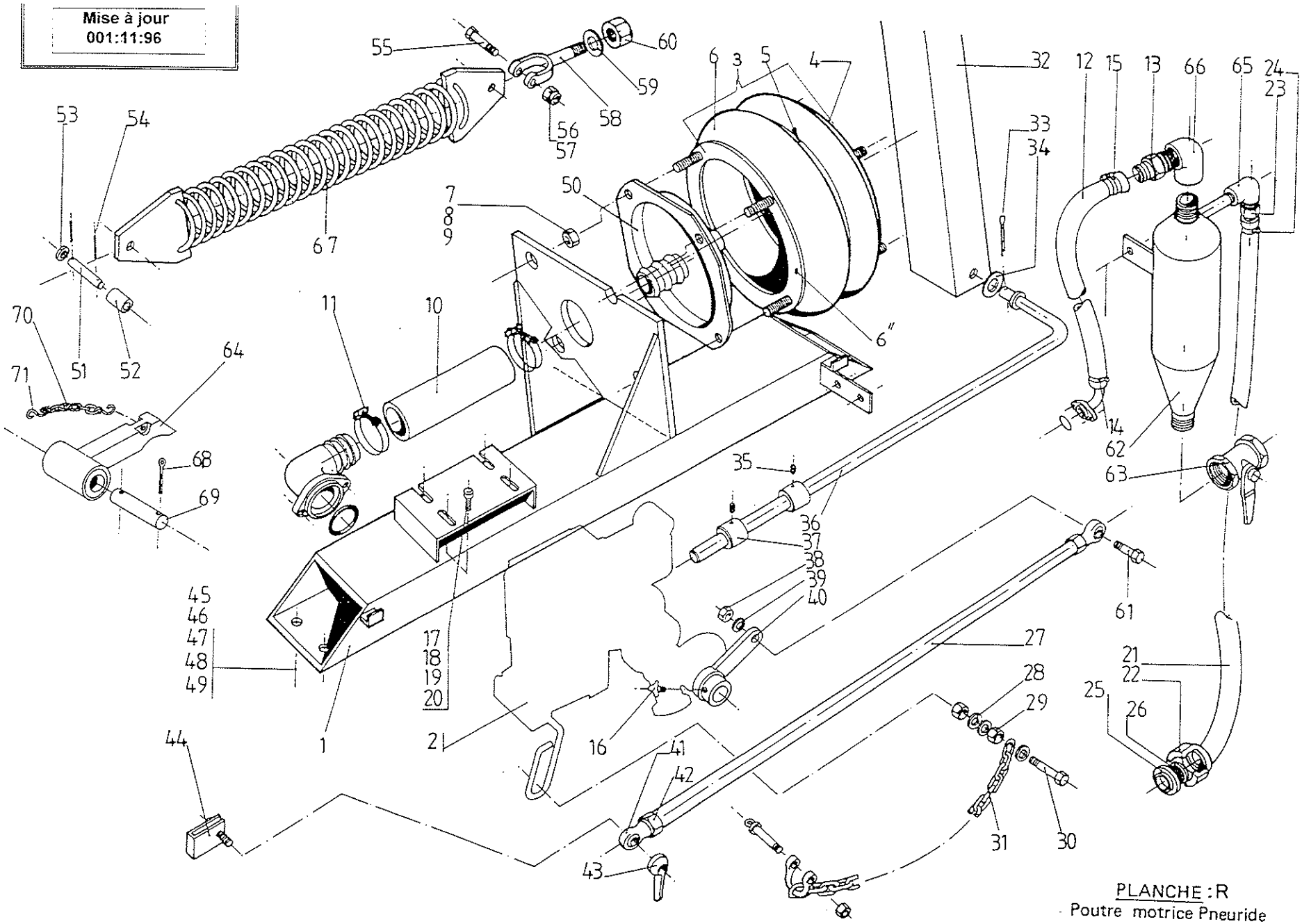

PLANCHE : R
Poutre motrice Pneuride

Mise à jour 001:11:96

PLANCHE R PAGE 1/2 SUPER 1 /11/96

ENROULEUR SUPER 1 - REEL MACHINE SUPER 1 POUTRE PNEURIDE / BELLOWS DRIVING BEAM				
REP Item	REF Part	DESIGNATION	DESCRIPTION	QTE Off
R1	W 20190	Poutre motrice nue 1B pneuride	*Sup. bearn unlined 1B bellows*	1
R2	S 18577	Ens.hydrobasculeur S1B	*Water motor unit S1B*	1
R3	R 84425	Soufflet pneuride 10" x 2 équipé	*Bellows 10" x 2 assembly*	1
R4	F 54584	Cuvette pneuride 10"	*Bellows base plate 10"*	1
R5	H 13324	Bague centrale 10"	*Central ring*	1
R6	L 98933	Soufflet pneuride 10" x 2 nu	*Bellows 10" x 2 uniled*	1
R6"	A 13409	Bague accroch.10" X 2	*Ring for bellows 10" x 2*	1
R7	L 89526	Ecrou HU M 10 6/8 ZN	*Nut HU M 10 6/8 ZN*	10
R8	M 19676	Rondelle éventail 10 AZ ZN	*Lockwasher 10 AZ ZN*	10
R9	V 37715	Rondelle plate 10 LLN ZN	*Washer 10 LLN ZN*	2
R10	Y 80590	Tuyau Airduc Ø 40	*Hose Ø 40*	0,14 m
R11	R 31732	Collier 2 fils 50/57 galva	*Collar 2 wires 50/57*	2
R12	S 35183	Flexible airduc Ø25x36	*Hose Ø25x36*	0,50 m
R13	N 36628	Douille canlée Ø25 FL 3/4"	*Hose tailled Ø25 FL 3/4"*	1
R14	F 35540	Collier serre oreilles 34x37	*"O" clip 34x37*	1
R15	T 96893	Collier serre oreilles 37 x 40	*"O" clip 37 x 40*	2
R16	F 95179	Bouton bakélite M 6 x 16 192/25	*Locking screw M 6 x 16 192/25*	1
R17	B 72566	Vis HM 8x30 6/8 ZN	*Screw HM 8x30 6/8 ZN*	4
R18	S 91993	Rondelle éventail 8 AZ ZN	*Lockwasher 8 AZ ZN*	4
R19	Z 91976	Rondelle plate 8 ZU ZN	*Washer 8 ZU ZN*	4
R20	W 41741	Ecrou HU M 8 6/8 ZN	*Nut HU M 8 6/8 ZN*	2
R21	Z 42526	Airduc Ø19x29	*Hose Ø19x29*	0,7 m
R22	G 83749	Demi-raccord exp. can 19	*Half quick action coupler hoset*	1
R23	A 43631	Douille canlée Ø 19 FL 1/2	*Hosetalled Ø 19 FL 1/2*	1
R24	S 42543	Collier serre oreilles 27x31	*"O" clip 27x31*	3
R25	J 43593	Joint racc. express	*Rubber gasket*	1
R26	H 43615	Pastille filtrante	*Filter disc*	1
R27	E 88393	Bielle régulation S2 pneuride	*Actuaring rod 2*	1
R28	V 37715	Rondelle plate 10 LLN ZN	*Washer 10 LLN ZN*	5
R29	L 89526	Ecrou HU M 10 6/8 ZN	*Nut HU M 10 6/8 ZN*	2
R30	P 65885	Vis HM 10x40 6/8 ZN	*Screw HM 10x40 6/8 ZN*	1
R31	Y 60510	Chaine maille n° 17 ZN	*Chain n° 17 ZN*	2,4 m
R32	R 94499	Bras moteur nu S1B	*Drive arm unlined S1B*	1
R33	T 47167	Goupille V 3.2x25 ZN	*Split pin 3,2x25 ZN*	1
R34	K 14729	Rondelle plate 10 ZU ZN	*Washer 10 ZU ZN*	1
R35	N 16227	Vis STHC M 10x16 10/9 ZN bc	*Screw STHC M 10x16 10/9 ZN*	2
R36	L 88376	Tringle cde moteur S2	*Actuaring rod S2*	1
R37	W 81416	Butée tige commande inversion	*Inverse drive rod stop*	2
R38	W 41741	Ecrou HU M 8 6/8 ZN	*Nut HU M 8 6/8 ZN*	1
R39	Z 91976	Rondelle plate 8 ZU ZN	*Washer 8 ZU ZN*	1
R 40	S 83805	Levier commande régulation	*Arm regulator control*	1
R41	C 27142	Embout rotule Ø8 fil M 8	*Ball joint ferrule Ø 8*	2
R42	W 41741	Ecrou HU M 8 6/8 ZN	*Nut HU M 8 6/8 ZN*	3
R43	T 95720	Levier manoeuvre bakélite	*Clamp lever*	1
R44	B 86251	Chape régulation vitesse	*Speed regulation clamp*	1
R45	D 65392	Vis HM 12x40 6/8 ZN	*Screw HM 12x40 6/8 ZN*	3
R46	X 66582	Vis HM 12x50 6/8 ZN	*Screw HM 12x50 6/8 ZN*	1

Mise à jour 001:11:96

PLANCHE R PAGE 2/2 SUPER 1 /11/96

ENROULEUR SUPER 1- REEL MACHINE SUPER 1 POUTRE PNEURIDE / BELLOWS DRIVING BEAM				
REP Item	REF Part	DESIGNATION	DESCRIPTION	QTE Off
R47	D 59320	Rondelle éventail 12 AZ ZN	*Lockwasher 12 AZ ZN*	4
R48	V 70421	Rondelle plate 12 ZU ZN	*Washer 12 ZU ZN*	4
R49	Z 41537	Ecrou HU M 12 6/8 ZN	*Nut HU M 12 6/8 ZN*	4
R50	F 80114	Fond pneuride 10" manchon 40	*Bellows inlet plate 10"*	1
R51	Z 88342	Axe ressort bras moteur	*Drive arm spring axle*	1
R52	F 88325	Entre. ressort bras moteur Lg 45	*Drive arm spring spacer Lg 45*	1
R53	Q 10870	Rondelle plate 20 ZU ZN	*Washer 20 ZU ZN*	2
R54	E 99249	Goupille V 3.2x40 ZN	*Split pin V 3.2x40 ZN*	2
R55	H 66684	Vis HM 14x60 6/8 ZN	*Screw HM 14x60 6/8 ZN*	1
R56	M 14593	Rondelle éventail 14 AZ ZN	*Lockwasher 14 AZ ZN*	1
R57	B 41401	Ecrou HU M 14 6/8 ZN	*Nut HU M 14 6/8 ZN*	1
R58	W 26492	Chape étoile M 16 D 16	*Fock Ø 16*	1
R59	S 19727	Rondelle plate 16 ZU ZN	*Washer 16 ZU ZN*	1
R60	R 19923	Ecrou HU M 16 6/8 ZN	*Nut HU M 16 6/8 ZN*	1
R61	P 99062	Vis HM 8x25 6/8 ZN	*Screw HM 8 x 25*	1
R62	Y 47033	Séparateur nu	*Stone trap unlined*	1
R63	H 21719	Vanne bois. sphér.FF 3/4" PR	*Stop cock FF 3/4" PR*	1
R64	W 20581	Clavette moteur S1B	*Drive key*	1
R65	Q 26694	Coude FF 1/2"	*Bend 90 FF 1/2"*	1
R66	B 40550	Coude FF 3/4"	*Bend 90 FF 3/4"*	1
R67	L 10176	Ressort bras moteur	*Drive arm spring*	1
R68	T 47167	Goupille V 3.2x25 ZN	*Split pin V 3.2x25 ZN*	2
R69	F 89498	Axe clavette moteur1B/2	*Drive key shaft 1B/2*	1
R70	Y 60510	Chaine maille n° 17	*Chain n° 17*	0.20 m
R71	F 84415	Esse ronde D 3	*"S" Ø 3*	1

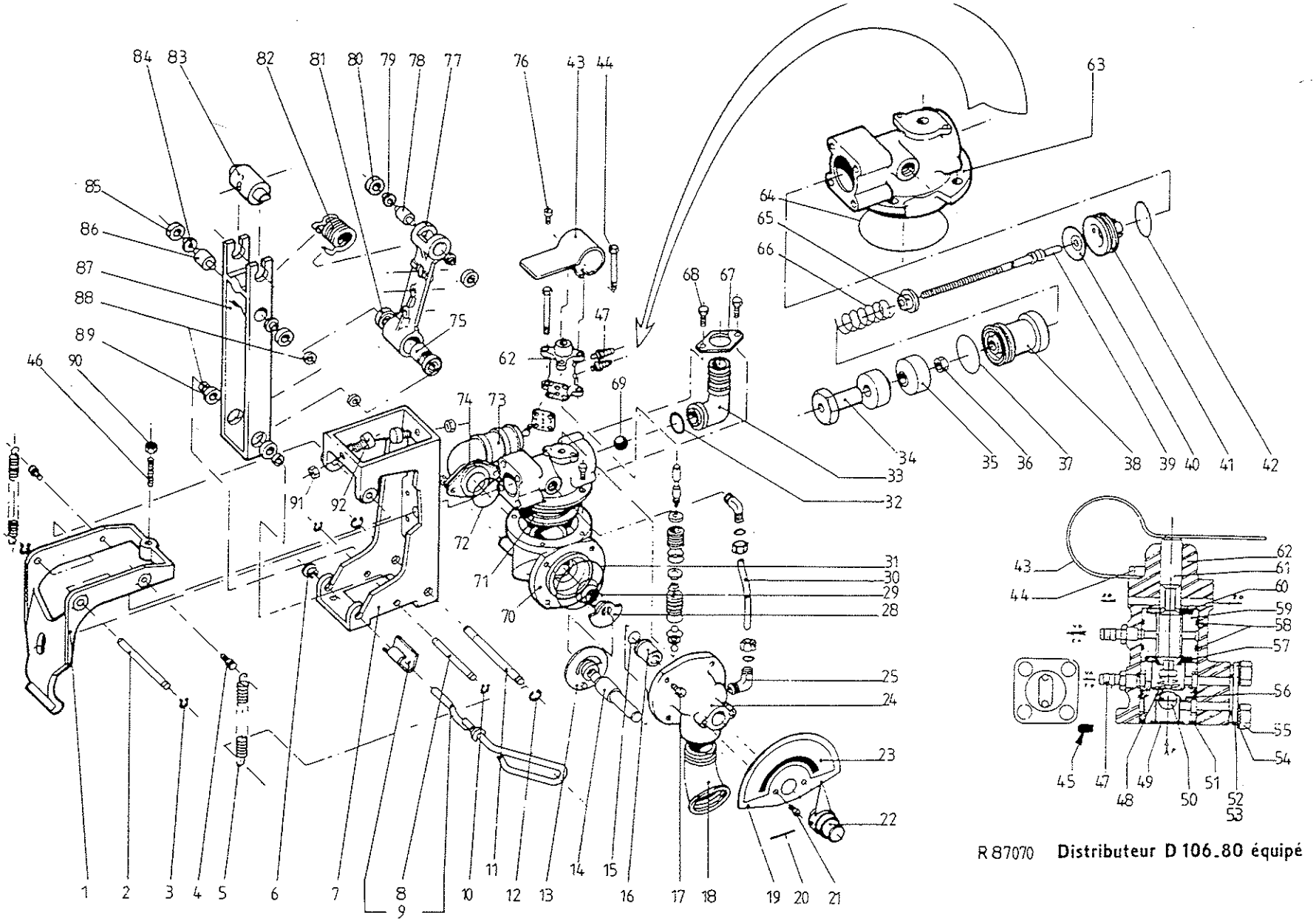

R 87070 **Distributeur D 106.80 équipé**

PLANCHE : S
Ensemble Hydrobasculeur

Mise à jour 001:11:96

PLANCHE S PAGE 1/2 SUPER 1 /11/96

ENROULEUR SUPER 1- REEL MACHINE SUPER 1 HYDRAUBASCULEUR BELLOWS DRIVE				
REP Item	REF Part	DESIGNATION	DESCRIPTION	Qté/U Off
S1	X 80267	Déclencheur de sécurité	*Safety release mecanism*	1
S2	S 81321	Axe articulation D106x80	*Pivot pin*	1
S3	W 95193	Anneau truarc D 8	*External circlips D 8*	4
S4	N 80420	Piton accro. ressort D106x80	*Spring retainer pin D106x80*	2
S5	Q 80675	Ressort déclencheur D106x80	*Spring release mecanism*	2
S6	K 81015	Douille articulation verrou	*Locking buch D 106-80*	2
S7	D 80250	Support basculeur D 106x80	*Water motor frame*	1
S8	K 99691	Axe articulation inox	*Spindle inox*	1
S9	D 58561	Verrou déclencheur delrin	*Release mecanism lock pin*	1
S9"	W 80726	Axe déclencheur nu	*Release mecanism lock pin*	1
S10	W 95193	Anneau truarc D 8	*External circlips D 8*	4
S11	V 80403	Axe accro. ressort Ø106x80	*Spring retraining pin*	1
S12	P 95210	Anneau truarc D 10	*External circlips D 10*	2
S13	Z 16605	Disque régul. 1B D 106x80	*Orifice plate 1B D 106x80*	1
S14	B 80386	Axe de régul. D106x80	*Regulator shaft D 106x80*	1
S15	A 80845	Joint torique D 14x2	*"O" ring D 14x2*	1
S16	J 80301	Palier axe régul. Ø106x80	*Bearing regulator shaft D 106x80*	1
S17	Y 60258	Vis CHC 6x20 6/8 ZN	*Screw CHC 6x20 6/8 ZN*	8
S18	K 53231	Coude 45° MF 1"1/4	*Bend 45° MF 1"1/4*	1
S19	T 81253	Cadrant régulation	*Dial D106x80*	1
S20	L 80947	Goupille élastique 3x40	*Spirol pin 3x40*	1
S21	C 88046	Vis HM 5 x 10 inox	*Screw HM 5 x 10 inox*	7
S22	C 80318	Bouton cde régul. D106x80	*Pointer regulator control D106x80*	1
S23	W 91283	Autocollant régul;vitesse	*Speed regulation sticker*	1
S24	K 80233	Corps régulateur	*Regulator body D106x80*	1
S25	J 35796	Rac eq rap lt orien 10-1/4	*Turntable junction d 10 1/4"*	2
S28	L 80556	Volet tournant régul. Ø106x80	*Sectoring disq D106x80*	1
S29	C 81100	Ressort régul. Ø106x80	*Spring regulator D106x80*	1
S30	V 43580	Tuyau rilsan 8 x 10	*Flexible tube*	0,2 m
S31	N 81202	Joint torique D 57x5	*"O" ring D 57x5*	1
S32	J 80692	Joint torique D 23x3	*"O" ring D 23x3*	1
S33	L 80165	Coude alim.dist. Ø106x80	*Bend distributor feed Ø106x80*	1
***S34**	W 80335	Butée déclen.hydro.bas.106x80	*Stop release mecanism*	1
***S35**	W 11243	Butée perbunan	*Rubber buffer*	2
S36	W 41741	Ecrou HU M 8 6/8 ZN	*Nut HU M 8 6/8 ZN*	2
S37	D 81032	Joint torique D 30X2	*"O" ring D 30X2*	2
***S38**	T 80471	Palier tige dist. D 106x80	*Rod bearing D106x80*	1
***S39**	C 11226	Tige commande inox dist.	*Drive rod (shaft)*	1
S40	P 10478	Membrane hydrobasculeur	*Diaphragm*	1
***S41**	X 80658	Siège de tige D 106x80	*Rod seating D106x80*	1
S42	D 81032	Joint torique D 30X2	*"O" ring D 30X2*	2
S43	C80709	Levier élastique D 106x80	*Elastic lever D106x80*	1
S44	J 81083	Vis HM 5 x 65 6/8 ZN	*Screw HM 5 x 65 6/8 ZN*	2
S45	P 80743	Bouchon embout cannelé	*Hosetail*	1
S46	F 81287	Vis ST HC M 8 x 35 bout plat	*Screw ST HC M 8 x 35 (hollow)*	1
S47	Q 36101	Embout cannelé	*Hosetail*	2
***S48**	E 35999	Ressort comp. inox pilote	*Sping main distributor*	1

Mise à jour 001:11:96

PLANCHE S PAGE 2/2 SUPER 1 /11/96

ENROULEUR SUPER 1- REEL MACHINE SUPER 1 HYDRAUBASCULEUR BELLOWS DRIVE				
REP Item	REF Part	DESIGNATION	DESCRIPTION	Qté/U Off
*S49	R 87162	Filtre inox 11,7 toile 200 m	*Filter inox 11,7*	1
*S50	Z 80522	Bille élastomére d 7	*Ball Ø7*	2
S51	X 81049	Joint torique Ø16x3	*"O" ring Ø16x3*	1
S52	S 96317	Plaque vanne sécurité nue	*Security cover plate*	1
S53	R 88036	Joint plaque vanne sécurité	*Orifice diafragm*	1
S54	V 86176	Rondelle éventail 5 AZ inox	*Lockwasher 5 AZ inox*	4
S55	C 88046	Vis HM 5 x 10 inox	*Screw HM 5 x 10 inox*	7
*S56	H 80369	Entretoise inf. sécurité	*Safety lower spacer*	1
*S57	J 92560	Joint etan inférieure	*Distributor lower seal*	1
S58	T 35115	Bague I 18,77x1,78	*Ring I 18,77x1,78*	3
*S59	X 92526	Entretoise distributeur	*Spacer main distributor*	1
*S60	D 92509	Joint étan superieure	*Distributor upper seal*	1
S61	G 80437	Tiroir vanne sécurité	*Plunger bleed valve*	1
S62	Q 80284	Corps vanne sécurité	*Bleed valve body*	1
S63	S 80148	Chapeau distributeur	*Distributor cap*	1
S64	W 81117	Joint torique Ø80x2,4	*"O" ring Ø80x2,4*	1
*S65	S 11056	Support ressort	*Spring backing ring*	1
*S66	K 10635	Ressort compensation	*Compensation spring*	1
S67	M 80488	Bride coude alimentation	*Flange distributor bend*	1
S68	K 60292	Vis HM 6 x 20 inox	*Screw HM 6 x 20 inox*	4
S69	S 83575	Bille plastique Ø 16	*Ball Ø 16*	1
S70	E 80182	Corps soupape distribution	*Regulator body lower*	1
S71	X 86523	Clapet soupape échappement rapid	*Diaphragram*	1
S72	S 80539	Joint torique Ø42 x 3,5	*"O" ring Ø42x3,5*	1
S73	R 80216	Coude pneuride 10" Ø106x80	*Bend bellows feed 10" Ø106x80*	1
S74	F 80505	Bride alimentation pneuride	*Clamp ring*	1
*S75	V 13151	Tube entretoise moteur	*Distance tube*	1
S76	C 88046	Vis HM 5 x 10 inox	*Screw HM 5 x 10 inox*	2
S77	G 10563	Biellette hydrobasculeur	*Bare arm*	1
*S78	Q 99742	Axe ressort omega PM	*Spring seat omega PM*	2
*S79	R 99674	Entretoise axe ressort moteur	*Shaft spacer*	4
S80	E 98467	Roult. billes TY 608/2RS	*Ball bearing BC 02 D6*	4
S81	R 98501	Roult. billes TY 626/2RS	*Ball bearing BC 10 D8 EE*	4
S82	B 13134	Ressort usiné Ø106x80	*Spring Ø106x80*	1
*S83	Y 19594	Noix de commande Hydro	*Motor drive*	1
*S84	Y 99657	Entretoise articulation	*Shaft spacer*	4
S85	E 98467	Roult. billes TY 608/2RS	*Ball bearing BC 02 D 6 EE*	4
*S86	Q 99742	Axe ressort omega PM	*Spring seat omega PM*	2
S87	A 10580	Fourchette inversion	*Reversing fock*	1
*S88	Y 99657	Entretoise articulation	*Bush*	4
S89	R 98501	Roult. billes TY 626/2RS	*Ball bearing BC 10 D 8 EE*	4
S90	W 41741	Ecrou HU M 8 6/8 ZN	*Nut HU M8 6/8 ZN*	2
S91	V 41809	Ecrou HU M 6 6/8 ZN	*Nut HU M6 6/8 ZN*	2
S92	A 83490	Plot plastique fileté	*Fork stop*	2

*** Ces articles ne sont plus commercialisés au detail voir X 39879/E39794/D39862Pochettes hydrobasculeur**

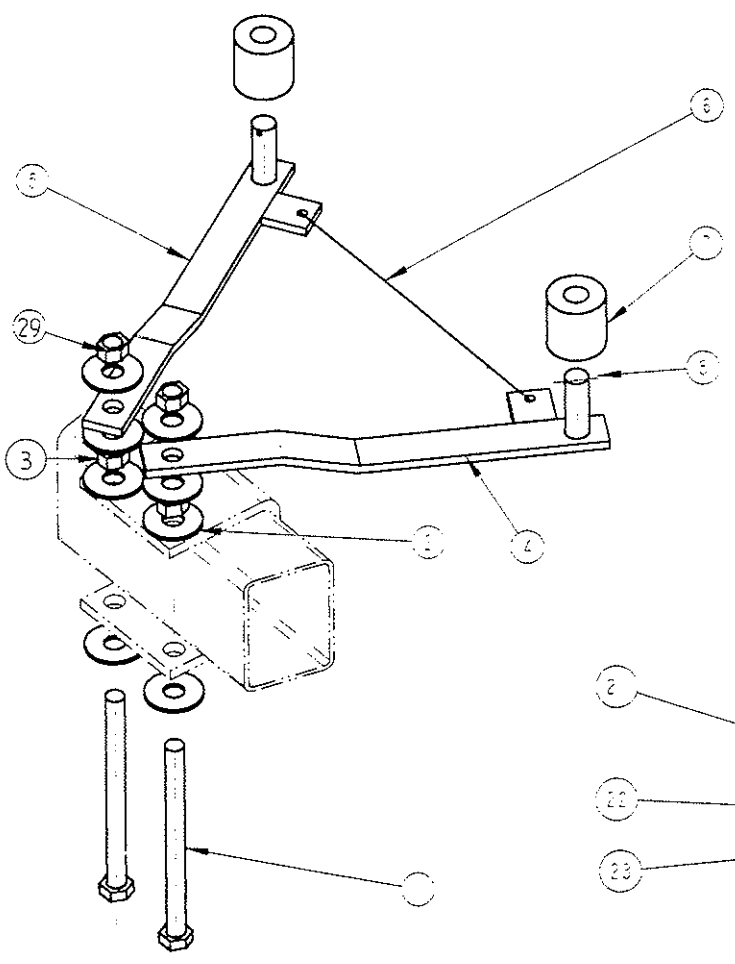

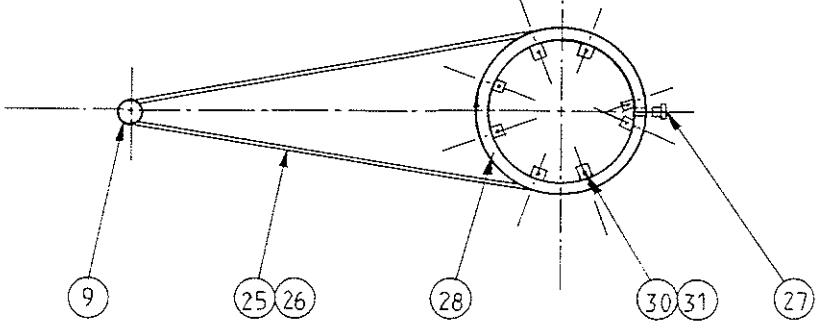

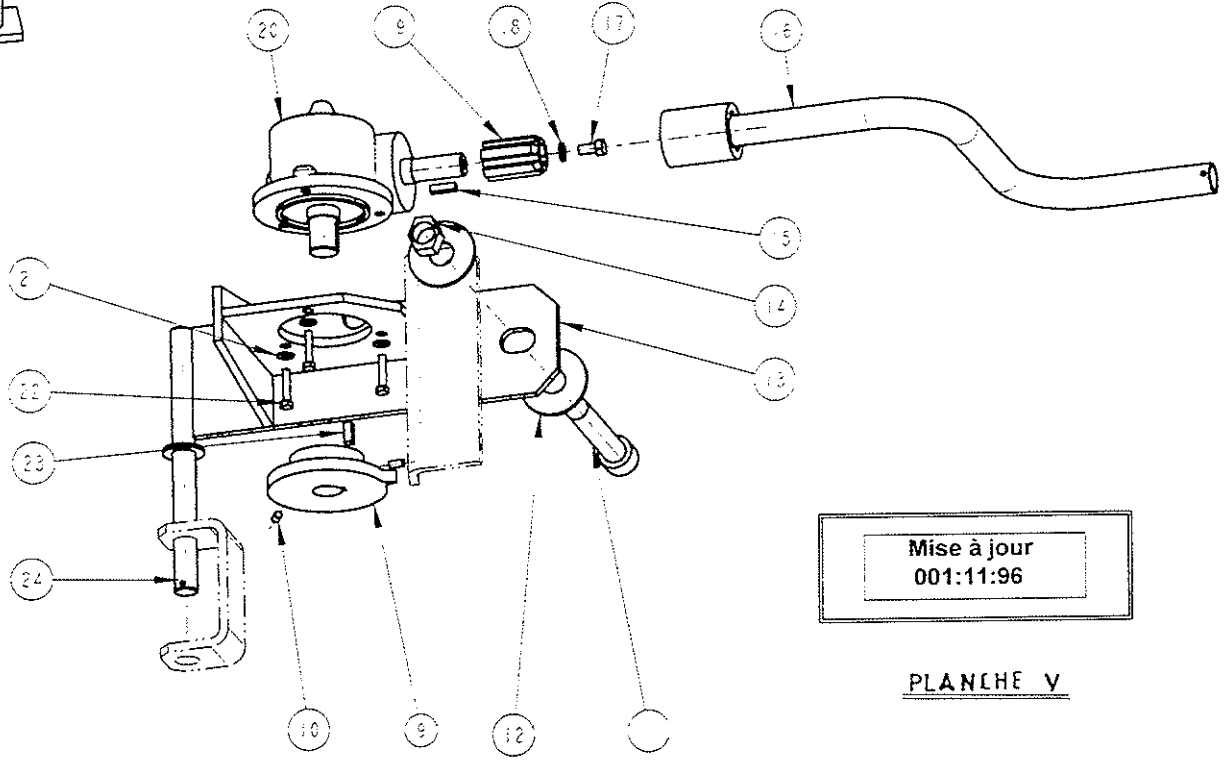

Mise à jour
001:11:96

PLANCHE V

Mise à jour 001:11:96

PLANCHE V PAGE 1/1 Super 1 /11/96

ENROULEUR SUPER 1- REEL MACHINE SUPER 1 ROTATION MECANIQUE/TURNTABLE MECHANICAL				
REP Item	REF Part	DESIGNATION	DESCRIPTION	Qté/U Off
V1	C61619	Vis UM 16 :200 6/8 ZN	*Screw UM 16 200 6/8 ZN*	2
V2	H60244	Rondl.plate 16 LLN ZN	*Washer plate 16 LLN ZN*	8
V3	R91923	Ecrou HU 16 6/8 ZN	*Nut HU 16 6/8 ZN*	2
V4	S24189	Tendeur chaine droit	*Right Chain tightener*	1
V5	V24053	Tendeur chaine gauche	*Left Chain tightener*	1
V6	G27583	Ressort tendeur de chaine	*Chain tensconer spring*	1
V7	C24359	Galet tendeur de chaine	*Chain tightener roller*	2
V8	Y28242	Goupil. V 4-36 ZN	*Split pin V 4-36 ZN*	2
V9	L26161	Pignon 19D 19,05	*Pinion 19 Teeths - 15,05*	1
V10	C65253	Vis HC M 6- 12 10:9 ZN	*Screw HC M 6- 12 10:9 ZN*	2
V11	N41596	VisCHC M 20-110 10:9 ZN	*Screw CHC M 20-110 10:9 ZN*	1
V12	Z68332	Rondl. plate 20 LN ZN	*Washer plate 20 LN ZN*	2
V13	S26144	Sup.réducteur rotation tourelle	*Reducing support turet rotation*	1
V14	E89543	Ecrou HU M20 6/8 ZN	*Nut HU M20 6/8 ZN*	1
V15	L25241	Clavette // TYP. A 8X7X18	*Pawl 8 x 7 x 18*	1
V16	J25124	Manivelle rotation tourelle	*Turet rotation cranck*	1
V17	A27669	Vis HM 8- 16 6:8 ZN	*Screw HM 8- 16 6:8 ZN*	1
V18	Z91976	Rondl.plate 8 ZU ZN	*Washer plate 8 ZU ZN*	1
V19	Q25107	Embout cannelè rotation mècanique	*Turet rotation hosetail*	1
V20	T26076	Réducteur 1/17 rotation mécanique	*Reducing 1/17 turet rotation*	1
V21	F91959	Rondl.plate 6 ZU ZN	*Washer plate 6 ZU ZN*	3
V22	N66344	Vis HM 6- 30 6:8 ZN	*Screw HM 6- 30 6:8 ZN*	3
V23	Y77991	Clavette // TYP. A 6x6x22	*Clavette // TYP. A 6x6x22*	1
V24	H51481	Goupil.BETA 4 ZN	*Split pin BETA 4 ZN*	1
V25	D16080	Chaine P 19,05 308 Maillons N	*Chain P 19,05 308 Maillons N*	1
V26	X16097	Maillon jonction simple P 19,05 N	*Junction link 19,05*	2
V27	Q16114	Maillon spècial rotation tourelle	*Junction turet rotation*	1
V28	J16131	Cercle rotation tourelle	*Circle turet rotation*	1
V29	T54987	Ecrou nylstop M16 MP 10/116 ZN	*Nut nylstop M16 MP 10/116 ZN*	2
V30	L66480	Vis HM 10- 30 6:8 ZN	*Screw HM 10- 30 6:8 ZN*	11
V31	R22785	Ecrou nylstop M10 MP 10/116 ZN	*Nut nylstop M10 MP 10/116 ZN*	11

	Mise à jour 001:11:96	ENROULEUR SUPER - REEL MACHINE SUPER 1 FOURNITURES DIVERSES		
REP Iren	REF Part	DESIGNATION	DESCRIPTION	QTE Off
		Carter fermeture bobine		
	Z 83144	Carter fermeture bobine S1B	Closing drum guard S1B	4
	L 87870	Vis CMC 6.3 X 25 15N	Screw CMC 6.3 X 25 15N	28
	D 93291	**Flexible alimentation**	**Hose water feeding**	
	X 95516	Collier mikalor D80-85	Mikalor collar	6
	G 96514	Collier fermeture hr 3"	HR3" ring	1
	D 95499	Tuyau caoutchou d 75 x 84	Hose d 75 x84	6 m
	S 64577	Rac farmld M3canle 75	FLD M 3" D75 groved coupler	1
	F64543	HR M 3" Canlé 75	HR M 4" D 90 groved coupler	1
	A 93104	**Flexible évacuation TP**	**TP exhaust hose**	
	G 23029	Collier ser D32/50 LG 13	Collar d 32/50	1
	E 95960	Flexible d40 percé l 12,5	Hose d 40 pierced	1
	B 90667	Nez M 1"1/4 PET D40	Noze m 1"1/4	1
	X 21571	**Double alim.Super 1 TTS**	*Double feeding pipe Super 1TTS*	1
	J 89685	**Coude alim.Super 1TP**	*Water supply elbow connec.S1 TP*	1